BDP101 LED40/740 II DS PCC GR MSP 62P

910925866304



TownGuide Performer, Urban road & street light, 27.5 W, 3320 lm, 4000 K, CRI70, Distribution symétrique, Classe de sécurité II, IP66, MSP, SRG6-6

Urban road & street light, Aluminium, Gris, Couche de protection contre le sel marin, Top de mât pour diamètre 62 mm, Bloc d'alimentation régulant, 3320 lm, 27.5 W, 121 lm/W, 4000 K, (0.38, 0.38) SDCM <5, CRI70, Distribution symétrique, IP66 | Protection contre la pénétration de poussière, protection contre les jets d’eau, IK10 | 20 J résistance au vandalisme, Classe de sécurité II, Niveau de protection contre les surtensions jusqu'à 6 kV en mode différentiel et 6 kV en mode commun, Bornier de raccordement à vis 5 pôles

Informations générales

Code famille lampe	LED40 [LED module 4000 lm]
Source lumineuse remplaçable	Oui
Nombre d'appareillages	1 unité
Driver inclus	Oui
Type de source lumineuse	LED
Service Tag	Oui
Type de lampe	LED
Valeur ajoutée	Performance
Garantie	5 ans
Évaluation de la durabilité	Unclassified

Données techniques de l'éclairage

Rendement du flux lumineux vers le haut	3
Flux lumineux	3 320 lm
Température de couleur corrélée (nom.)	4000 K
Efficacité lumineuse (nominale)	121 lm/W
Indice de rendu de couleur (IRC)	70
Température de couleur	740 blanc neutre
Diffusion du faisceau de lumière du luminaire	75°
Type d'optique d'extérieur	Distribution symétrique
Surface projetée effective	0,095 m²

Fonctionnement et électricité

Tension d'entrée	220-240 V
Fréquence linéaire	50 to 60 Hz
Courant d'appel	45 A
Durée courant d'appel	0,285 ms
Consommation électrique	27,5 W
Facteur de puissance (fraction)	0.92
Connexion	Bornier de raccordement à vis 5 pôles
Câble	-
Nombre de produits par disjoncteur de 16 A type B	10
Convient pour la commutation aléatoire	Oui
Classe de protection CEI	Classe de sécurité II
Protection contre les surtensions (communes/ différentielles)	Niveau de protection contre les surtensions jusqu'à 6 kV en mode différentiel et 6 kV en mode commun

Commandes et gradation

Variation de l'intensité lumineuse	Non
Driver / unité d'alimentation électrique / transformateur	Bloc d'alimentation régulant
Interface de commande	-
Flux lumineux constant	Non
Niveau de gradation maximal	Non applicable

Mécanique et boîtier

Matériaux du corps	Aluminium
Matériaux du réflecteur	-
Matériaux optiques	Acrylate
Matériaux du cache optique/de la lentille	Polycarbonate
Matériaux de fixation	Acier
Couleur du corps	Gris
Dispositif de montage	Top de mât pour diamètre 62 mm
Forme du cache optique/de la lentille	Plat hémisphérique
Finition du cache optique/de la lentille	Transparent
Longueur totale	570 mm
Largeur totale	570 mm
Hauteur totale	293 mm
Diamètre total	570 mm
Dimensions (hauteur x largeur x profondeur)	293 x 570 x 570 mm
Indice de protection	IP66 [Protection contre la pénétration de poussière, protection contre les jets d'eau]
Protection contre les chocs mécaniques	IK10 [20 J résistance au vandalisme]
Angle d'inclinaison standard pour montage en top de mât	0°
Fixation latérale pour un angle d'inclinaison standard	-

Type de cache optique/de lentille	Vasque/cache en polycarbonate clair
Poids net (pièce)	6,730 kg

Approbation et application

Inflammabilité	-
Marquage CE	Oui
Marquage ENEC	Marquage ENEC
Conforme à RoHS	Oui
Performance température ambiante Tq	25 °C
Gamme de températures ambiantes	-40 à +35 °C

Performances initiales

Tolérance de flux lumineux	+/-7%
Chromaticité initiale	(0.38, 0.38) SDCM <5
Tolérance de consommation électrique	+/-10%
Tolérance de l'indice de rendu des couleurs initial	+/-2
Écart type de chromaticité (ellipse de McAdam)	SDCM≤5

Durées de vie (conformes IES)

Mortalité du driver à 5 000h	0,5 %
Taux de défaillance de l'appareillage à la durée de vie utile moyenne de 50 000 h	5 %
Taux de défaillance de l'appareillage à la durée de vie utile moyenne de 100 000 h	10 %
Flux lumineux sortant à la durée de vie utile moyenne* de 50 000 h	L98
Flux lumineux sortant à la durée de vie utile moyenne* de 100 000 h	L95

Données sur la durabilité

Catégorie de réparation	Classe de réparation B : pilote et source lumineuse du luminaire remplaçables par un technicien de maintenance. Les pièces et la documentation sont disponibles pendant une période prolongée.
Taux de matériau non vierge dans l'emballage	Carton > recyclé à 80%
Taux de contenu recyclable de l'emballage	Taux de recyclage du carton > 80%
Matériau d'emballage	Carton

Données du produit

Nom du produit de la commande	BDP101 LED40/740 II DS PCC GR MSP 62P
Nom de produit complet	BDP101 LED40/740 II DS PCC GR MSP 62P
Code EOC	871869934534100
Code de commande	34534100
Code 12NC	910925866304
Numérateur - Quantité par kit	1
Code EAN – Produit/Boîte	8718699345341
Conditionnement par carton	1
Codes EAN/UPC - Boîte	8718699345341
Code famille de produits	BDP101 [TOWNGUIDE PERFORMER BOWL]

Schéma dimensionnel

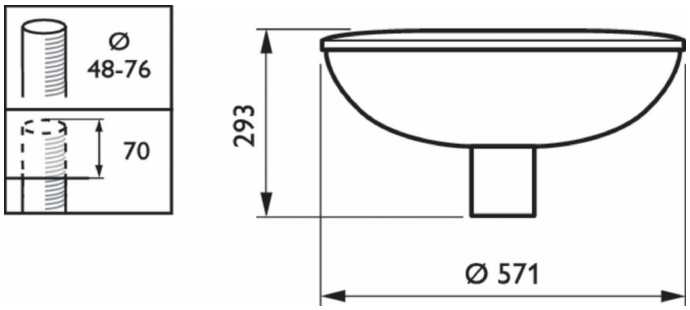

Diagramme photométrique polaire

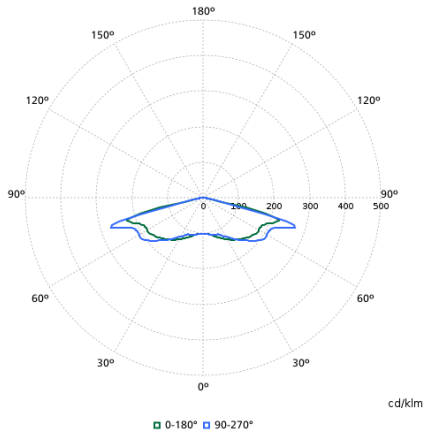

Documents connexes

Documents et certificats	Nom du document	Téléchargements
Installation Instructions	Installation-instruction-TownGuide.pdf	Téléchargements
Tender text	Tender_Text_910925866304_fr_FR.txt	Téléchargements

Logiciel plug-ins	Nom du document	Téléchargements
IES File	bdp101-led40-740-ii-ds-pcc-gr-msp-62p-910925866304.ies	Téléchargements
LDT File	bdp101-led40-740-ii-ds-pcc-gr-msp-62p-910925866304.ldt	Téléchargements
ROLF File	bdp101-led40-740-ii-ds-pcc-gr-msp-62p-910925866304.rolfz	Téléchargements
ULD File	bdp101-led40-740-ii-ds-pcc-gr-msp-62p-910925866304.uld	Téléchargements

© 2026 Signify Holding. Tous droits réservés. Les informations fournies ici peuvent être modifiées sans préavis. Signify ne fait aucune déclaration ni ne donne aucune garantie concernant la précision ou l'exhaustivité des informations ci-incluses et ne pourra être tenue pour responsable de toute action fondée sur celles-ci. Les informations présentées dans ce document ne constituent pas une offre commerciale et ne font partie d'aucun devis ni d'aucun contrat, sauf convention contraire avec Signify.