BDP260 LED74-4S/830 II DS50 SRB 62P

912300024419



TownTune post-top, Urban road & street light, 43.5 W, 5254 lm, 3000 K, CRI80, DALI, Distribution symétrique 50, Classe de sécurité II, IP66, STD

Urban road & street light, Fonte d'aluminium, Gris, Top de mât pour diamètre 62 mm, Bloc d'alimentation avec interface DALI et SystemReady, 5254 lm, 43.5 W, 121 lm/W, 3000 K, (0.410, 0.390) SDCM <5, CRI80, Distribution symétrique 50, IP66 | Protection contre la pénétration de poussière, protection contre les jets d'eau, IK10 | 20 J résistance au vandalisme, Classe de sécurité II, Niveau de protection contre les surtensions standard, Connecteur interne

Informations générales

Code famille lampe	LED74 [LED module 7400 lm]
Source lumineuse remplaçable	Oui
Nombre d'appareillages	1 unité
Driver inclus	Oui
Type de source lumineuse	LED
Service Tag	Oui
Type de lampe	LED
Valeur ajoutée	Performance
Garantie	5 ans
Évaluation de la durabilité	Signify Circle

Données techniques de l'éclairage

Rendement du flux lumineux vers le haut	0
Flux lumineux	5 254 lm
Température de couleur corrélée (nom.)	3000 K
Efficacité lumineuse (nominale)	121 lm/W
Indice de rendu de couleur (IRC)	80
Température de couleur	830 blanc chaud
Diffusion du faisceau de lumière du luminaire	152° x 155°
Type d'optique d'extérieur	Distribution symétrique 50
Surface projetée effective	0,042 m²

Fonctionnement et électricité

Tension d'entrée	220-240 V
Fréquence linéaire	50 to 60 Hz
Courant d'appel	9,6 A
Durée courant d'appel	0,13 ms
Consommation électrique	43,5 W
Facteur de puissance (fraction)	0.96
Connexion	Connecteur interne
Câble	-
Nombre de produits par disjoncteur de 16 A type B	31
Convient pour la commutation aléatoire	Oui
Classe de protection CEI	Classe de sécurité II
Protection contre les surtensions (communes/ différentielles)	Niveau de protection contre les surtensions standard

Commandes et gradation

Variation de l'intensité lumineuse	Oui
Driver / unité d'alimentation électrique / transformateur	Bloc d'alimentation avec interface DALI et SystemReady
Interface de commande	DALI
Flux lumineux constant	Non
Normes DALI	D4i™
Niveau de gradation maximal	10%

Mécanique et boîtier

Matériaux du corps	Fonte d'aluminium
Matériaux du réflecteur	Acrylate
Matériaux optiques	Méthacrylate (PMMA)
Matériaux du cache optique/de la lentille	Méthacrylate (PMMA)
Matériaux de fixation	Aluminium
Couleur du corps	Gris
Dispositif de montage	Top de mât pour diamètre 62 mm
Forme du cache optique/de la lentille	Lentille convexe
Finition du cache optique/de la lentille	Transparent
Hauteur totale	187 mm
Diamètre total	477 mm
Indice de protection	IP66 [Protection contre la pénétration de poussière, protection contre les jets d'eau]
Protection contre les chocs mécaniques	IK10 [20 J résistance au vandalisme]
Angle d'inclinaison standard pour montage en top de mât	0°
Fixation latérale pour un angle d'inclinaison standard	-
Type de cache optique/de lentille	Vasque/cache en polycarbonate résistant aux UV
Poids net (pièce)	6,800 kg

Approbation et application

Inflammabilité	Pour montage sur surfaces normalement inflammables
Marquage CE	Oui
Marquage ENEC	Marquage ENEC
Risque photobiologique	Photobiological risk group 1 @200mm to EN62778
Conforme à RoHS	Oui
Performance température ambiante Tq	25 °C
Remarques	* À une température ambiante extrême, le luminaire peut réduire automatiquement son flux afin de protéger ses composants
Gamme de températures ambiantes	-40 à +50 °C

Performances initiales

Tolérance de flux lumineux	+/-7%
Chromaticité initiale	(0.410, 0.390) SDCM <5
Tolérance de consommation électrique	+/-10%
Tolérance de l'indice de rendu des couleurs initial	+/-2
Écart type de chromaticité (ellipse de McAdam)	SDCM≤5

Durées de vie (conformes IES)

Mortalité du driver à 5 000h	0,5 %
Taux de défaillance de l'appareillage à la durée de vie utile moyenne de 100 000 h	10 %
Flux lumineux sortant à la durée de vie utile moyenne* de 100 000 h	L97

Données sur la durabilité

Catégorie de réparation	Classe de réparation B : pilote et source lumineuse du luminaire remplaçables par un technicien de maintenance. Les pièces et la documentation sont disponibles pendant une période prolongée.
Carbone incorporé (A1-A3)	58,7 kg CO_2e
Ratio de matière non vierge du produit	55,2 %
Taux de contenu recyclable du produit fini	55,2 %
Potentiel de réchauffement global (PRG) total B6 (kg CO2eq) Unité déclarée	Veuillez calculer en utilisant la valeur de votre mix énergétique local : Puissance (unité déclarée) (kW) * Durée de vie (unité déclarée) (h) * mix énergétique (kg CO2éq / kWh)
Unité fonctionnelle PRG total B6 (équivalent CO2 en kg)	Veuillez calculer en utilisant votre valeur de mix énergétique local : Puissance déclarée (kW) * 1 000 (lm) / flux lumineux déclaré (lm) * 35 000 (h) * mix énergétique (kg CO2 éq / kWh)
Taux de matériau non vierge dans l'emballage	Carton > recyclé à 80%
Taux de contenu recyclable de l'emballage	Taux de recyclage du carton > 80%
Matériau d'emballage	Carton

Données du produit

Nom du produit de la commande	BDP260 LED74-4S/830 II DS50 SRB 62P
Nom de produit complet	BDP260 LED74-4S/830 II DS50 SRB 62P
Code EOC	871869988007100
Code de commande	88007100
Code 12NC	912300024419
Numérateur - Quantité par kit	1
Code EAN – Produit/Boîte	8718699880071
Conditionnement par carton	1
Codes EAN/UPC - Boîte	8718699880071
Code famille de produits	BDP260 [TOWNTUNE CENTRAL POST-TOP]

Schéma dimensionnel

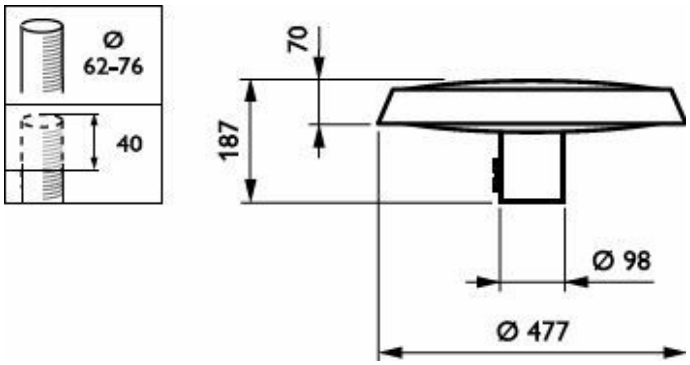

Diagramme photométrique polaire

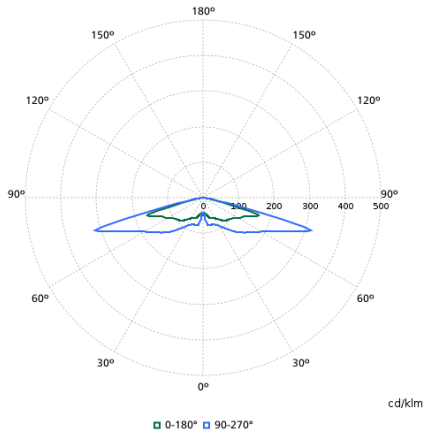

Documents connexes

Documents et certificats	Nom du document	Téléchargements
Tender text	Tender_Text_912300024419_fr_FR.txt	Téléchargements
Installation Instructions	583443000020784-BDP260-TOWNTUNE-CPT.pdf	Téléchargements

Logiciel plug-ins	Nom du document	Téléchargements
IES File	bdp260-led74-4s-830-ii-ds50-srb-62p-912300024419.ies	Téléchargements
LDT File	bdp260-led74-4s-830-ii-ds50-srb-62p-912300024419.ldt	Téléchargements
ROLF File	bdp260-led74-4s-830-ii-ds50-srb-62p-912300024419.rolfz	Téléchargements
ULD File	bdp260-led74-4s-830-ii-ds50-srb-62p-912300024419.uld	Téléchargements

© 2026 Signify Holding. Tous droits réservés. Les informations fournies ici peuvent être modifiées sans préavis. Signify ne fait aucune déclaration ni ne donne aucune garantie concernant la précision ou l'exhaustivité des informations ci-incluses et ne pourra être tenue pour responsable de toute action fondée sur celles-ci. Les informations présentées dans ce document ne constituent pas une offre commerciale et ne font partie d'aucun devis ni d'aucun contrat, sauf convention contraire avec Signify.