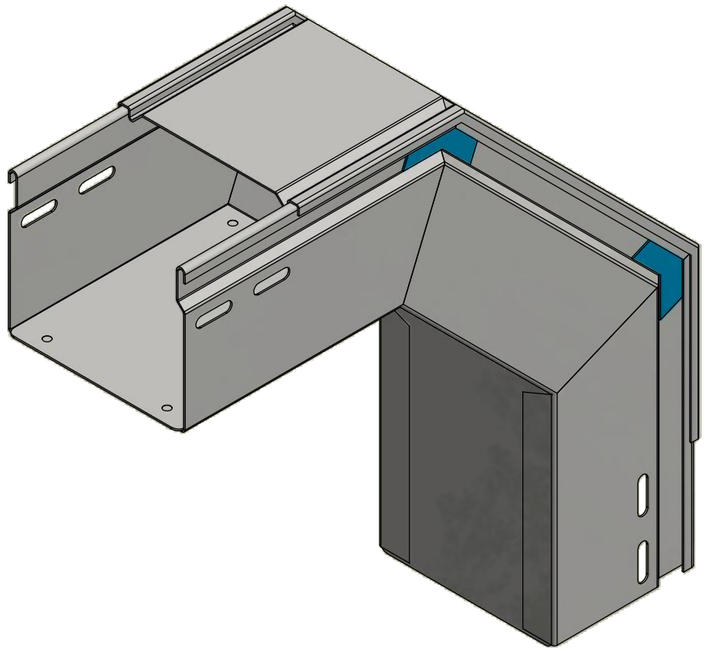

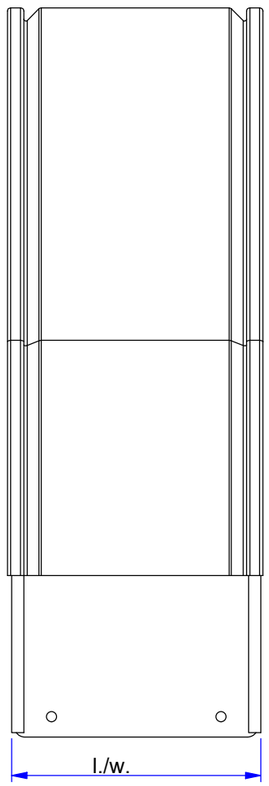

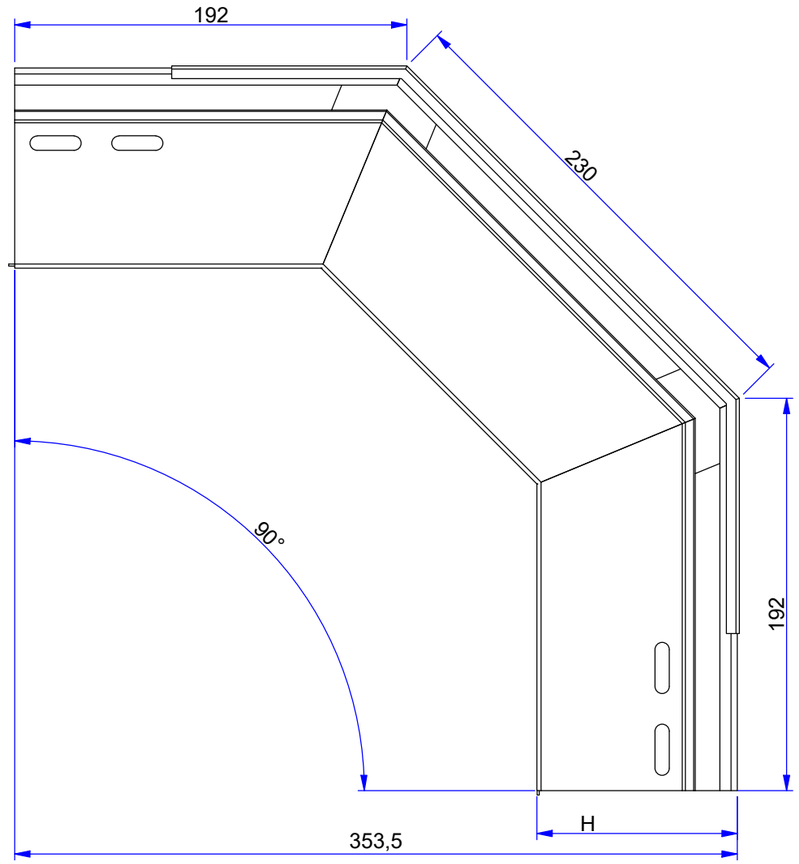

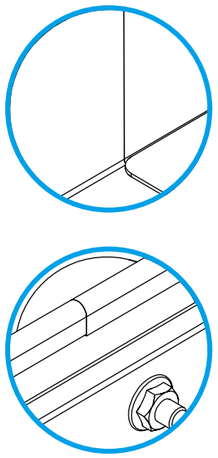

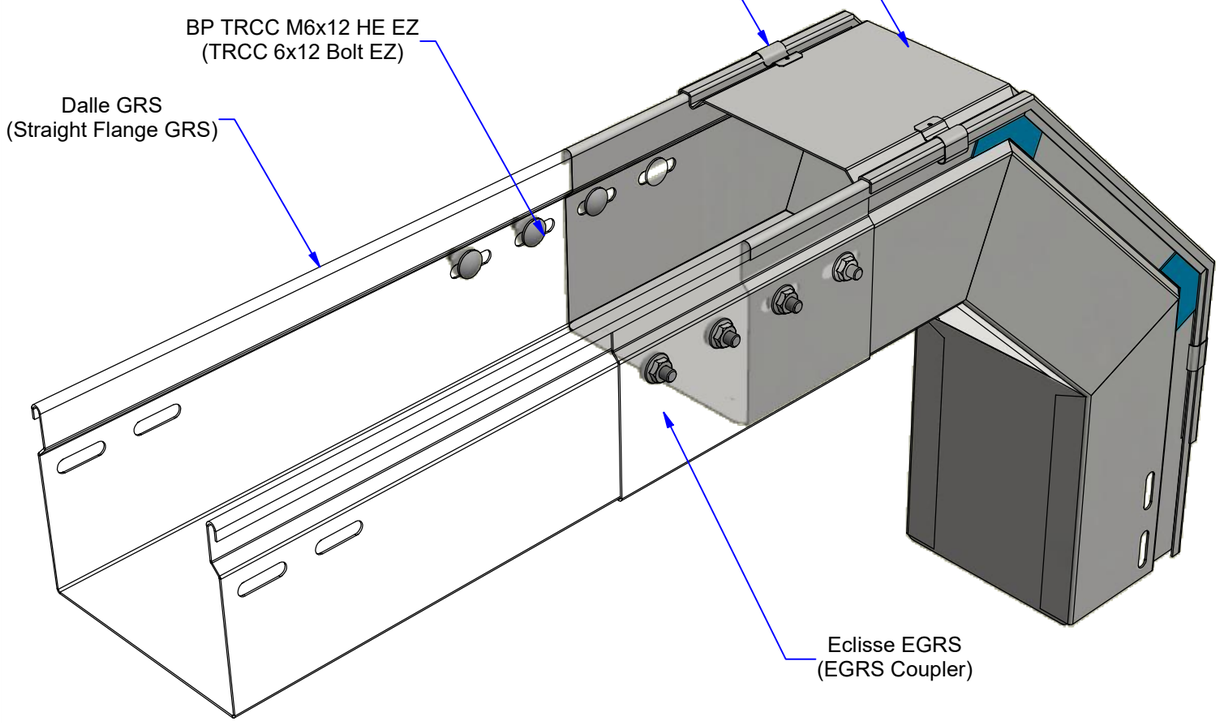

Description	Code	Masse/Weight Kg/p	Ep./Th. mm	H mm	l./w. mm
CONVEXE GRS 96X 96 SZ +CO	030147	1,850	1,00	96	98
CONVEXE GRS 120X 96 SZ +CO	030148	2,010	1,00	96	122
CONVEXE GRS 144X 96 SZ +CO	030149	2,160	1,00	96	146
CONVEXE GRS 192X 96 SZ +CO	-	2,460	1,00	96	194
CONVEXE GRS 312X 96 SZ +CO	030153	3,250	1,00	96	314
CONVEXE GRS 408X 96 SZ +CO	030155	4,240	1,00	96	410
CONVEXE GRS 504X 96 SZ +CO	030157	4,940	1,00	96	506

SZ :Tôle d'acier galvanisé avant fabrication suivant NF EN 10346 (S220 GD / Z).

G : Pre-galvanised according to NF EN 10346 (S220 GD / Z).

www.niedaxfrance.fr

CONVEXE 90 GRS 96 + CO SZ
VO RISER 90 GRS 96 + COVER G

CE

ASSISTANCE TECHNIQUE
+33 (0)1 55 95 92 17
pole.technique@niedax.fr

FT03276

NIEDAX France