theLuxa S150 BK

N° de réf.: 1010501

Präsenzmelder & Bewegungsmelder
Wandmontage außen

Description des fonctions

- Détecteur de mouvement (PIR)
- Commande automatique de l'éclairage en fonction de la présence et de la luminosité
- Pour l'extérieur
- Protection anti-angle mort complémentaire
- Tête de capteur pivotable à l'horizontale de ± 90° et inclinable de 30° vers le bas
- Seuil de luminosité et temporisation à l'extinction réglables
- Mesure de lumière mixte idéale pour commander des lampes fluorescentes, à incandescence, à halogène et LED
- Commutation au passage par zéro pour charges élevées et protection des contacts
- Fonction d'apprentissage (Teach-in) de la valeur actuelle de luminosité possible
- Fonction impulsions
- Fonction de test pour contrôler la zone de détection
- Montage possible sur boîtier encastré (60 mm)
- Montage d'une seule main du socle
- Mise en service immédiate possible grâce aux préréglages en usine
- Éléments de réglage protégés
- Borne pour conducteur de protection

PLUS X AWARD
2014 ausgezeichnet für:
Design
Funktionalität

Caractéristiques techniques

	theLuxa S150 BK
Tension d'alimentation	230 V CA
Fréquence	50 Hz
Consommation stand-by	~0,9 W
Mesure de lumière	Mesure de lumière mixte
Nombre de canaux	1
Couleur	Noir (similaire à RAL 9005)
Sortie de commutation	Lumière
Type de montage	Montage mural
Plage de réglage	5 – 1000 lx

	theLuxa S150 BK
Puissance de commutation	10 A pour 230 V CA, cos φ = 1, 6 A pour 230 V CA, cos φ = 0,6, 3 AX pour 230 V CA, cos φ = 0,3
Couverture angulaire	150°
Hauteur de montage	2 – 4 m
Temporisation lumière	1 s-20 min
Charge de lampes à incand./ halogène	2300 W

theLuxa S150 BK

N° de réf.: 1010501

Caractéristiques techniques

	theLuxa S150 BK
Charge de tubes fluorescents (compensés en série), non compensée	2300 VA
Charge de tubes fluorescents (compensés en série), à compensation parallèle	1200 VA 120 µF
Charge de tubes fluorescents compensés en série	2300 VA
Charge de tubes fluorescents (RPE)	1000 W
Lampes fluocompactes	250 W
Courant de commutation	max. 300 A / 200 µs
Lampe LED < 2 W	50 W

	theLuxa S150 BK
Lampe LED 2-8 W	500 W
Lampe LED > 8 W	500 W
Éclairage	Lampes à incandescence/lampes à halogène, Lampes à fluorescence, Lampes fluocompactes, LEDs
Réglable à distance	–
Température ambiante	-25°C ... 45°C
Indice de résistance	IK04
Classe de protection	II
Indice de protection	IP 55

Schémas de raccordement

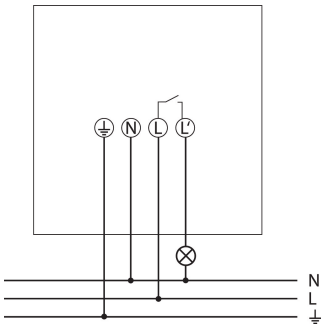

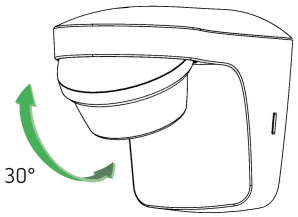

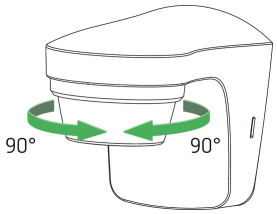

Zone de détection pour les applications de planification à une température de 21 °C

Hauteur de montage (A)	Zone transversale (t)	Zone frontale (R)	
2 m	9 m	3 m	
2,5 m	12 m	5 m	
3 m	12 m	5 m	
3,5 m	12 m	5 m	
4 m	9 m	3 m	

theLuxa S150 BK

N° de réf.: 1010501

Zone de détection pour les applications de planification à une température de 21 °C

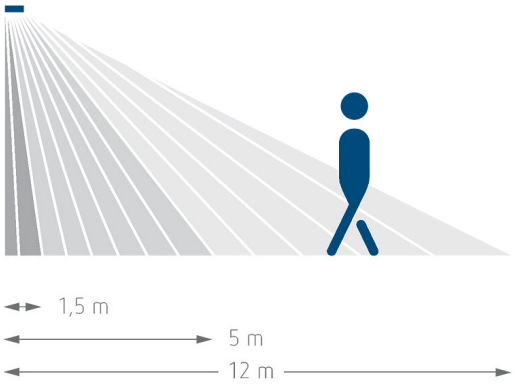

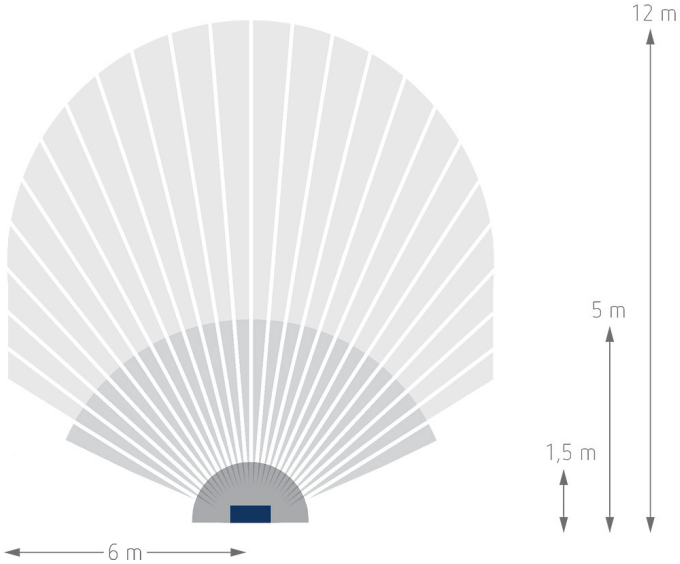

Plans d'encombrement

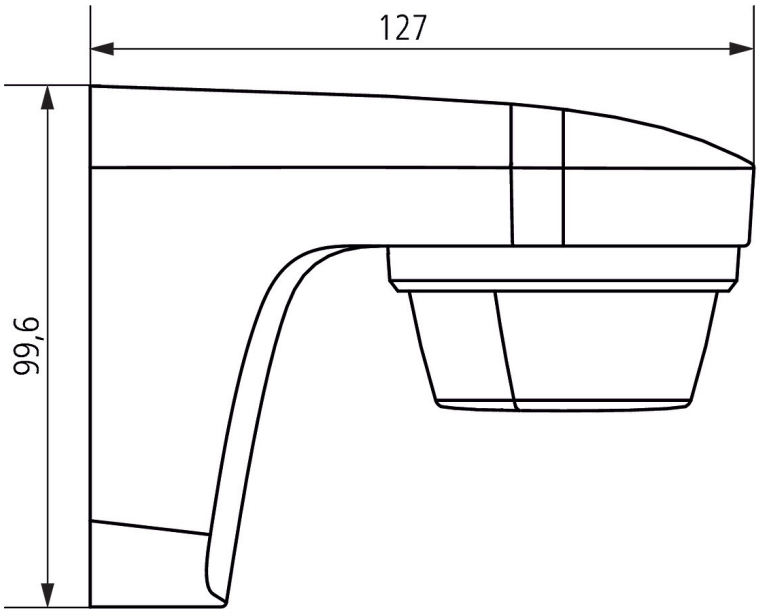

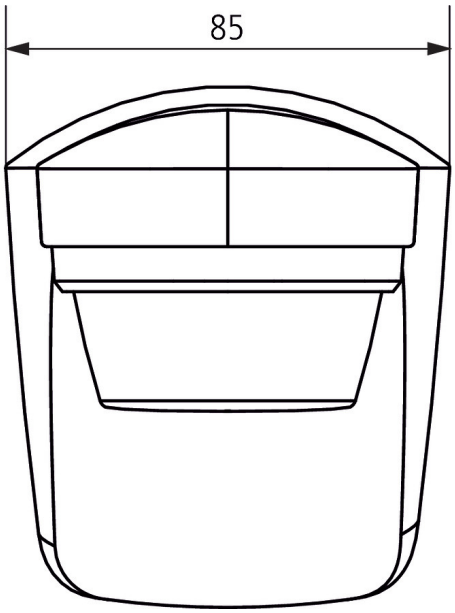

Accessoires

Fixation d'angle theLuxa S BK
N° de réf.: 9070903

Entretoise pour fixation murale theLuxa S BK
N° de réf.: 9070907