Module de touche, F50, thermoplastique laqué, Série A, Noir mat

Reference number:	A 501 TSA SWM
EAN/GTIN:	4011377190672
Couleur:	Noir mat
Matière:	thermoplastique

Possibilité d'impression individuelle en couleur

laqué mat
Se monte sur les modules F 50, 1 voie de la série AS/A
Art. N°. : A 5071 TSM, A 5291 1ST, A 5091 TSEM, A 5071 RF TSM, A 5212 TSM, FM A 5001 M

Dimensions

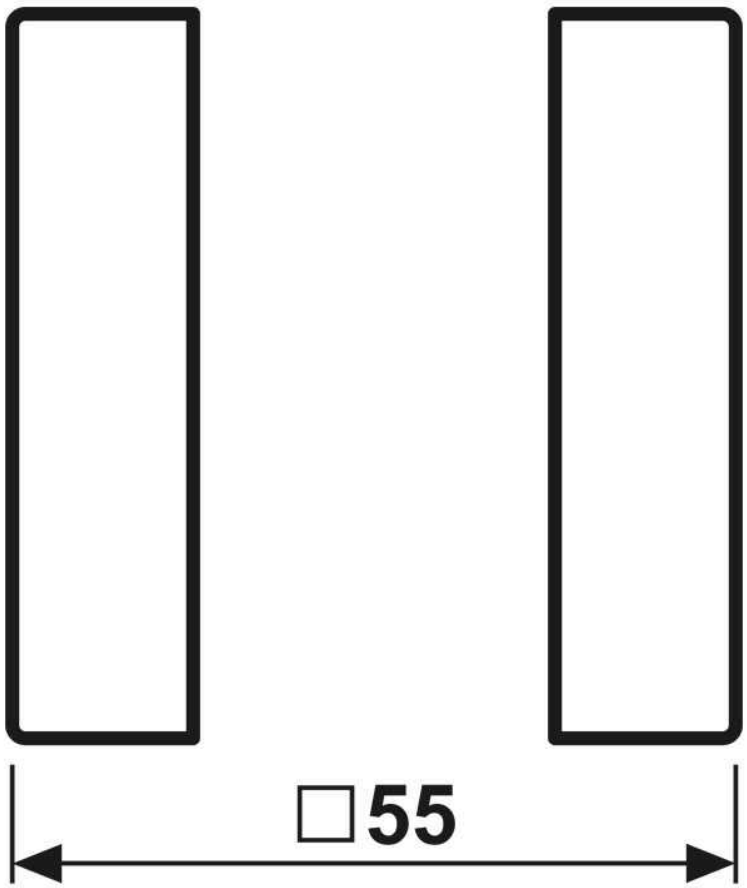

ALBRECHT JUNG GMBH & CO. KG
Volmestraße 1
58579 Schalksmühle
Téléphone +49 (0) 23 55/80 60
E-Mail kundencenter@jung.de

Montage

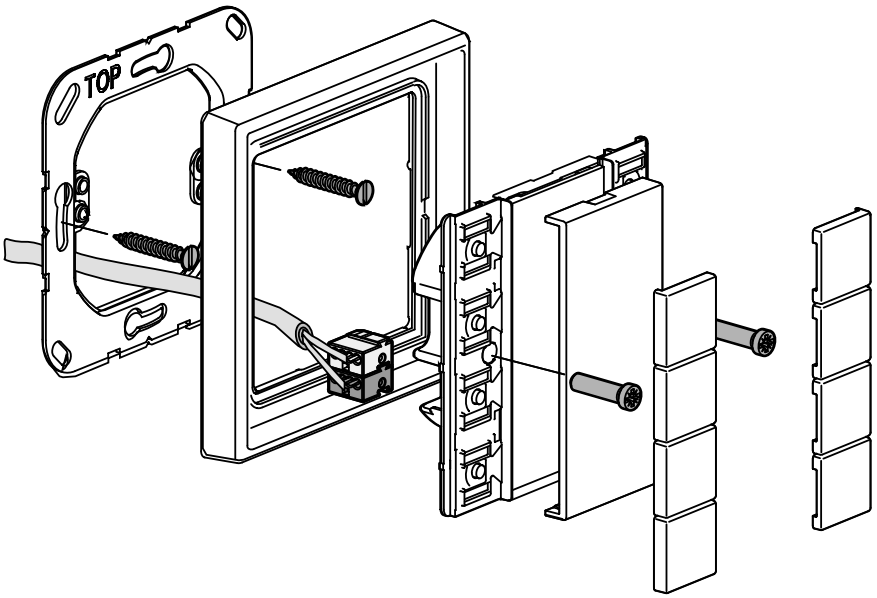

ALBRECHT JUNG GMBH & CO. KG | Volmestraße 1 | 58579 Schalksmühle | GERMANY 09/2022