Power DALI rotary controller TW

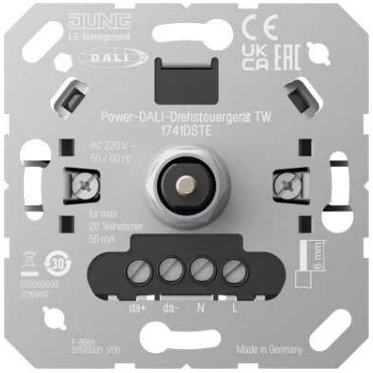

Reference number:	1741 DSTE
EAN/GTIN:	4011377206588

DALI-2 single-master

Usage conforme
- Réglage de la luminosité pour les éclairages à interface DALI
- Réglage de la température de couleur pour luminaire équipé de DALI Device Type 8 pour Tunable White selon IEC 62386-209
- Montage dans une boîte d'appareillage avec dimensions selon la norme DIN 49073

Caractéristiques produits
- Le Variateur rotatif Power DALI TW délivre un courant de commande pour jusqu'à 28 participants DALI.
- Enregistrement de valeurs limites de température de couleur
- Enregistrement de la luminosité de base et d'une luminosité d'activation
- Certifié selon IEC 62386-101 et -103 (Single Master)
- L'appareil fonctionne comme DALI-2 single-master et ne doit pas être combiné avec d'autres commandes DALI

Enjoliveurs :
Série AS / A : Art. N°. A 1740 ..
Série CD : Art. N°. CD 1740 ..
Série LS : Art. N°. LS 1740 .., .. 1740 ..

Caractéristiques techniques

Tension nominale :	AC 230 V ~
Fréquence secteur :	50/60 Hz
Puissance absorbée :	max. 2 W
Température ambiante :	-5 ... +45 °C
Tension nominale DALI :	DC 16 V (typ.)
Courant de bus admissible :	max. 250 mA
Courant de bus garanti :	56 mA
Courant de court-circuit :	max. 61 mA
Réglage de la température de couleur :	2.000 ... 10.000 K
Courant de sortie :	max. 56 mA
Nombre de participants DALI :	max. 28

ALBRECHT JUNG GMBH & CO. KG
Volmestraße 1
58579 Schalksmühle
Téléphone +49 (0) 23 55/80 60
E-Mail kundencenter@jung.de

Montage

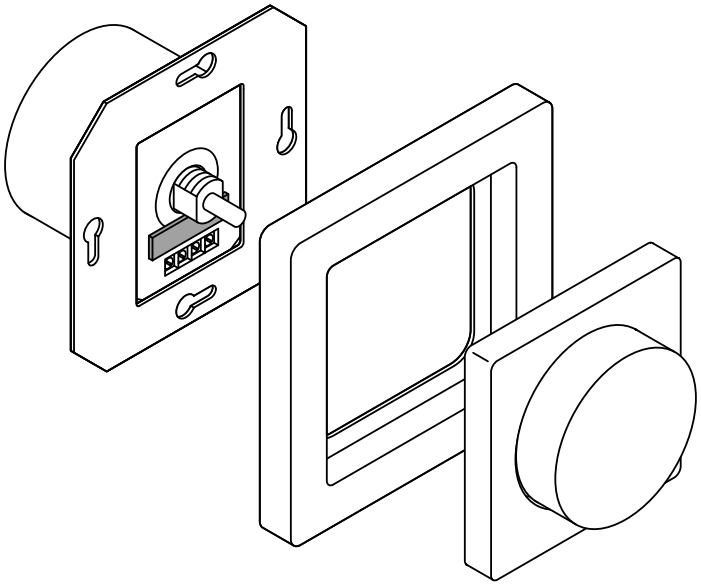

ALBRECHT JUNG GMBH & CO. KG | Volmestraße 1 | 58579 Schalksmühle | GERMANY

02/2023