Variateur rotatif LED avec bouton push/push

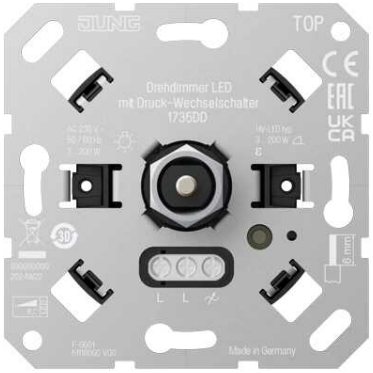

Reference number:	1735 DD
EAN/GTIN:	4011377360556

nouveau

avec bouton push/push
sans griffes de fixation

Usage conforme
- Commutation et variation de l'éclairage avec découpage de fin de phase
- Fonctionnement avec enjoliveur adapté
- Montage dans une boîte d'appareillage avec dimensions selon la norme DIN 49073

Caractéristiques produits
- Principe de variation : découpage de fin de phase
- Mise en marche par démarrage progressif avec ménagement des lampes
- Luminosité minimale enregistrable de manière permanente
- Luminosité maximale enregistrable de manière permanente
- Protection électronique contre les courts-circuits
- Protection thermique électronique
- Commutation 2 directions possible avec l'interrupteur va-et-vient

Enjoliveurs :
Série AS / A : Art. N°. A 1740 ..
Série CD : Art. N°. CD 1740 ..
Série LS : Art. N°. LS 1740 .., .. 1740 ..

Kit de griffes de fixation pour 10 mécanismes encastrés:
Art. N°. : 17 SPK

Caractéristiques techniques

Tension nominale :	AC 230 V ~
Fréquence secteur :	50/60 Hz
Puissance au repos :	0 W
Puissance dissipée :	max. 2 W
Température ambiante :	0 ... +35 °C
Puissance connectée à 35 °C	
Lampes à incandescence :	3 ... 200 W
Lampes à halogène HT :	3 ... 200 W
Lampes LED HT :	typ. 3 ... 200 W

Ballast électronique LED avec lampes LED :	3 ... 200 W
Réduction de puissance	
par 5 °C dépassement de 35 °C :	-10 %
en cas d'intégration à un mur en bois ou en pierres sèches :	-15 %
en cas d'intégration dans des combinaisons multiples :	-20 %
Connexion	bornes à vis
Longueur totale du câble de charge :	max. 100 m
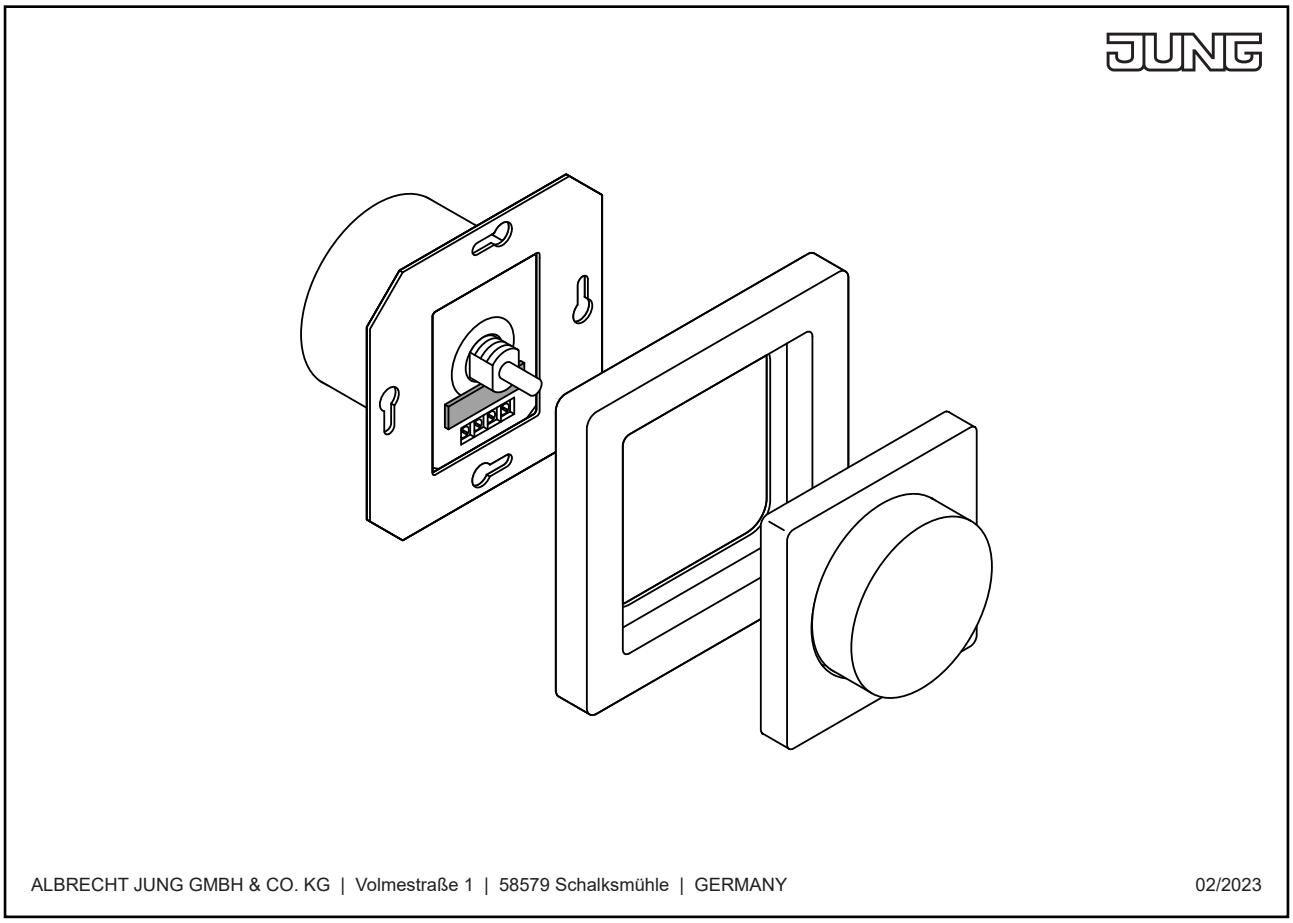
Montage