ISTRUZIONI DI MONTAGGIO (I)

Seguire attentamente le indicazioni riportate nelle raffigurazioni.
I componenti che dovessero danneggiarsi devono essere sostituiti con componenti analoghi.
Assicurarsi sempre che la superficie del diffusore non sia occlusa da sporco o altri materiali.
Serrare le viti di chiusura del telaio con una sequenza incrociata ed in più passaggi, per evitare deformazioni che potrebbero compromettere il grado di protezione.

IN CASO DI MANUTENZIONE TOGLIERE TENSIONE !

Idoneo per il funzionamento in interni

2 m Dist. min. oggetto illuminato

Apparecchio per lampade a vapori di sodio ad alta pressione ad accenditore esterno(alla lampada).

Sostituire gli schermi di protezione danneggiati utilizzando ricambi Disano.

MOUNTING INSTRUCTIONS (EN)

Please follow the instructions as shown in the relative picture.
Damaged components must be replaced with new ones of the same type.
Always make sure the diffuser surface is cleaned of dirt and other foreign matter.
Tighten the frame's screws crosswise and more than once to avoid deformations which may affect the fixture's protection rating and make the product unsafe.

TURN THE POWER OFF DURING MAINTENANCE !

Suitable for indoor use.

2 m Min. distance of lighted object.

Suitable for use with high-pressure sodium lamps that require external powering.

Replace damaged protective shields with Disano spare parts only.

INSTRUCTIONS DE MONTAGE (F)

S'en tenir scrupuleusement aux indications affichées sur les schémas.
Les composants endommagés devront être remplacés par des composants du même type.
Toujours vérifier que la surface du diffuseur n'est pas obstruée par de la saleté ou tout autre corps étranger.
Serrer les vis de blocage du châssis en séquence croisée, en plusieurs étapes, afin d'éviter toute déformation pouvant compromettre le niveau de protection.

EN CAS DE D'ENTRETIEN, COUPER L'ALIMENTATION !

Apte à fonctionner en intérieur.

2 m Distance min. de l'objet éclairé

Appareil utilisant des lampes aux vapeurs de sodium haute pression qui nécessitent un amorceur externe.

Remplacer les verres de protection endommagés, en utilisant des pièces de rechange Disano.

MONTAGEANLEITUNG (DE)

Die in den Darstellungen aufgeführten Angaben müssen strengstens befolgt werden.
Jene Bestandteile, die möglicherweise beschädigt werden könnten, müssen durch analoge Bestandteile ersetzt werden.
Stets sicherstellen, dass die Funktionstüchtigkeit der Oberfläche der Streuscheibe nicht aufgrund des Vorhandenseins von Schmutz oder anderen Ablagerungen beeinträchtigt wird.
Die Verschlussschrauben des Rahmengestells in kreuzweiser Abfolge und in mehreren Schritten anziehen, um eventuell auftretende Verformungen zu vermeiden, welche den Schutzgrad des Produktes beeinflussen könnten.

BEI WARTUNGSVORGÄNGEN, SPANNUNG AUSSCHLIESSEN !

Für den Einsatz in Innenbereichen geeignet.

2 m DMindestabstand zum beleucheteten Gegenstand.

Gerät für Hochdruck – Natriumdampflampen mit externem Einschaltungssystem (an der Lampe).

Beschädigte Abschirmschutzeinrichtungen ausschließlich durch originale Ersatzeile von Firma Disano ersetzen.

INSTRUCCIONES DE MONTAJE (ES)

Siga atentamente las instrucciones que se recogen en las ilustraciones.
Los componentes que sufrieran daños han de ser sustituidos con componentes análogos.
Asegúrese siempre de que la superficie del difusor no esté obstruida por suciedad u otros materiales.
Apriete los tornillos de cierre del marco con una secuencia cruzada, y en varios pasos, para evitar deformaciones que podrían comprometer el grado de protección.

EN CASO DE MANTENIMIENTO, DESCONECTE LA CORRIENTE!

Luminaria apropriada para funcionar en interiores.

2 m Distancia mín. del objeto alumbrado

Luminaria para lámparas de vapores de sodio a alta presión con un encendedor externo a la lámpara.

Sustituya las pantallas de protección dañadas utilizando repuestos Disano.

INSTRUÇÕES DE MONTAGEM (PT)

Seguir meticulosamente as instruções indicadas nas figuras.
Os componentes eventualmente danificados devem ser substituídos por outros idênticos.
Verificar sempre que a superfície do difusor de vidro não esteja obstruída por sujidade ou outros materiais.
Apertar os parafusos de encerramento da armação com uma sequência cruzada e em várias passagens, para evitar deformações que podem comprometer o grau de protecção.

NO CASO DE MANUTENÇÃO, DESLIGAR A CORRENTE ELÉCTRICA !

Aparelho apto a funcionar no interior.

2 m Distância mín. do objecto iluminado

Estes aparelhos usam lâmpadas de vapor de sódio de alta pressão que requerem um interruptor externo.

Substituir os vidros de protecçao danificados, usando peças sobresselentes da Disano.

ИНСТРУКЦИЯ ПО МОНТАЖУ (RUS)

Точно следуйте указаниям, подкрепленным рисунками.
Для замены неисправных компонентов используйте только аналогичные запчасти.
Убедитесь в чистоте поверхности рассеивателя (проверьте на отсутствие засорения и загрязнения).
Во избежание деформации, которая может нарушить степень защиты, зажимные винты корпуса должны быть затянуты в несколько заходов в перекрестной последовательности.

ПЕРЕД ОБСЛУЖИВАНИЕМ НЕОБХОДИМО ОТКЛЮЧИТЬ ПИТАНИЕ !

Пригоден для работы в помещениях.

2 m Мин. расстояние освещенного объекта

Светильник для натриевых ламп высокого давления с наружным (по отношению к лампе) стартером.

При замене поврежденных рассеивателей используйте запчасти Disano.

INSTRUKCJE MONTAŻU (PL)

Dokładnie przestrzegać zaleceń zamieszczonych na rysunkach.
Elementy, które mogą ulec uszkodzeniu, należy zastąpić analogicznymi elementami.
Należy zawsze upewnić się, że powierzchnia dyfuzora nie jest zatkana przez brud lub inne materiały.
Dokręcać śrubki ramki równomiernie w kilku etapach, aby zapobiec zniekształceniom, które mogą powodować zmianę stopnia protekcji.

W PRZYPADKU WYKONYWANIA KONSERWACJI NALEŻY NAJPIERW ODŁĄCZYĆ NAPIĘCIE !

Przeznaczony do funkcjonowania wewnątrz budynków.

2 m Minimalna odległość oświetlanego przedmiotu

Oprawa do lamp sodowych o wysokim ciśnieniu z zapłonnikiem zewnętrznym (poza lampą) .

Wymienić uszkodzone osłony wykorzystując części zamienne Disano.

(I) La Direttiva Europea 2002/95/CE sul trattamento dei rifiuti di apparecchi elettrici ed elettronici (RAEE) dispone quanto segue:
1. Gli apparecchi di illuminazione non debbono essere trattati come normali rifiuti urbani.
2. Gli apparecchi illuminanti dismessi debbono essere consegnati alle discariche espressamente autorizzate o riconsegnate al distributore all'atto dell'acquisto di un nuovo apparecchio.
3. Le lampade, se smaltite con l'apparecchio, non devono essere frantumate in quanto contenenti sostanze altamente inquinanti per l'ambiente.
4. Il simbolo del bidone barrato è riportato sui prodotti per ricordare gli obblighi di raccolta separata.
5. Lo smaltimento abusivo di detti rifiuti è punito dalla legge.

(EN) Pursuant to the EU Directive 2002/95/EC on waste electrical and electronic equipment (WEEE)the following shall apply :
1. Lighting fittings are not to be treated as urban waste.
2. Discarded lighting fittings are to be delivered to authorised waste disposal facilities or returned to the distributor when a new equipment of the same time is purchased.
3. Fixtures that are disposed of must not be disassembled or crushed as they contain highly polluting substances.
4. The crossed-out bin mark is applied to remind users that the product must be disposed of according to applicable legislation.
5. Unauthorised disposal of waste is an offence and will result in the penalties prescribed by the law.

(F) La Directive Européenne 2002/95/CE sur le traitement des déchets des équipements électriques et électroniques (RAEE) stipule ce qui suit:
1. Les luminaires ne doivent pas être traités comme des déchets urbains classiques.
2. Les appareils d'éclairage qui ne sont plus utilisés doivent être soit mis dans les décharges expressément autorisées soit rendus au distributeur lors de l'achat d'un appareil neuf.
3. Les ampoules électriques, si éliminées avec le luminaire, ne doivent pas être brisées, étant donné qu'elles contiennent des substances fortement polluantes pour l'environnement.
4. Le symbole de la poubelle barrée est affiché sur les produits, pour rappeler l'obligation de collecte séparée.
5. Toute élimination abusive des déchets visés plus haut est punie par la loi.

(DE) Die Europäische Richtlinie 2002/95/CE, welche sich auf die Entsorgung von elektrischen und elektronischen Geräten bezieht (RAEE), legt die nachstehend aufgeführten Vorschriften fest:
1. Beleuchtungsgeräte dürfen keinesfalls wie andere normale, städtische Abfälle behandelt werden.
2. Beleuchtungsgeräte, die nicht mehr genutzt werden, müssen bei den betreffenden und ausdrücklich dafür vorgesehenen Sammelstellen abgegeben oder direkt beim Erwerb eines neuen Gerätes dem Händler übergeben werden.
3. Falls die Lampen zusammen mit dem Gerät entsorgt werden, dürfen diese keinesfalls zerbrochen sein, da sie aus umweltgefährdenden Substanzen zusammengesetzt sind.
4. Das Symbol mit der angekreuzten Mülltonne, welches auf den Produkten vorhanden ist, soll daran erinnern, dass das Produkt am Ende seiner Nutzungsdauer von anderen Abfällen getrennt werden muss.
5. Eine unerlaubte Entsorgung der genannten Abfälle wird gesetzlich bestraft.

(ES) La Directiva Europea 200/95/CE sobre el tratamiento, reciclado y eliminación de residuos de aparatos eléctricos y electrónicos (RAEE)establece lo siguiente:
1. Las luminarias no han de tratarse como residuos urbanos normales.
2. Las luminarias eliminadas han de entregarse en puntos limpios autorizados especificamente o al distribuidor en el momento que se compre una luminaria nueva.
3. Las lámparas, si se eliminan con la luminaria, no han de triturarse ya que contienen sustancias contaminantes para el medio ambiente.
4. El símbolo del contenedor se muestra en los productos para recordar las obligaciones de recogida separada.
5. La eliminación abusiva de dichos residuos está castigada por la ley.

(PT) A Directiva Europeia 2002/95/CE relativa ao tratamento dos resíduos de aparelhos eléctricos e electrónicos (RAEE) estabelece :
1. Os aparelhos de iluminação não devem ser tratados como resíduos urbanos normais.
2. Os resíduos de aparelhos de iluminação devem ser entregues nos centros de recolha autorizados ou devolvidos ao distribuidor no acto da compra de um novo aparelho.
3. As lâmpadas, se forem eliminadas junto com o aparelho, não devem ser trituradas, dado que contêm substâncias altamente poluidoras.
4. O símbolo do caixote barrado é indicado nos produtos para lembrar que deve ser efectuada uma recolha selectiva.
5. A destruição abusiva destes resíduos é punida pela lei.

(RUS) Европейская директива 2002/95/CE (RAEE) по утилизации отходов производства электрического и электронного оборудования предписывает следующее:
1. Приборы освещения должны утилизироваться отдельно от обычных бытовых отходов.
2. Отработавшие свой срок приборы освещения сдаются на утилизацию в авторизованные пункты сбора или возвращаются дистрибьютеру при покупке нового светильника.
3. Лампы, если они идут на утилизацию вместе со светильником, не должны разбиваться, так как содержат чрезвычайно вредные для окружающей среды вещества.
4. Знак перечеркнутого мусорного контейнера приведен на продукции для напоминания потребителям об обязательности дифференцированного сбора.
5. Незаконная переработка отходов карается законом.

(PL) Dyrektywa Europejska 2002/95/WE dotycząca wykorzystywania odpadów sprzętu elektrycznego i elektronicznego (RAEE) rozporządza co następuje:
1. Oprawy oświetleniowe nie mogą być wyrzucane jako zwykłe odpady miejskie.
2. Zużyte oprawy należy oddać do specjalnie w tym celu autoryzowanych punktów zajmujących się selektywną zbiórką odpadów lub do sklepu przy okazji dokonywania zakupu nowej oprawy.
3. Żarówki wyrzucane razem z oprawą nie mogą być tłuczone, ponieważ zawierają substancje silnie zanieczyszczające środowisko.
4. Symbol przekreślonego kosza na śmieci zamieszczony na urządzeniach służy do przypomnienia o obowiązku stosowania zasady selektywnej zbiórki odpadów.
5. Nielegalna utylizacja wyżej wymienionych odpadów jest karalna zgodnie z prawem.

---

disano illuminazione

- Seguire attentamente le istruzioni per garantire un funzionamento corretto e sicuro.
- Conservare questo foglio per future necessità. Per eventuali problemi contattare il fornitore.
- Conservare l'etichetta dell'imballo per consentire la rintracciabilità del lotto di produzione, in caso di reclamo.
- Il prodotto non deve essere modificato. Qualsiasi modifica annulla la garanzia e può rendere pericoloso il prodotto.
- La DISANO ILLUMINAZIONE S.p.A. declina ogni responsabilità per danni causati da un proprio prodotto montato in modo non conforme alle istruzioni.
- L'installazione dei prodotti deve essere eseguita a regola d'arte.

- Please follow the instructions supplied with the product to ensure proper and safe operation.
- Keep this sheet for future reference. Please contact the supplier in case of doubt.
- Keep the packaging label to allow easy tracking of the product in case of complaints.
- The product cannot be modified. Any modification will void the warranty and may make the product unsafe.
- DISANO ILLUMINAZIONE S.p.A. cannot be held responsible for damages caused by installation performed other than in strict accordance with the instructions described in this section. Products must be installed according to the state of the art.

- Suivre attentivement les indications données, pour garantir un fonctionnement correct et sans risque.
- Conserver la présente notice pour toute nécessité future. En cas de problème, contacter le fournisseur.
- Pour toute réclamation éventuelle, conserver l'etiquette de l'emballage afin de permettre la traçabilité du lot de production.
- Le produit ne doit pas être modifié. Toute modification qui serait apportée annule la garantie et peut rendre dangeroux l'appareil.
- DISANO ILLUMINAZIONE S.p.A. décline toute responsabilité pour les dommages provoqués par suite d'une installation non conforme aux indications données.
- L'installation des appareils doit s'effectuer selon les règles de l'art.

- Die Anleitungen müssen strengstens befolgt werden, damit ein korrekter und sicherer Betrieb gewährleistet werden kann.
- Dieses Merkblatt fur zukunftige Einsatznotwendigkeiten aufbewahren. Falls Problem irgendwelcher Art auftreten sollten, bitte den Lieferanten informieren.
- Das Etikett, welches sich auf der Verpackung befindet, muss gut aufbewahrt werden, da es auf diese Art und Weise im Falle von Reklamationen möglich ist, den Warenposten der jeweiligen Produktion ausfindig zu machen.
- Am Produkt dürfen keinesfalls Änderungen vorgenommen werden. Jede einzelne Änderung lässt die Garantie definitiv erlischen und kann dazu führen, dass das Produkt eine Gefahr darstellt.
- Das Unternehmen DISANO ILLUMINAZIONE S.p.A. übernimmt keinerlei Haftung für Schäden, die durch ein Produkt verursacht werden, das nicht gemäß den Anleitungen montiert worden ist.
- Die Installation der Produkte muss fachgerecht durchgeführt werden.

- Siga atentamente las instrucciones a fin de garantizar um funcionamiento correcto y seguro.
- Conserve esta hoja para necesidades futuras. En caso de problemas, póngase en contacto con el proveedor.
- Conservar la etiqueta de embalaje para permitir localizar el lote de producción en caso de reclamación.
- El producto no ha de modificarse. Cualquier cambio anula la garantía y puede hacer peligroso el producto.
- DISANO ILLUMINAZIONE S.p.A. declina toda responsabilidad por daños provocados por un producto de su marca si no se ha montado con arreglo a las instrucciones.
- La instalación de los productos tiene que realizarse cumpliendo con todos los requisitos.

- Seguir as instruções com a máxima atenção para garantir um funcionamento correcto e seguro.
- Guardar este folheto de instruções para futuras consultas. Face a qualquer problema, contactar o seu fornecedor.
- Conservar a etiqueta da embalagem a fim de permitir, em caso de reclamação, a identificação do lote de produção.
- O produto não deve ser modificado. Qualquer modificação efectuada anula a garantia e pode tornar o produto perigoso.
- A DISANO ILLUMINAZIONE S.p.A. não assume nenhuma responsabilidade devida a danos causados pela montagem não correspondente às instruções de um seu produto.
- A montagem dos produtos deve ser feita de acordo com as normas em vigor.

- Чтобы гарантировать правильную и безопасную работу изделий, стого придерживайтесь инстукции.
- Сохраняйте этот листок для последующего использования.
- При возникновении каких-либо проблем обращайтесь к поставщику.
- Сохраняйте упаковочный ярлык для отслеживания партии изделий в случае возникновения претензий.
- Запрещается вносить изменения в изделия. Любое изменение делает гарантию недействительной и может сделать изделие опасным.
- DISANO ILLUMINAZIONE S.p.A. снимает с себя ответственность за любой ущерб, причиненный вследствие нарушения инструкции по монтажу своей продукции.
- Установка изделий должна быть выполнена безукоризненно.

- Aby zagwarantować prawidłowe i bezpieczne funkcjonowanie urządzenia należy dokładnie przestrzegać zaleceń.
- Przechowywać instrukcję w celu wykorzystania jej w przyszłości. W przypadku wystąpienia ewentualnych problemów należy skontaktować się z dostawcą urządzenia.
- Przechowywać etykietkę opakowania, aby umożliwić odszukanie partii produkcji w przypadku składania reklamacji.
- Nie modyfikować produktu. Wszelkie modyfikacje powodują unieważnienie gwarancji i mogą sprawić, że jego używanie będzie niebezpieczne.
- Firma DISANO ILLUMINAZIONE S.p.A. zrzeka się wszelkiej odpowiedzialności za szkody spowodowane przez własne produkty, zainstalowane w sposób niezgodny z zaleceniami.
- Instalację produktów należy przeprowadzić zgodnie z zasadami sztuki.

04/12

LUCENTE
QUASAR

CE

81767971 C013_34

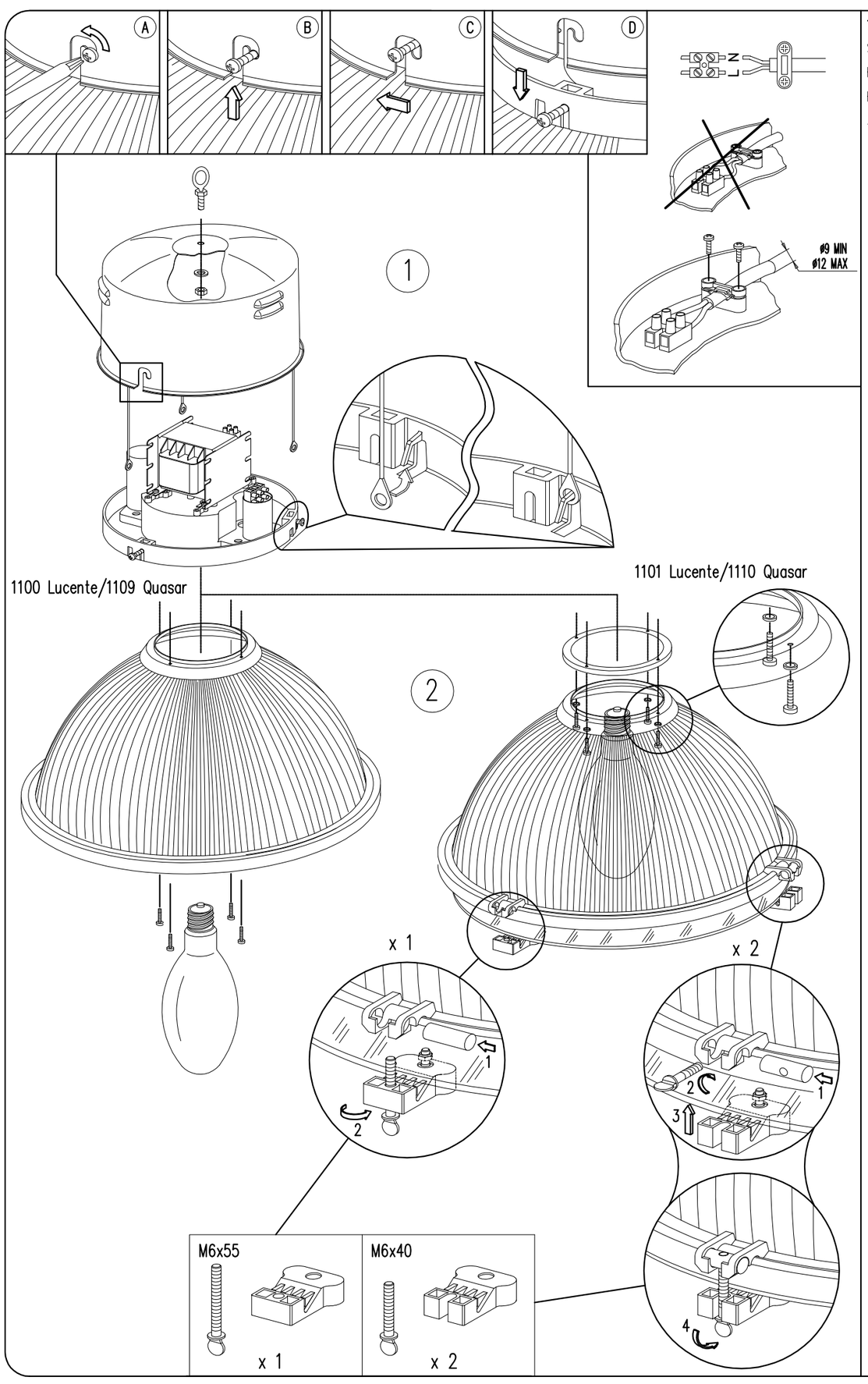

1101 LUCENTE / 1110 QUASAR

Sostituzione della lampada – Replacing the Lamp
Remplacement de la lampe – Auswechseln der Lampe
Reemplazo de la lámpara – Substituição da lâmpada
Замена лампы – Wymiana lampy

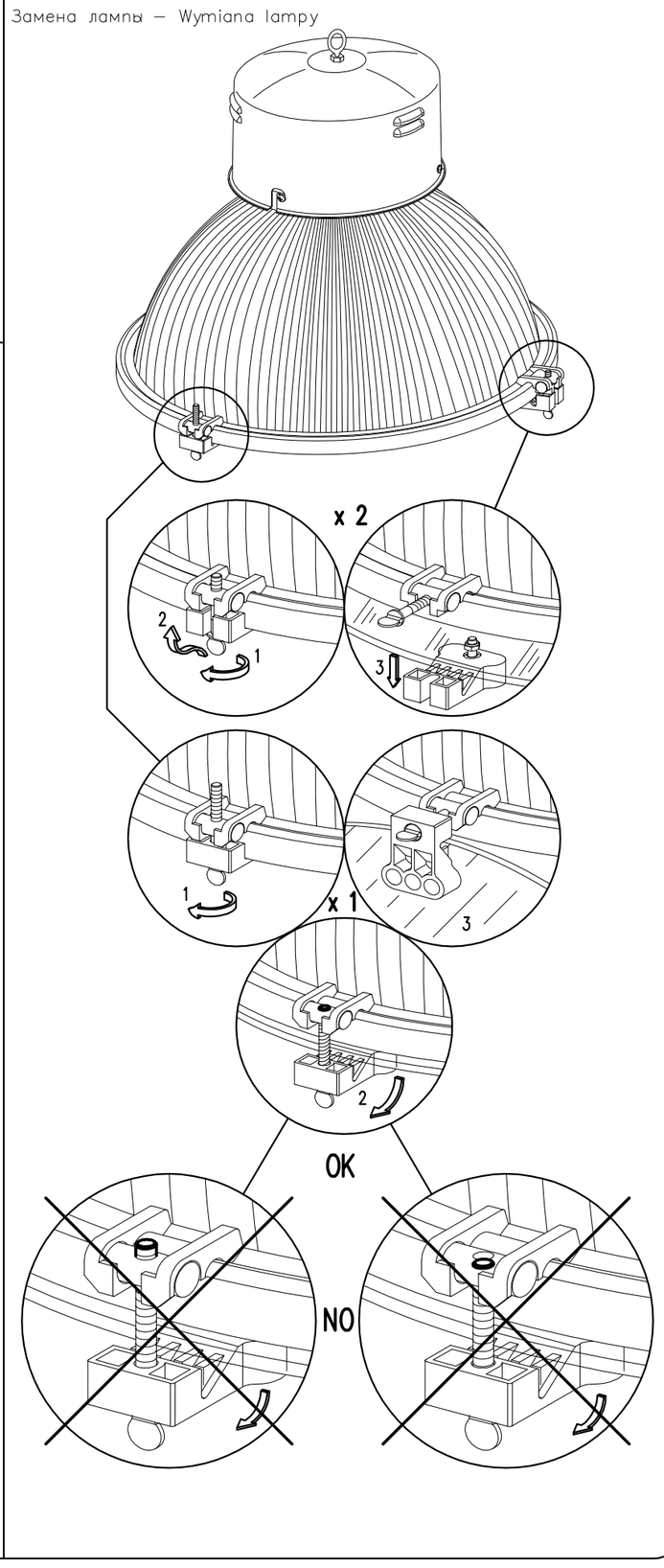

DATI TECNICI E MODALITÀ D'USO – TECHNICAL DATA AND OPERATING INSTRUCTIONS –
DONNÉES TECHNIQUES ET MODE D'EMPLOI –
TECHNISCHE DATEN UND EINSATZBEDINGUNGEN –
DATOS TÉCNICOS Y MODO DE EMPLEO – DADOS TÉCNICOS E MODALIDADES DE USO –
ТЕХНИЧЕСКИЕ ДАННЫЕ И ИНСТРУКЦИЯ ПО ЭКСПЛУАТАЦИИ –
DANE TECHNICZNE I INSTRUKCJE OBSŁUGI –

Art.	1100	1101	1109	1110
Peso max. – Max weight – Poids max – Höchstgewicht – Peso máx – Peso máx – Макс. вес – Waga max – Dimensioni – Dimensions – Dimensions	6.4 Kg	8.9 Kg	7.9 Kg	12 Kg
– Abmessungen – Dimensiones – Dimensões – Размеры – Wymiary	h 465mm ø 500mm	h 490mm ø 535mm	h 487mm ø 600mm	h 525mm ø 635mm
Altezza di mont. – Mounting height – Hauteur d'installation – Montagehöhe – Altura de montaje – Altura mont. – Высота монтажа – Wysokość instalacji –	≥2.5 m	≥2.5 m	≥2.5 m	≥2.5 m
Superficie max. – Max.surface – Surface max – Maximale Oberfläche – Superficie máx – S. Máx – Макс. поверхность – Powierzchnia max –	0.14 m^2	0.15 m^2	0.17 m^2	0.18 m^2

– Per le versioni ME (JM–E) utilizzare solo lampade che non necessitano di schermo di protezione
–For ME versions (JM–E), use only lamps that do not require protective shields.
– Pour les versions ME (JM–E), n'utiliser que des lampes qui n'ont pas besoin d'un écran de protection.
– Für die Versionen(JM – E) ausschließlich Lampen verwenden, bei denen der Einsatz eines Schutzschirms nicht erforderlich ist.
– Para las versiones ME (JM–E), utilice solo lámparas que no necesitan pantalla de protección.
– Para versões ME (JM–E) utilizar somente lâmpadas que não necessitam de resguardo de protecção.
– Для версий ME (JM–E) пользуйтесь только лампами, которые не нуждаются в защитных экранах.
– Dla wersji ME (JM–E) zastosować wyłącznie takie źródła światła, które nie wymagają osłony zabezpieczającej.