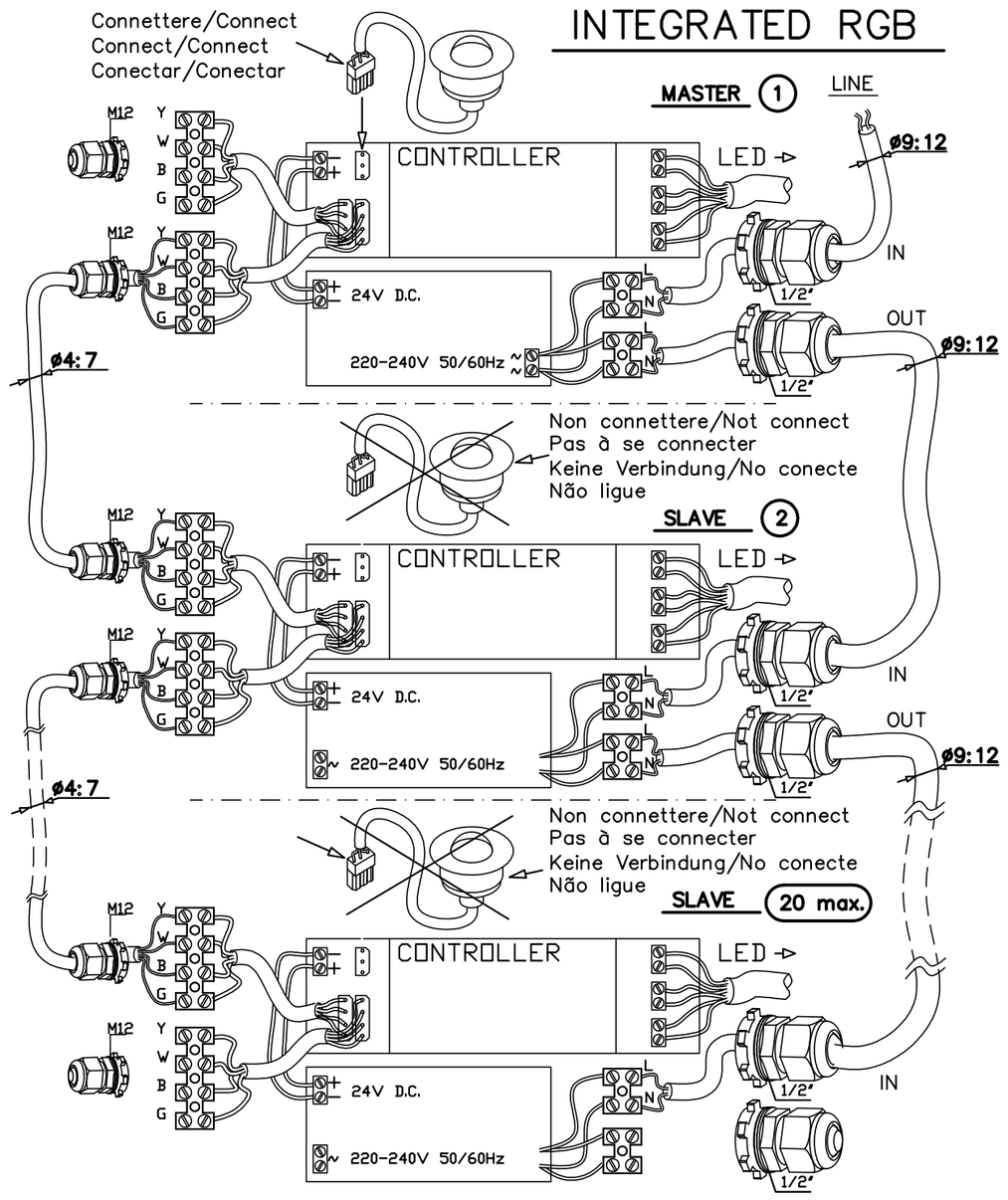

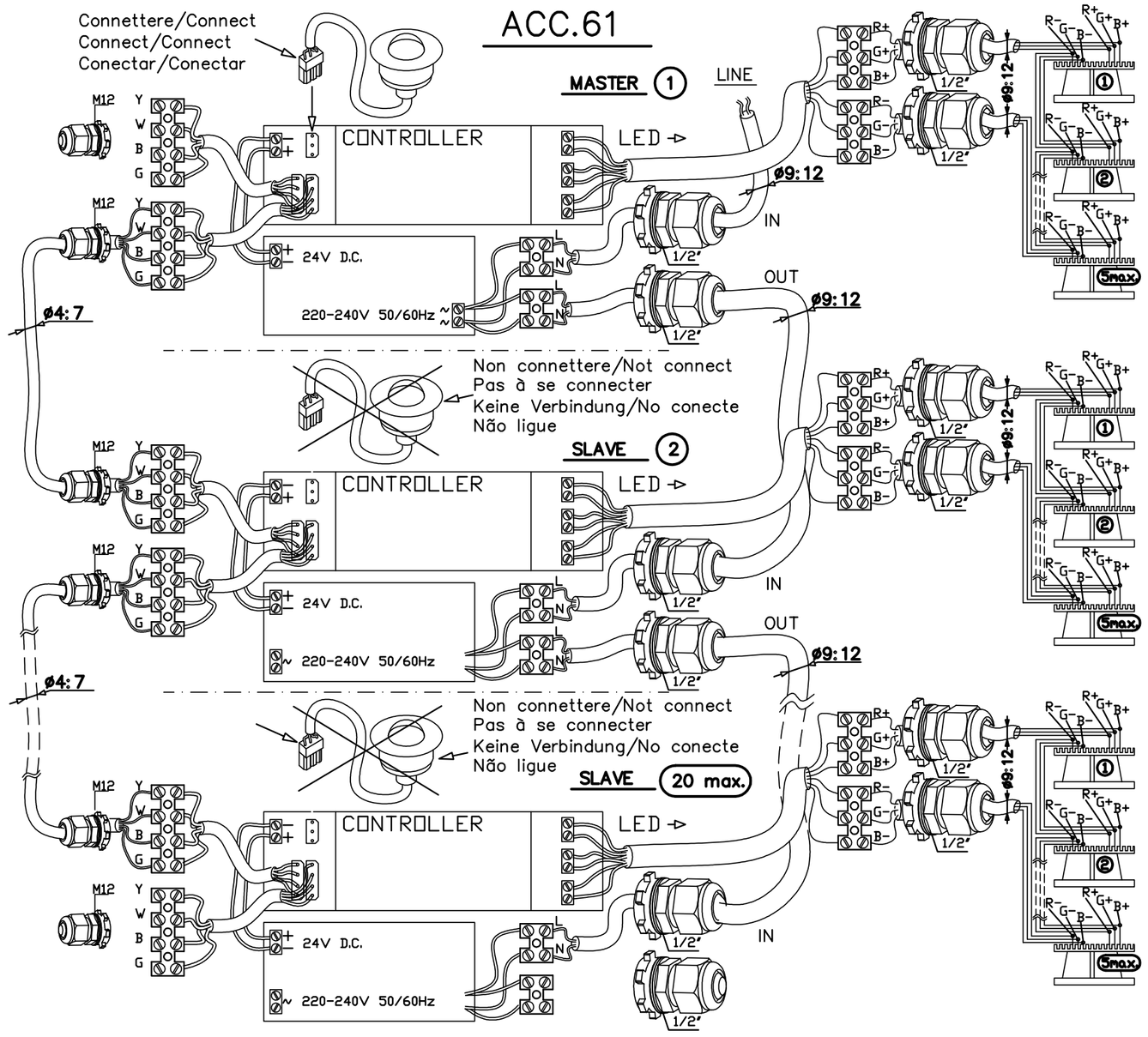

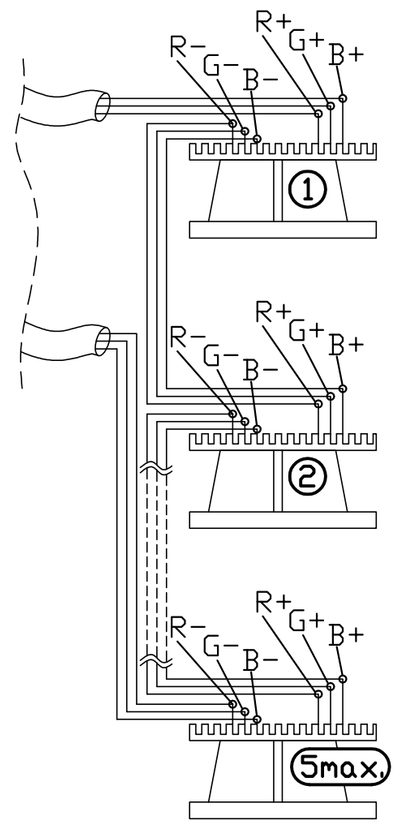

Distanza/Distance Distance/Entfernung Distancia/Distância	5m	10m	20m	50m
Sezione/Section Section/Abschnitt Sección/Seção	0.25mm² min.	0.25mm² min.	0.5mm² min.	1mm² min.

ISTRUZIONI DI MONTAGGIO (I)

Seguire attentamente le indicazioni riportate nelle raffigurazioni.
I componenti che dovessero danneggiarsi devono essere sostituiti con componenti analoghi.
IN CASO DI MANUTENZIONE TOGLIERE TENSIONE !

F Idoneo per essere installato su superfici normalmente infiammabili .

MOUNTING INSTRUCTIONS (GB)

Carefully observe the indications shown in the picture.
Any damaged components shall be replaced eith similar ones.
TURN THE POWER OFF DURING MAINTENANCE !

F This equipment can be installed on normally inflammable surfaces.

OPERATIONS DE MONTAGE (F)

Respecter scrupuleusement les indication reportée sur les figures.
Les composants endommagés devront être substitués par des composants de même type.

EN CAS DE D'ENTRETIEN, COUPER L'ALIMENTATION !

F L'appareil peut être installé sur des surfaces normallement inflammables.

MONTAGEANLEITUNG (D)

Die in den Darstellungen aufgeführten Angaben müssen genau befolgt werden.
Die Komponenten, die eventuell beschädigt werden, müssen durch analoge Teile ersetzt werden.
EN CAS DE D'ENTRETIEN, COUPER L'ALIMENTATION !

F Für Installierung auf normal brennbaren Oberflächen geeignet.

INSTRUCCIONES DE MONTAJE (E)

Seguir atentamente las indicaciones brindadas en las representaciones.
Todo componente averiado deberá ser reemplazado por otro análogo.
EN CAS DE D'ENTRETIEN, COUPER L'ALIMENTATION !

F El aparato es idoneo para la instalactión en superficies normalmente inflamables.

INSTRUÇÕES DE MONTAGEM (P)

Seguir meticulosamente as instruções indicadas nas figuras.
Os componentes eventualmente danificados devem ser substituídos por outros idênticos.

NO CASO DE MANUTENÇÃO, DESLIGUE A CORRENTE ELÉCTRICA !

F Idôneo para ser instalado sobre superficies mormalmente inflamáveis.

(I)

La Direttiva Europea 2002/95/CE sul trattamento dei rifiuti di apparecchi elettrici ed elettronici (RAEE) dispone quanto segue:
1. Gli apparecchi di illuminazione non debbono essere trattati come normali rifiuti urbani.
2. Gli apparecchi illuminanti dismessi debbono essere consegnati alle discariche espressamente autorizzate o riconsegnate al distributore all'atto dell'acquisto di un nuovo apparecchio.
3. Le lampade, se smaltite con l'apparecchio, non devono essere frantumate in quanto contenenti sostanze altamente inquinanti per l'ambiente.
4. Il simbolo del bidone barrato è riportato sui prodotti per ricordare gli obblighi di raccolta separata.
5. Lo smaltimento abusivo di detti rifiuti è punito dalla legge.

(GB)

European Directive 2002/95/EC regarding the treatment of waste electrical and electronic equipment (WEEE) establishes the following:
1. Lighting fittings are not to be treated as normal urban waste.
2. Discarded lighting fittings are to be delivered to expressly authorised waste disposal facilities are returned to the distributor at the date a new lighting fitting is purchased.
3. Lamps, if disposed together with the lighting fitting , shall not be broken up since they contain substances which are highly polluting for the enviroment.
4. The symbol of the crossed-out bin is show on the products as a reminder of the obligations requiring separate collection.
5. Unauthorised disposal of the foregoing waste material in punishable by law.

(F)

La Directive Européenne 2002/95/CE sur le traitement des déchetes des équipements électriques et électroniques (RAEE) dispose comme suit:
1. Les luminaires ne doivent pas être traités comme des déchets urbains normaux.
2. Les appareils illuminants qui ne sont plus utilisés doivent être portés auprès de décharges expressément autorisées ou rendus au distributers lors de l'achat d'un nouvel appareils.
3. Les ampoules électriques, si éliminées avec le luminaire, ne doivent pas être brisées étant donné qu'elles contiennent des substances polluantes dangereuses pour l'environnement.
4. Le symbole de la poubelle barrée est reporté sur les produits afin de rappeler les obligation de collecte séparée.
5. L'élimination abusive de ces déchets est punie par la loi.

(D)

Die Europäishe Richtlinie 2002/95/EG über die Entsorgung von elektrishen und elektronischen Geräten (RAEE) legt Folgendes fest:
1. Leuchten sollen nicht wie gewöhnlicher Hausmüll behandelt werden.
2. Abgenutzte Leuchten soller zu den autorisierten Deponien gebracht werden oder dem Vertreiber beim Kauf eines neuen Geräts zurückgegeben werden.
3. Die Lampen, die mit dem Gerät entsorgt werden, dürfen nicht zerbrochen sein, denn sie enthalten umweltschädigende Stoffe.
4. Eine durchgestrichene Mülltonne ist auf den Erzeugnissen gedruckt, um an getrennte Müllsammlung zu erinnern.
5. Unerlaubte Müllentsorgung wird gesetzlich bestraft.

(E)

La Directiva Europea 2002/95/CE relativa al tratamiento de los residuos de aparatos eléctricos y electrónicos (RAEE) establece lo siguiente:
1. Los aparatos de iluminación no han de tratarse como residuos urbanos normales.
2. Las liminarias en desuso han de entre garse a vertederos explícitamente autorizados o tienen que devolverse al distribuidor en el caso de que se compre una nueva luminaria.
3. Las lámparas no han de trituraras si se eliminan con la luminaria, ya que contienen sustancias muy contaminantes para el medio ambiente.
4. El símbolo del contenedor tachado aparence en los productos para recordar las obligaciones de recogida selectiva.
5. La eliminación no autorizada de dichos residuos está castigada por la ley.

(P)

A Directiva Europia 2002/95/CE relativa ao tratamento dos residuos de apparelhos eléctricos e electrónicos (RAEE) estabelece o seguinte
1. Os aparelhos de iluminação não devem ser tratados urbanos normais.
2. Os resíduos de aparelhos de iluminação devem ser entregues nos centros de recolha autorisadosou devolvidos ao distribuidor no acto da compra de um novo aparelho.
3. As lâmpadas, se forem eliminadas junto com o aparelho, não devem ser trituradas, dado conterem substâncias altamente puluidoras.
4. O Símbolo do caixote barrado, é indicado nos productos para lembrar que deve ser efectuada uma recolha selectiva.
5. A destruição abusiva destes resíduos é punida pela lei.

disano illuminazione

- Seguire attentamente le istruzioni per garantire un funzionamento corretto e sicuro.
- Conservare questo foglio per future necessità. Per eventuali problemi contattare il fornitore.
- Conservare l'etichetta dell'imballo per consentire la rintracciabilità del lotto di produzione, in caso di reclamo.
- Il prodotto non deve essere modificato. Qualsiasi modifica annulla la garanzia e può rendere pericoloso il prodotto.
- La DISANO ILLUMINAZIONE S.p.A. declina ogni responsabilità per danni causati da un proprio prodotto montato in modo non conforme alle istruzioni.
- L'installazione dei prodotti deve essere eseguita a regola d'arte.

- Follow the instructions carefully to ensure correct and safe operation.
- Keep this sheet for future needs. Contact the supplier for any problem.
- Keep the packing label to allow for production batch tracking in the event of a complaint.
- The fixture can not be modified. Any modification will void the warranty and can make the product dangerous.
- DISANO ILLUMINAZIONE S.p.A. shall not be responsible for any product damages caused by mounting procedures which are not in accordance with instructions.

- Siivre attentivement les instructions pour garantir un functionnement correct et sûr .
- Conserver cette feuille pour toute nécessité future. En cas de problème contacter le fournisseur.
- Pour toute réclamation éventuelle, conserver l'etiquette de l'emballage afin de pouvoir remonter au lot de production.
- Le produit ne doit pas être modifié. Toute modification annule la garantie et peut rendre dangereux l'appareil.
- DISANO ILLUMINAZIONE S.p.A. decline toute responsabilité pour les dommages causés par suite d'une installation non conforme aux instructions fournis.
- L'installation des appareils doit avoir lieu selon les règles de art.

- Die Bedienungsanleitung aufmerksam befolgen, um einen korrekten und gefahrlosen Betrieb zu sicherm.
- Dieses Blatt zum nächste Bedarf beibehalten. Bei eventuellen Problem, sich mit dem Lieferant in Verbindung setzen .
- Das Verpackungsetikett aufbewahren, un bei Reklamationen den Produktionsposten ausfinding machen zu können.
- Das Produkt darf nich verändern werden. Jede beliebige Änderung hebt die Garantie auf und kann das Produkt gefährlich machen.
- DISANO ILLUMINAZIONE S.p.A. übernimmt keinerlei Haftung für Schäden, die durch ein Prudukt verursacht werden, das nicht gemäss der Anleitungen montiert wurde.
- Die Installation der Produkte muss fachgerecht durchgefü werden.

- Seguir atentamente las instrucciones para garantizar un funcionamiento correcto y seguro.
- Conservar esta hoia para necesidádes futuras. En caso de complicaciones, ponerse en contacto con el proveedor.
- Conservar la etiqueta del embalaje para, en caso de reclamaciones, localizar el lote de producción.
- El producto no debe sufrir ninguna modificación. Cualquier modificación sobre el mismo anula la correspondiente garantía y puede hacer que el producto se vuelva peligroso.
- DISANO ILLUMINAZIONE S.p.A. declina toda responsabilidad por los daños que se pudieran producir debido a una instalación de un producto de su marca de manera no conforme a las instrucciones.
- La instalación de los productos se debe levar a cabo según las normas más rigurosas.

- Siga as instruções com a máxima atenção para garantir un funcionamento correcto e seguro.
- Conserve este folheto de instruções para futuras cosultas. Face a qualquer problema , contacte o seu fornecedor.
- Conserve o etiqueta da embalagem a fim de permitir, em caso de reclamação, a identificação du lote de produção .
- O produto não deve ser modificasdo. Qualquer modificação efectuada anula a garantia e pode tornar o produto perigoso.
- A DISANO ILLUMINAZIONE S.p.A. não assume nenhuma responsabilidade devida a danos causados pela motagem não correspondente às instruções de um seu produto.
- A instalação dos produtos deve ser feita de acordo com as normas em vigor.

INTEGRATED RGB
ACC.61

01/10

81767287 E061_67