6021 - Canal électrique - pour ligne continue

Code: 132981-00

IK08 IP40 U.V.

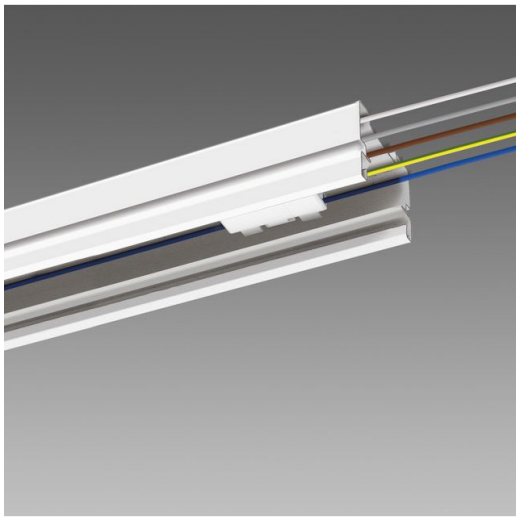

Structure porteuse pour la composition de lignes continues avec luminaires Techno System ou mixtes. Installation simple et rapide sur mur, en plafonnier ou en suspension grâce à la grande variété des accessoires. Le canal comporte, de série, une alimentation à 5 pôles , à 7 pôles (pour les versions secours et gradables DALI) et à 11 pôles, avec borniers à raccord rapide.

Le canal électrique 6021 est disponible en longueur standards de 4534mm. Ces longueurs correspondent exactement à 2 luminaires linéaires. En conséquence, le canal comporte de série 2 connecteurs selon la longueur.

132980-00 - 5 Poles - 4534mm
132981-00 - 7 Poles - 4534mm
132982-00 - 11 Poles - 4534mm

INFORMATIONS GÉNÉRALES

Article	6021 - Canal électrique - pour ligne continue
Code	132981-00

DIMENSIONS ET POIDS

Longueur (mm)	4534 mm
Largeur (mm)	60 mm
Hauteur (mm)	40 mm
Poids (Kg)	4.90 kg

Pour toute information technique, contacter le service d'études et de conseils. Le flux lumineux sortant mentionné est le flux lumineux du luminaire, avec une tolérance de ± 10 % par rapport à la valeur indiquée. La puissance absorbée totale ne dépasse pas 10 % de la valeur indiquée. Des modifications et des optimisations peuvent être apportées aux données techniques en raison de la rapidité de l'évolution technologique. jeudi 19 mars 2026

6021 - Canal électrique - pour ligne continue

Code: 132981-00

CARACTÉRISTIQUES MÉCANIQUES

Résistance aux chocs mécaniques (IK)	IK08
IP	40

Pour toute information technique, contacter le service d'études et de conseils. Le flux lumineux sortant mentionné est le flux lumineux du luminaire, avec une tolérance de ± 10 % par rapport à la valeur indiquée. La puissance absorbée totale ne dépasse pas 10 % de la valeur indiquée. Des modifications et des optimisations peuvent être apportées aux données techniques en raison de la rapidité de l'évolution technologique. jeudi 19 mars 2026

6021 - Canal électrique - pour ligne continue

Code: 132981-00

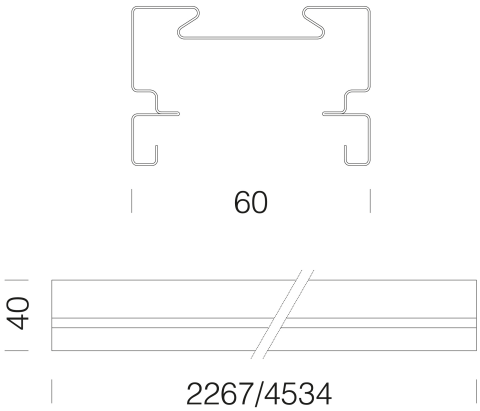

MATÉRIAUX ET COULEURS

Corps	laqué au four avec résine polyester, stabilisé aux rayons UV et traitement par phosphatation.
Peinture	Corps canal : acier laminé galvanisé. Avec bords retournés anti-coupures et câbles 1,5 mm2.
Couleur	Blanc

NORMES ET CONFORMITÉ

Normes de référence	NF EN 60598-1. Degré de protection selon la norme NF EN 60529.

GARANTIE

Garantie après-vente	0 yr

TÉLÉCHARGEMENT

DESSINS

DessinTechnique 602x.dxf

Pour toute information technique, contacter le service d'études et de conseils. Le flux lumineux sortant mentionné est le flux lumineux du luminaire, avec une tolérance de ± 10 % par rapport à la valeur indiquée. La puissance absorbée totale ne dépasse pas 10 % de la valeur indiquée. Des modifications et des optimisations peuvent être apportées aux données techniques en raison de la rapidité de l'évolution technologique. jeudi 19 mars 2026

6021 - Canal électrique - pour ligne continue

Code: 132981-00

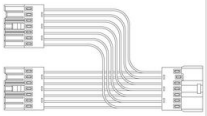

6622 Raccordement électrique en T

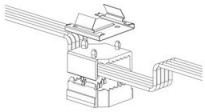

6620 Sectionneur

6621 Raccordement électrique

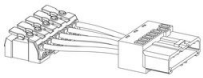

6623 Alimentation

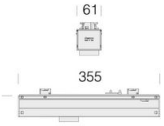

6625 Cellule de présence et luminosité

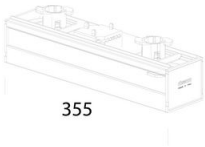

6624 Capot sectionneur

Pour toute information technique, contacter le service d'études et de conseils. Le flux lumineux sortant mentionné est le flux lumineux du luminaire, avec une tolérance de ± 10 % par rapport à la valeur indiquée. La puissance absorbée totale ne dépasse pas 10 % de la valeur indiquée. Des modifications et des optimisations peuvent être apportées aux données techniques en raison de la rapidité de l'évolution technologique. jeudi 19 mars 2026