6022 - Canal électrique - luminaires simples

Code: 132986-00

IK08 IP40 U.V.

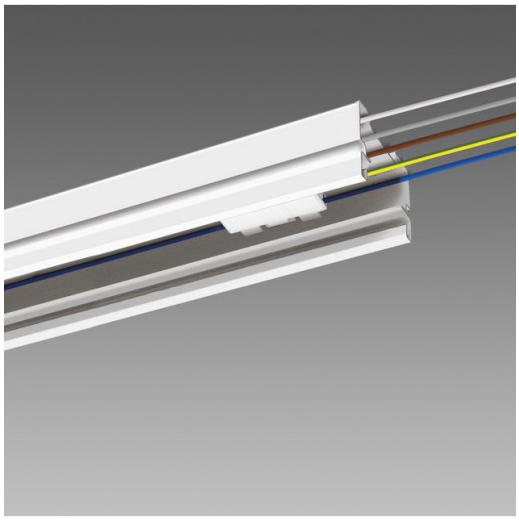

Structure porteuse pour la composition de lignes continues avec luminaires Techno System ou mixtes. Installation simple et rapide sur mur, en plafonnier ou en suspension grâce à la grande variété des accessoires. Le canal comporte, de série, une alimentation à 5 pôles , à 7 pôles (pour les versions secours et gradables DALI) et à 11 pôles, avec borniers à raccord rapide.

Le canal électrique 6022 est disponible avec moins de connecteurs à chaque fois que l'installation en ligne continue des luminaires n'est pas nécessaire. Il sera ainsi possible d'optimiser l'uniformité esthétique (pas de connecteurs inutilisés) et de diminuer les coûts.

132984-00 - 5 Poles - 2267mm
132986-00 - 7 Poles - 2267mm
132990-00 - 11 Poles - 2267mm

132991-00 - 5 Poles - 4534mm - 1 connector (LEFT)
132993-00 - 7 Poles - 4534mm - 1 connector (LEFT)
132995-00 - 11 Poles - 4534mm - 1 connector (LEFT)

132992-00 - 5 Poles - 4534mm - 1 connector (RIGHT)
132994-00 - 7 Poles - 4534mm - 1 connector (RIGHT)
132996-00 - 11 Poles - 4534mm - 1 connector (RIGHT)

INFORMATIONS GÉNÉRALES

Article	6022 - Canal électrique - luminaires simples
Code	132986-00

DIMENSIONS ET POIDS

Longueur (mm)	2267 mm
Largeur (mm)	60 mm
Hauteur (mm)	40 mm
Poids (Kg)	3.1 kg

Pour toute information technique, contacter le service d'études et de conseils. Le flux lumineux sortant mentionné est le flux lumineux du luminaire, avec une tolérance de ± 10 % par rapport à la valeur indiquée. La puissance absorbée totale ne dépasse pas 10 % de la valeur indiquée. Des modifications et des optimisations peuvent être apportées aux données techniques en raison de la rapidité de l'évolution technologique. jeudi 19 mars 2026

6022 - Canal électrique - luminaires simples

Code: 132986-00

CARACTÉRISTIQUES MÉCANIQUES

Résistance aux chocs mécaniques (IK)	IK08
IP	40

Pour toute information technique, contacter le service d'études et de conseils. Le flux lumineux sortant mentionné est le flux lumineux du luminaire, avec une tolérance de ± 10 % par rapport à la valeur indiquée. La puissance absorbée totale ne dépasse pas 10 % de la valeur indiquée. Des modifications et des optimisations peuvent être apportées aux données techniques en raison de la rapidité de l'évolution technologique. jeudi 19 mars 2026

6022 - Canal électrique - luminaires simples

Code: 132986-00

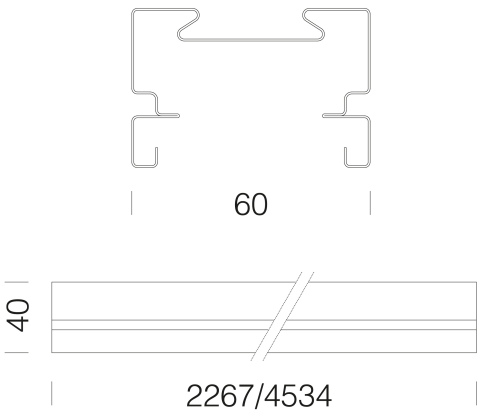

TÉLÉCHARGEMENT

DESSINS

DessinTechnique 602x.dxf

MATÉRIAUX ET COULEURS

Corps	laqué au four avec résine polyester, stabilisé aux rayons UV et traitement par phosphatation.
Peinture	Corps canal : acier laminé galvanisé. Avec bords retournés anti-coupures et câbles 1,5 mm2.
Couleur	Blanc

NORMES ET CONFORMITÉ

Normes de référence	NF EN 60598-1. Degré de protection selon la norme NF EN 60529.

GARANTIE

Garantie après-vente	0 yr

Pour toute information technique, contacter le service d'études et de conseils. Le flux lumineux sortant mentionné est le flux lumineux du luminaire, avec une tolérance de ± 10 % par rapport à la valeur indiquée. La puissance absorbée totale ne dépasse pas 10 % de la valeur indiquée. Des modifications et des optimisations peuvent être apportées aux données techniques en raison de la rapidité de l'évolution technologique. jeudi 19 mars 2026

6022 - Canal électrique - luminaires simples

Code: 132986-00

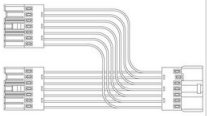

6622 Raccordement électrique en T

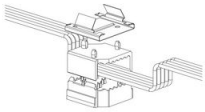

6620 Sectionneur

6621 Raccordement électrique

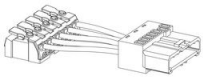

6623 Alimentation

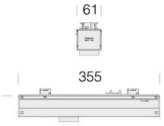

6625 Cellule de présence et luminosité

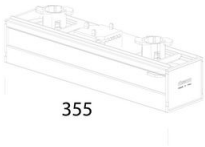

6624 Capot sectionneur

Pour toute information technique, contacter le service d'études et de conseils. Le flux lumineux sortant mentionné est le flux lumineux du luminaire, avec une tolérance de ± 10 % par rapport à la valeur indiquée. La puissance absorbée totale ne dépasse pas 10 % de la valeur indiquée. Des modifications et des optimisations peuvent être apportées aux données techniques en raison de la rapidité de l'évolution technologique. jeudi 19 mars 2026