6645 - Techno System 2.0 - double - extensif 60° - CRI 80

Code: 133048-00

Techno System Double est un système d'éclairage linéaire à la pointe de la technologie, conçu pour générer des solutions lumineuses efficaces et polyvalentes. Ce système comprend un canal électrique sur lequel se fixe un plafonnier LED d'une longueur double par rapport à la version standard, de manière à garantir une couverture lumineuse étendue et uniforme.
L'un des principaux atouts de Techno System Double est sa flexibilité. Grâce à sa modularité, ce système peut être facilement installé et adapté à tout type d'environnement, ce qui en fait le produit idéal pour une large gamme d'applications, allant des grands espaces de la grande distribution aux contextes industriels et commerciaux. Cette modularité permet également de personnaliser l'éclairage en fonction des besoins spécifiques du lieu d'installation, améliorant ainsi la visibilité et l'efficacité opérationnelle.
En outre, Techno System Double donne le choix entre plusieurs types d'optiques – symétrique 60°, symétrique 90°, asymétrique 25°, asymétrique double 25°, intensive elliptique 30° x 80° – pour optimiser au maximum l'orientation du faisceau lumineux. Cette caractéristique permet d'adapter précisément la distribution de la lumière aux besoins spécifiques de chaque contexte.
Avec sa longueur double, ce plafonnier LED assure un éclairage puissant et homogène, élément essentiel pour aménager des espaces bien éclairés et confortables.
Son design épuré et ses composants de haute qualité garantissent une installation rapide et sécurisée, réduisant ainsi les délais et les coûts de mise en œuvre.
En résumé, Techno System Double représente une solution d'éclairage avancée, flexible et extrêmement efficace, idéale pour ceux qui recherchent la qualité et l'adaptabilité dans un système d'éclairage linéaire.

INFORMATIONS GÉNÉRALES

Article	6645 - Techno System 2.0 - double - extensif 60° - CRI 80
Code	133048-00

DIMENSIONS ET POIDS

Longueur (mm)	2267 mm
Largeur (mm)	60 mm
Hauteur (mm)	52 mm
Poids (Kg)	2.5 kg

CARACTÉRISTIQUES ÉLECTRIQUES ET CONTRÔLES

Type de tension	AC
Tension min. (V)	220 V
Tension max. (V)	240 V
Fréquence min. (Hz)	50 Hz
Fréquence max. (Hz)	60 Hz
Fréquence (Hz)	50 Hz
Sigle alimentation	CLD
Facteur de puissance	≥0.95
Classe d'isolation	Classe I
Contrôle et réglage	Aucun

Pour toute information technique, contacter le service d'études et de conseils. Le flux lumineux sortant mentionné est le flux lumineux du luminaire, avec une tolérance de ± 10 % par rapport à la valeur indiquée. La puissance absorbée totale ne dépasse pas 10 % de la valeur indiquée. Des modifications et des optimisations peuvent être apportées aux données techniques en raison de la rapidité de l'évolution technologique. vendredi 17 avril 2026

6645 - Techno System 2.0 - double - extensif 60° - CRI 80

Code: 133048-00

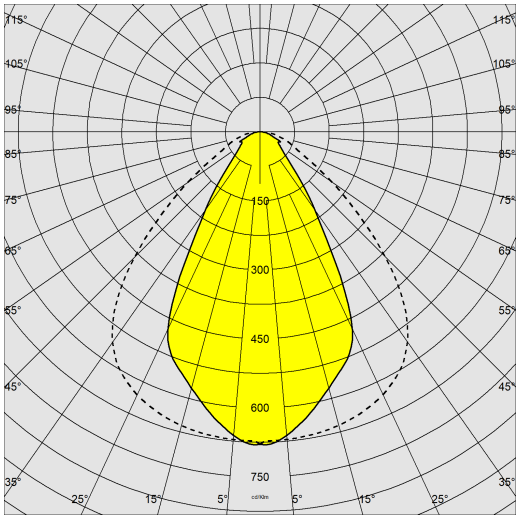

DONNÉES PHOTOMÉTRIQUES

Source lumineuse	LED
CRI	80
Flux lumineux (sortant) (lm)	15778 lm
Puissance absorbée (totale) (W)	93 W
CCT	4000 K
Efficacité lumineuse (lm/W)	170 lm/W
Low Flicker	luminaire avec flicker très limité : lumière uniforme pour une plus grande sécurité visuelle.
Maintien du flux lumineux LED	80000 hr, L 90, B 10

CARACTÉRISTIQUES MÉCANIQUES

Résistance aux chocs mécaniques (IK)	IK07
IP	40

Pour toute information technique, contacter le service d'études et de conseils. Le flux lumineux sortant mentionné est le flux lumineux du luminaire, avec une tolérance de ± 10 % par rapport à la valeur indiquée. La puissance absorbée totale ne dépasse pas 10 % de la valeur indiquée. Des modifications et des optimisations peuvent être apportées aux données techniques en raison de la rapidité de l'évolution technologique. vendredi 17 avril 2026

6645 - Techno System 2.0 - double - extensif 60° - CRI 80

Code: 133048-00

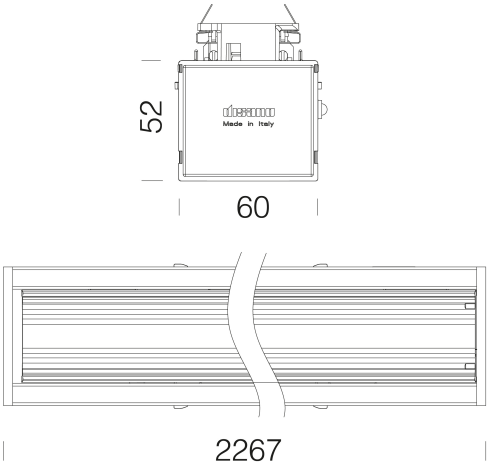

TÉLÉCHARGEMENT

DESSINS	
	BIM 6645 - Doppio 02-25.zip
	DessinTechnique 664x.dxf

MATÉRIAUX ET COULEURS

Corps	acier laminé galvanisé, avec bords retournés anti-coupures et embouts en ABS.
Optique	PMMA haute performance, résistant à haute température et au rayonnement UV.
Peinture	laqué au four avec résine polyester, stabilisé aux rayons UV et traitement par phosphatation.
Couleur	Blanc
Matériel	designed as standard for 5-pole, 7-pole (EMergency or DIMMerable DALI versions) and 11-pole (EMergency and DIMMerable DALI versions) wiring. External fastening system for attachment to the channel.

NORMES ET CONFORMITÉ

Classe de sécurité photobiologique	RG0
Marquages et essais	CE
Normes de référence	NF EN 60598-1. Degré de protection selon la norme NF EN 60529. Le luminaire remplit les critères exigés par les référentiels IFS et BRC, démarche HACCP, pour les systèmes d'éclairage dans les industries alimentaires.

ÉQUIPEMENT

Détecteurs	
Sur demande	- phase selector switch with up to 11 conductors - 3000K-6500K versions - versions for FOOD industry (Red Meat, Marbled Meat, Fish, Bread, Pastries and Produce) - CLD-EC wiring for centrally powered emergency lighting, subcode -0050 - version with subcode -0059 designed for direct replacement of Rapid System FL series ceiling lights. - version with subcode -42 for installation directly on the ceiling.

GARANTIE

Garantie après-vente	5 yr

Pour toute information technique, contacter le service d'études et de conseils. Le flux lumineux sortant mentionné est le flux lumineux du luminaire, avec une tolérance de ± 10 % par rapport à la valeur indiquée. La puissance absorbée totale ne dépasse pas 10 % de la valeur indiquée. Des modifications et des optimisations peuvent être apportées aux données techniques en raison de la rapidité de l'évolution technologique. vendredi 17 avril 2026