6631 - Madrid E - encastré - diffuseur en polycarbonate opale

Code: 133084-00

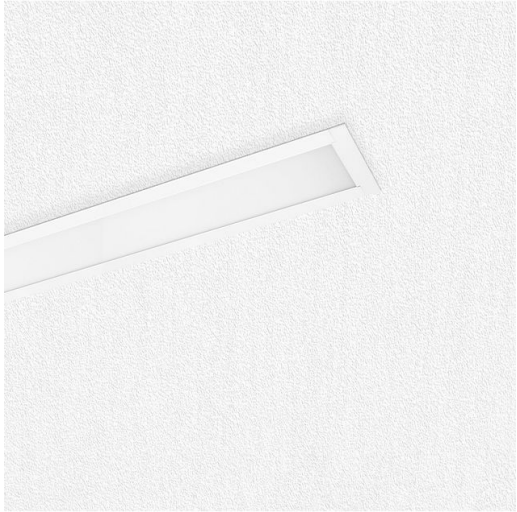

Luminaire linéaire à LED, se distinguant par la qualité des matériaux et l'excellente efficacité lumineuse. Le résultat : un éclairage extrêmement performant, capable d'obtenir un rendu des couleurs élevé et de protéger la santé des yeux, garantissant un grand confort visuel. Madrid est donc capable de répondre à tout type de demande, qu'elle soit fonctionnelle ou liée à la conception.

INFORMATIONS GÉNÉRALES

Article	6631 - Madrid E - encastré - diffuseur en polycarbonate opale
Code	133084-00

DIMENSIONS ET POIDS

Longueur (mm)	2354 mm
Largeur (mm)	85 mm
Hauteur (mm)	59 mm
Poids (Kg)	2 kg

INSTALLATION

Dimensions d'encastrement Longueur (mm)	2255 mm
Dimensions d'encastrement Largeur (mm)	74 mm

CARACTÉRISTIQUES ÉLECTRIQUES ET CONTRÔLES

Type de tension	AC
Tension min. (V)	220 V
Tension max. (V)	240 V
Fréquence min. (Hz)	50 Hz
Fréquence max. (Hz)	60 Hz
Fréquence (Hz)	50 Hz
Sigle alimentation	CLD
Facteur de puissance	≥0.92
Classe d'isolation	Classe II
Contrôle et réglage	Aucun

Pour toute information technique, contacter le service d'études et de conseils. Le flux lumineux sortant mentionné est le flux lumineux du luminaire, avec une tolérance de ± 10 % par rapport à la valeur indiquée. La puissance absorbée totale ne dépasse pas 10 % de la valeur indiquée. Des modifications et des optimisations peuvent être apportées aux données techniques en raison de la rapidité de l'évolution technologique. jeudi 2 avril 2026

6631 - Madrid E - encastré - diffuseur en polycarbonate opale

Code: 133084-00

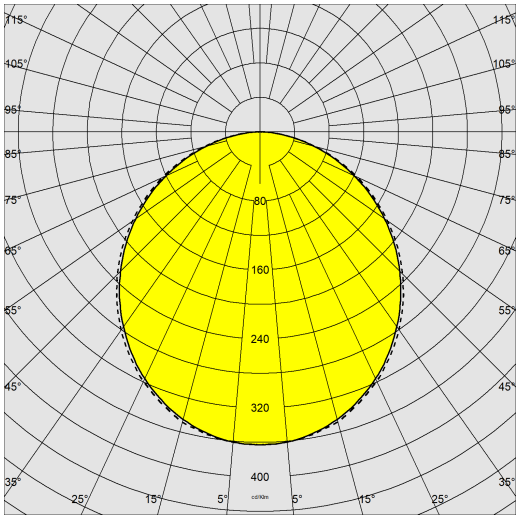

DONNÉES PHOTOMÉTRIQUES

Source lumineuse	LED
CRI	>80
Flux lumineux (sortant) (lm)	4800 lm
Puissance absorbée (totale) (W)	48 W
CCT	4000 K
Efficacité lumineuse (lm/W)	100 lm/W
Low Flicker	luminaire avec flicker très limité : lumière uniforme pour une plus grande sécurité visuelle.
Correspondance des couleurs	SDCM4
Maintien du flux lumineux LED	50000 hr, L 90, B 10

CARACTÉRISTIQUES MÉCANIQUES

Résistance aux chocs mécaniques (IK)	IK07
IP (vl)	40
IP (va)	20

Pour toute information technique, contacter le service d'études et de conseils. Le flux lumineux sortant mentionné est le flux lumineux du luminaire, avec une tolérance de ± 10 % par rapport à la valeur indiquée. La puissance absorbée totale ne dépasse pas 10 % de la valeur indiquée. Des modifications et des optimisations peuvent être apportées aux données techniques en raison de la rapidité de l'évolution technologique. jeudi 2 avril 2026

6631 - Madrid E - encastré - diffuseur en polycarbonate opale

Code: 133084-00

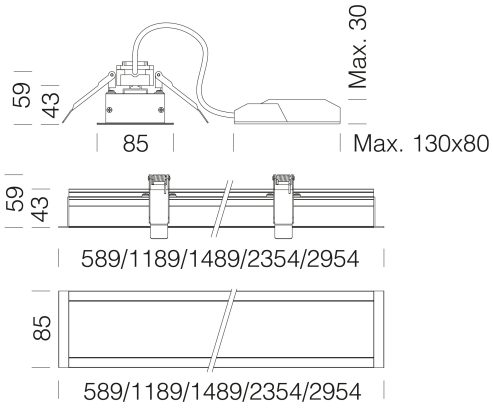

TÉLÉCHARGEMENT

MONTAGES	
	InstructionsMontage 6631 03-25.pdf
DESSINS	
	DessinTechnique 6631 2.dxf

MATÉRIAUX ET COULEURS

Corps	aluminium extrudé.
Diffuseur	polycarbonate opale.
Peinture	poudre à base de résine époxy-polyester résistante aux rayons UV.
Couleur	Blanc
Avertissements	Luminous flux maintenance 80%: 80.000h (L80B10) o luminous flux maintenance 90%: 50.000h (L90B10).

NORMES ET CONFORMITÉ

Classe de sécurité photobiologique	RG0
Marquages et essais	CE
Normes de référence	NF EN 60598-1. Degré de protection selon la norme NF EN 60529.

ÉQUIPEMENT

Détecteurs	
Sur demande	- avec câblage de secours CLD E -07. - avec câblage de sécurité à alimentation centralisée CLD EC -0050. - avec câblage CLD D-D (DALI) -0041. - version avec LOOP IN pour ligne continue avec sous-code -52 : fournie sans diffuseur à commander séparément avec acc. 6076, idéale pour la réalisation de lignes continues « pleine intensité ». - couleur noir.

GARANTIE

Garantie après-vente	5 yr

Pour toute information technique, contacter le service d'études et de conseils. Le flux lumineux sortant mentionné est le flux lumineux du luminaire, avec une tolérance de ± 10 % par rapport à la valeur indiquée. La puissance absorbée totale ne dépasse pas 10 % de la valeur indiquée. Des modifications et des optimisations peuvent être apportées aux données techniques en raison de la rapidité de l'évolution technologique. jeudi 2 avril 2026

6631 - Madrid E - encastré - diffuseur en polycarbonate opale

Code: 133084-00

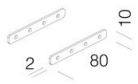

6075 etrier de jonction

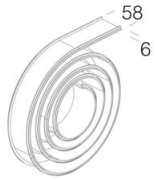

6076 diffuseur opale

Pour toute information technique, contacter le service d'études et de conseils. Le flux lumineux sortant mentionné est le flux lumineux du luminaire, avec une tolérance de ± 10 % par rapport à la valeur indiquée. La puissance absorbée totale ne dépasse pas 10 % de la valeur indiquée. Des modifications et des optimisations peuvent être apportées aux données techniques en raison de la rapidité de l'évolution technologique. jeudi 2 avril 2026