6676 - Kendo HE - diffuseur opale

Code: 134070-07

Kendo représente la solution idéale pour les installations en suspension ou en plafonnier, garantissant une distribution lumineuse uniforme. Conçu en version simple ou pour ligne continue, il offre un éclairage architectural irréprochable, mis en valeur par un design minimaliste. Les optiques de haute qualité, optimisées pour l'efficacité visuelle, assurent un éclairage uniforme et sans éblouissement, idéal pour des environnements tels que SHOPS, RETAIL, BUREAUX OU ESPACES PUBLICS ET INDUSTRIELS, où le confort visuel et la qualité esthétique sont essentiels. La haute efficacité énergétique de l'appareil en fait un choix durable, tandis que sa modularité flexible permet de créer des scénarios lumineux personnalisés, s'adaptant facilement à différentes exigences architecturales et de projet.

INFORMATIONS GÉNÉRALES

Article	6676 - Kendo HE - diffuseur opale
Code	134070-07

DIMENSIONS ET POIDS

Longueur (mm)	1220 mm
Largeur (mm)	59 mm
Hauteur (mm)	73 mm
Poids (Kg)	1.8 kg

CARACTÉRISTIQUES ÉLECTRIQUES ET CONTRÔLES

Type de tension	AC
Tension min. (V)	220 V
Tension max. (V)	240 V
Fréquence min. (Hz)	50 Hz
Fréquence max. (Hz)	60 Hz
Fréquence (Hz)	50 Hz
Sigle alimentation	CLD-E
Facteur de puissance	≥0.95
Classe d'isolation	Classe I
Contrôle et réglage	Aucun

Pour toute information technique, contacter le service d'études et de conseils. Le flux lumineux sortant mentionné est le flux lumineux du luminaire, avec une tolérance de ± 10 % par rapport à la valeur indiquée. La puissance absorbée totale ne dépasse pas 10 % de la valeur indiquée. Des modifications et des optimisations peuvent être apportées aux données techniques en raison de la rapidité de l'évolution technologique. vendredi 8 mai 2026

6676 - Kendo HE - diffuseur opale

Code: 134070-07

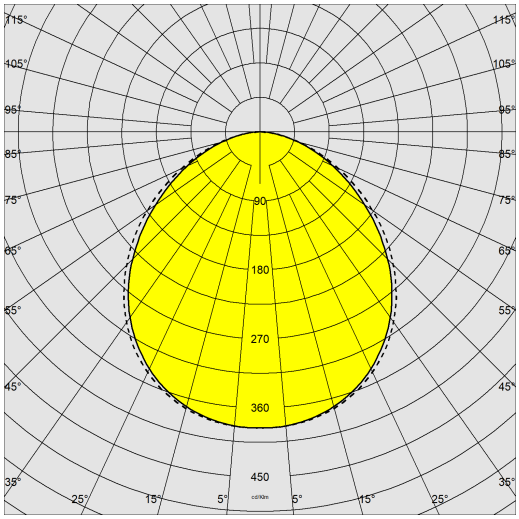

DONNÉES PHOTOMÉTRIQUES

Source lumineuse	LED
CRI	>80
Flux lumineux (sortant) (lm)	5670 lm
Puissance absorbée (totale) (W)	40 W
CCT	4000 K
Efficacité lumineuse (lm/W)	142 lm/W
Low Flicker	luminaire avec flicker très limité : lumière uniforme pour une plus grande sécurité visuelle.
Correspondance des couleurs	SDCM3
Maintien du flux lumineux LED	80000 hr, L 90, B 10

CARACTÉRISTIQUES MÉCANIQUES

Résistance aux chocs mécaniques (IK)	IK10
IP	65
Température ambiante - Min.	5 °C
Température ambiante - Max.	40 °C

Pour toute information technique, contacter le service d'études et de conseils. Le flux lumineux sortant mentionné est le flux lumineux du luminaire, avec une tolérance de ± 10 % par rapport à la valeur indiquée. La puissance absorbée totale ne dépasse pas 10 % de la valeur indiquée. Des modifications et des optimisations peuvent être apportées aux données techniques en raison de la rapidité de l'évolution technologique. vendredi 8 mai 2026

6676 - Kendo HE - diffuseur opale

Code: 134070-07

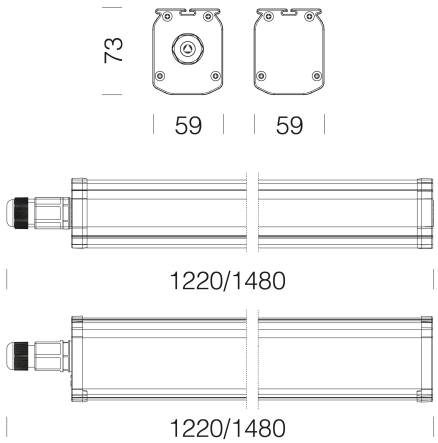

TÉLÉCHARGEMENT

DESSINS	
	BIM 6676 - 03-26.zip
	DessinTechnique 6676.dxf

MATÉRIAUX ET COULEURS

Corps	extrudé en PVC autoextinguible V2, coloris blanc (noir sur demande).
Optique	polycarbonate à haut rendement, résistant aux hautes températures et aux UV
Couleur	Blanc
Matériel	-de série, équipé de joints d'étanchéité en caoutchouc silicone -étrier de suspension / plafonnier en acier -étrier de support extractible pour driver, facilitant maintenance et réglages. -Température ambiante : de –10 °C à +40 °C (hors versions secours). -De série, l'appareil est prédisposé avec driver AC/DC, alimenté par un système de secours centralisé, non incorporé dans l'appareil.

SECOURS

Type de secours	S.A.
Durée batterie	1h

NORMES ET CONFORMITÉ

Classe de sécurité photobiologique	RG0
Marquages et essais	CE, ENEC
Normes de référence	NF EN 60598-1. Degré de protection selon la norme NF EN 60529.
Étiquette-énergie	B

GARANTIE

Garantie après-vente	5 yr

Pour toute information technique, contacter le service d'études et de conseils. Le flux lumineux sortant mentionné est le flux lumineux du luminaire, avec une tolérance de ± 10 % par rapport à la valeur indiquée. La puissance absorbée totale ne dépasse pas 10 % de la valeur indiquée. Des modifications et des optimisations peuvent être apportées aux données techniques en raison de la rapidité de l'évolution technologique. vendredi 8 mai 2026

6676 - Kendo HE - diffuseur opale

Code: 134070-07

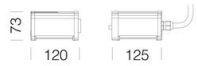

6691 Module d'alimentation/de fermeture

6510 Suspension simple

6512 Bobine

Pour toute information technique, contacter le service d'études et de conseils. Le flux lumineux sortant mentionné est le flux lumineux du luminaire, avec une tolérance de ± 10 % par rapport à la valeur indiquée. La puissance absorbée totale ne dépasse pas 10 % de la valeur indiquée. Des modifications et des optimisations peuvent être apportées aux données techniques en raison de la rapidité de l'évolution technologique. vendredi 8 mai 2026