912 - Health Dark GOLD UGR<19 - ø172 - DIP SWITCH

Code: 156479-00

Health Dark Gold est un downlight idéal pour éclairer les zones de passage et les environnements professionnels tels que bâtiments publics, bureaux, hôtels et restaurants. Ce produit se distingue par sa valeur UGR<19, garantissant un éclairage confortable et non éblouissant, grâce à son optique en aluminium métallisé anti-éblouissement.Équipé de sources lumineuses LED de dernière génération à haute efficacité, Health Dark Gold génère un éclairage puissant et durable tout en réduisant la consommation d'énergie. Ce downlight comporte un driver avec DIP switch intégré, pour ajuster le courant de sortie et sélectionner le flux lumineux en fonction du projet d'éclairage. Cette fonctionnalité optimise la flexibilité pour que l'éclairage puisse s'adapter aux besoins spécifiques du lieu d'installation.De couleur dorée, l'optique du downlight apporte une touche d'élégance et de raffinement.En résumé, Health Dark Gold est une solution d'éclairage efficace, polyvalente et de haute qualité, idéale pour améliorer la visibilité et le confort visuel dans une grande variété d'espaces professionnels et de zones de passage.

INFORMATIONS GÉNÉRALES

Article	912 - Health Dark GOLD UGR<19 - ø172 - DIP SWITCH
Code	156479-00

DIMENSIONS ET POIDS

Hauteur (mm)	38 mm
Diamètre (Ø) (mm)	172 mm
Poids (Kg)	0.5 kg

INSTALLATION

Trou d'encastrement min. (mm)	150 mm
Trou d'encastrement max. (mm)	155 mm

CARACTÉRISTIQUES ÉLECTRIQUES ET CONTRÔLES

Type de tension	AC
Tension min. (V)	220 V
Tension max. (V)	240 V
Fréquence min. (Hz)	50 Hz
Fréquence max. (Hz)	60 Hz
Fréquence (Hz)	50 Hz
Sigle alimentation	CLD
Facteur de puissance	≥0.9
Courant nominal	500 mA
Classe d'isolation	Classe II
Contrôle et réglage	Aucun

Pour toute information technique, contacter le service d'études et de conseils. Le flux lumineux sortant mentionné est le flux lumineux du luminaire, avec une tolérance de ± 10 % par rapport à la valeur indiquée. La puissance absorbée totale ne dépasse pas 10 % de la valeur indiquée. Des modifications et des optimisations peuvent être apportées aux données techniques en raison de la rapidité de l'évolution technologique. jeudi 30 avril 2026

912 - Health Dark GOLD UGR<19 - ø172 - DIP SWITCH

Code: 156479-00

DONNÉES PHOTOMÉTRIQUES

Source lumineuse	LED
CRI	>80
Flux lumineux (sortant) (lm)	2490 lm
Puissance absorbée (totale) (W)	19 W
CCT	4000 K
Low Flicker	luminaire avec flicker très limité : lumière uniforme pour une plus grande sécurité visuelle.
Maintien du flux lumineux LED	50000 hr, L 90, B 10

CARACTÉRISTIQUES MÉCANIQUES

Résistance aux chocs mécaniques (IK)	IK07
IP (vl)	40
IP (va)	20

Pour toute information technique, contacter le service d'études et de conseils. Le flux lumineux sortant mentionné est le flux lumineux du luminaire, avec une tolérance de ± 10 % par rapport à la valeur indiquée. La puissance absorbée totale ne dépasse pas 10 % de la valeur indiquée. Des modifications et des optimisations peuvent être apportées aux données techniques en raison de la rapidité de l'évolution technologique. jeudi 30 avril 2026

912 - Health Dark GOLD UGR<19 - ø172 - DIP SWITCH

Code: 156479-00

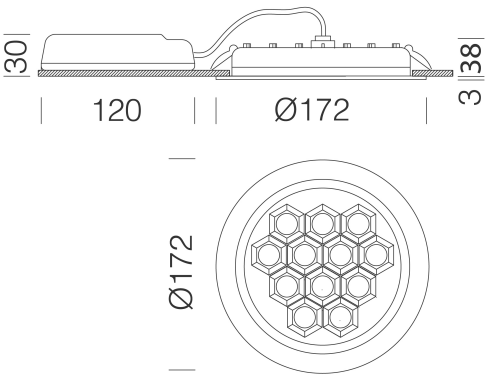

TÉLÉCHARGEMENT

DESSINS
BIM 912 Health-172-04 25.zip
DessinTechnique health172.dxf

MATÉRIAUX ET COULEURS

Corps	aluminium moulé sous pression avec ressorts pour l'encastrement.
Optique	PMMA haute performance, résistant à haute température et au rayonnement UV.
Dissipateur	intégré.
Peinture	poudre polyester stabilisée aux rayons UV, anti-jaunissement, traitement par phosphatation.
Couleur	Noir, Or
Matériel	les spots sont équipés d'étriers en acier galvanisé avec logement pour ressorts de fixation au faux-plafond.

NORMES ET CONFORMITÉ

Classe de sécurité photobiologique	RG0
Marquages et essais	CE
Normes de référence	NF EN 60598-1. Degré de protection selon la norme NF EN 60529.

GARANTIE

Garantie après-vente	3 yr

Pour toute information technique, contacter le service d'études et de conseils. Le flux lumineux sortant mentionné est le flux lumineux du luminaire, avec une tolérance de ± 10 % par rapport à la valeur indiquée. La puissance absorbée totale ne dépasse pas 10 % de la valeur indiquée. Des modifications et des optimisations peuvent être apportées aux données techniques en raison de la rapidité de l'évolution technologique. jeudi 30 avril 2026

912 - Health Dark GOLD UGR<19 - ø172 - DIP SWITCH

Code	Alimentation	LED	WTot	K - Lumen Output – CRI
156479-00	CLD	350	13	4000K - 1795lm - CRI 80
156479-00	CLD	500	19	4000K - 2490lm - CRI 80
156479-00	CLD	600	22	4000K – 2915lm - CRI 80

Pour toute information technique, contacter le service d'études et de conseils. Le flux lumineux sortant mentionné est le flux lumineux du luminaire, avec une tolérance de ± 10 % par rapport à la valeur indiquée. La puissance absorbée totale ne dépasse pas 10 % de la valeur indiquée. Des modifications et des optimisations peuvent être apportées aux données techniques en raison de la rapidité de l'évolution technologique. jeudi 30 avril 2026

912 - Health Dark GOLD UGR<19 - ø172 - DIP SWITCH

Code: 156479-00

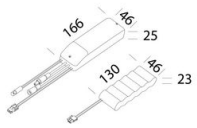

600 Kit d'alimentation SEC.

Pour toute information technique, contacter le service d'études et de conseils. Le flux lumineux sortant mentionné est le flux lumineux du luminaire, avec une tolérance de ± 10 % par rapport à la valeur indiquée. La puissance absorbée totale ne dépasse pas 10 % de la valeur indiquée. Des modifications et des optimisations peuvent être apportées aux données techniques en raison de la rapidité de l'évolution technologique. jeudi 30 avril 2026