3360 - Iseo 1 - rotosymétrique

Code: 330564-00

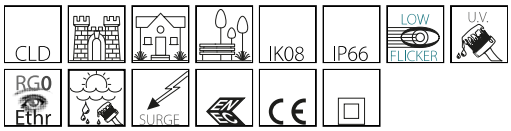

Iseo, est un appareil au design linéaire et essentiel, conçu pour valoriser l'esthétique moderne des villes et des espaces verts. Sa ligne épurée apporte de l'élégance à l'environnement, tandis que l'éclairage uniforme et à haute efficacité met en valeur parcours, places et zones piétonnes. Grâce à la technologie LED de dernière génération, il offre des performances lumineuses élevées, une consommation énergétique maîtrisée et un impact visuel discret mais raffiné, idéal pour souligner l'esthétique contemporaine des espaces urbains. Les optiques disponibles, avec distributions photométriques rotosymétriques et asymétriques, garantissent une lumière homogène, maîtrisée et sans éblouissement, améliorant le confort visuel et la sécurité des usagers. Grâce à ces caractéristiques, l'appareil constitue une solution idéale pour l'éclairage d'espaces verts, de zones piétonnes, de zones résidentielles et de contextes urbains, contribuant à créer des environnements accueillants, sûrs et durables.

INFORMATIONS GÉNÉRALES

Article	3360 - Iseo 1 - rotosymétrique
Code	330564-00

DIMENSIONS ET POIDS

Hauteur (mm)	500 mm
Diamètre (Ø) (mm)	460 mm
Poids (Kg)	6.10 kg

INSTALLATION

Diamètre (Ø) fixation mât (mm)	60-60 mm
Surface d'exposition au vent (mm)	L 166500 mm², F 66700 mm²

CARACTÉRISTIQUES ÉLECTRIQUES ET CONTRÔLES

Type de tension	AC
Tension min. (V)	220 V
Tension max. (V)	240 V
Fréquence min. (Hz)	50 Hz
Fréquence max. (Hz)	60 Hz
Fréquence (Hz)	50 Hz
Sigle alimentation	CLD
Facteur de puissance	≥0.92
Protection contre les surtensions (commune) (EN 61547)	6 kV, 10 kV
Classe d'isolation	Classe II
Contrôle et réglage	Aucun

Pour toute information technique, contacter le service d'études et de conseils. Le flux lumineux sortant mentionné est le flux lumineux du luminaire, avec une tolérance de ± 10 % par rapport à la valeur indiquée. La puissance absorbée totale ne dépasse pas 10 % de la valeur indiquée. Des modifications et des optimisations peuvent être apportées aux données techniques en raison de la rapidité de l'évolution technologique. mardi 7 avril 2026

3360 - Iseo 1 - rotosymétrique

Code: 330564-00

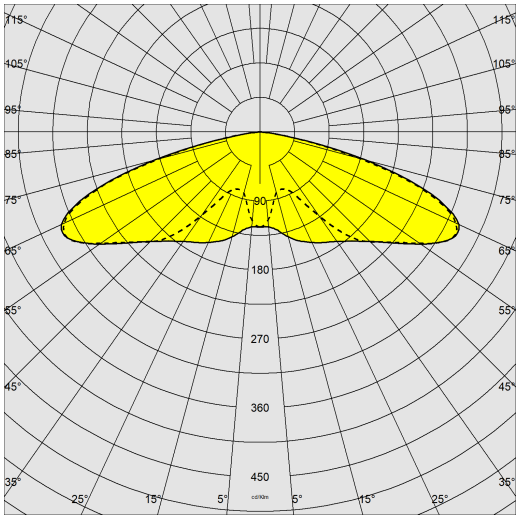

DONNÉES PHOTOMÉTRIQUES

Source lumineuse	LED
CRI	70
Flux lumineux (sortant) (lm)	4673 lm
Puissance absorbée (totale) (W)	31 W
CCT	4000 K
Efficacité lumineuse (lm/W)	151 lm/W
Low Flicker	luminaire avec flicker très limité : lumière uniforme pour une plus grande sécurité visuelle.
Maintien du flux lumineux LED	100000 hr, L 90, B 10

CARACTÉRISTIQUES MÉCANIQUES

Résistance aux chocs mécaniques (IK)	IK08
IP	66
Température ambiante - Min.	-40 °C
Température ambiante - Max.	45 °C

Pour toute information technique, contacter le service d'études et de conseils. Le flux lumineux sortant mentionné est le flux lumineux du luminaire, avec une tolérance de ± 10 % par rapport à la valeur indiquée. La puissance absorbée totale ne dépasse pas 10 % de la valeur indiquée. Des modifications et des optimisations peuvent être apportées aux données techniques en raison de la rapidité de l'évolution technologique. mardi 7 avril 2026

3360 - Iseo 1 - rotosymétrique

Code: 330564-00

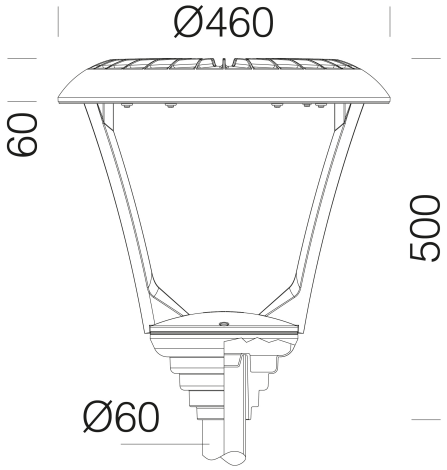

TÉLÉCHARGEMENT

DESSINS

DessinTechnique iseo 26.dxf

MATÉRIAUX ET COULEURS

Corps	aluminium moulé sous pression, avec une très petite surface d'exposition au vent.
Optique	en PMMA avec résistance à haute température et rayons UV.
Diffuseur	verre trempé ultra clair épaisseur 4 mm résistant aux chocs thermiques et mécaniques (UNI NF EN 12150-1/ 2001).
Dissipateur	le système de dissipation thermique a été tout spécialement mis au point pour faire fonctionner les LED à des bonnes températures, afin de garantir un rendement/une performance excellent/e et une longue durée de vie.
Fixation mât	60 mm
Peinture	le cycle de peinture poudre, entièrement automatisé, se compose d'une peinture polyester, résistante à la corrosion au brouillard salin et stabilisée aux rayons UV., Anthracite = RAL 7021
Couleur	Anthracite
Matériel	- connecteur étanche pour une installation rapide sans besoin d'ouvrir l'appareil. - contrôleur automatique de la température avec réarmement automatique. - dispositif de protection contre les surtensions conforme NF EN 61547.

NORMES ET CONFORMITÉ

Classe de sécurité photobiologique	RG0 Ethr
Marquages et essais	CE, ENEC
Normes de référence	NF EN 60598-1. Degré de protection selon la norme NF EN 60529.

GARANTIE

Garantie après-vente	5 yr

Pour toute information technique, contacter le service d'études et de conseils. Le flux lumineux sortant mentionné est le flux lumineux du luminaire, avec une tolérance de ± 10 % par rapport à la valeur indiquée. La puissance absorbée totale ne dépasse pas 10 % de la valeur indiquée. Des modifications et des optimisations peuvent être apportées aux données techniques en raison de la rapidité de l'évolution technologique. mardi 7 avril 2026

3360 - Iseo 1 - rotosymétrique

Code: 330564-00

109 Diffuseur anti-éblouissement

Pour toute information technique, contacter le service d'études et de conseils. Le flux lumineux sortant mentionné est le flux lumineux du luminaire, avec une tolérance de ± 10 % par rapport à la valeur indiquée. La puissance absorbée totale ne dépasse pas 10 % de la valeur indiquée. Des modifications et des optimisations peuvent être apportées aux données techniques en raison de la rapidité de l'évolution technologique. mardi 7 avril 2026