# 3361 - Iseo 2 - CCT 1800K-2200K / POWER SWITCH - asymétrique

Code: 330574-00

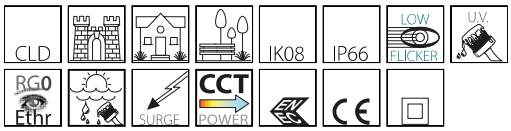

Iseo, est un appareil au design linéaire et essentiel, conçu pour valoriser l'esthétique moderne des villes et des espaces verts. Sa ligne épurée apporte de l'élégance à l'environnement, tandis que l'éclairage uniforme et à haute efficacité met en valeur parcours, places et zones piétonnes. Grâce à la technologie LED de dernière génération, il offre des performances lumineuses élevées, une consommation énergétique maîtrisée et un impact visuel discret mais raffiné, idéal pour souligner l'esthétique contemporaine des espaces urbains. Les optiques disponibles, avec distributions photométriques rotosymétriques et asymétriques, garantissent une lumière homogène, maîtrisée et sans éblouissement, améliorant le confort visuel et la sécurité des usagers. Grâce à ces caractéristiques, l'appareil constitue une solution idéale pour l'éclairage d'espaces verts, de zones piétonnes, de zones résidentielles et de contextes urbains, contribuant à créer des environnements accueillants, sûrs et durables.

**INFORMATIONS GÉNÉRALES**

| | |
|---|---|
| Article | 3361 - Iseo 2 - CCT 1800K-2200K / POWER SWITCH - asymétrique |
| Code | 330574-00 |

**DIMENSIONS ET POIDS**

| | |
|---|---|
| Hauteur (mm) | 500 mm |
| Diamètre (Ø) (mm) | 460 mm |
| Poids (Kg) | 6.1 kg |

**INSTALLATION**

| | |
|---|---|
| Diamètre (Ø) fixation mât (mm) | 60-60 mm |
| Surface d'exposition au vent (mm) | L 166500 mm², F 66700 mm² |

**CARACTÉRISTIQUES ÉLECTRIQUES ET CONTRÔLES**

| | |
|---|---|
| Type de tension | AC |
| Tension min. (V) | 220 V |
| Tension max. (V) | 240 V |
| Fréquence min. (Hz) | 50 Hz |
| Fréquence max. (Hz) | 60 Hz |
| Fréquence (Hz) | 50 Hz |
| Sigle alimentation | CLD |
| Facteur de puissance | ≥0.92 |
| Protection contre les surtensions (commune) (EN 61547) | 6 kV, 10 kV |
| Classe d'isolation | Classe II |
| Contrôle et réglage | Oui (intégré) |
| Fonctions intégrées | Configuration flux lumineux/puissance par dip switch, CCT réglable |



*Pour toute information technique, contacter le service d'études et de conseils. Le flux lumineux sortant mentionné est le flux lumineux du luminaire, avec une tolérance de ± 10 % par rapport à la valeur indiquée. La puissance absorbée totale ne dépasse pas 10 % de la valeur indiquée. Des modifications et des optimisations peuvent être apportées aux données techniques en raison de la rapidité de l'évolution technologique. mercredi 15 avril 2026*

## 3361 - Iseo 2 - CCT 1800K-2200K / POWER SWITCH - asymétrique

Code: 330574-00

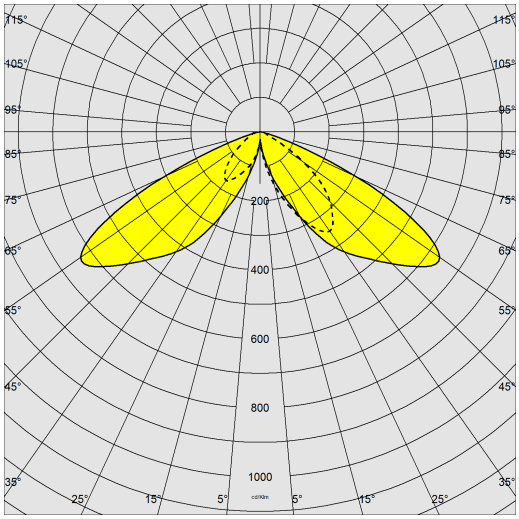


**DONNÉES PHOTOMÉTRIQUES**

| | |
|---|---|
| Source lumineuse | LED |
| CRI | >80 |
| Flux lumineux (sortant) (lm) | 4624 lm |
| Puissance absorbée (totale) (W) | 45 W |
| CCT | 2200 K |
| Efficacité lumineuse (lm/W) | 103 lm/W |
| Low Flicker | luminaire avec flicker très limité : lumière uniforme pour une plus grande sécurité visuelle. |
| Correspondance des couleurs | SDCM3 |
| Maintien du flux lumineux LED | 100000 hr, L 80, B 20 |

**CARACTÉRISTIQUES MÉCANIQUES**

| | |
|---|---|
| Résistance aux chocs mécaniques (IK) | IK08 |
| IP | 66 |
| Température ambiante - Min. | -40 °C |
| Température ambiante - Max. | 45 °C |



*Pour toute information technique, contacter le service d'études et de conseils. Le flux lumineux sortant mentionné est le flux lumineux du luminaire, avec une tolérance de ± 10 % par rapport à la valeur indiquée. La puissance absorbée totale ne dépasse pas 10 % de la valeur indiquée. Des modifications et des optimisations peuvent être apportées aux données techniques en raison de la rapidité de l'évolution technologique. mercredi 15 avril 2026*

## 3361 - Iseo 2 - CCT 1800K-2200K / POWER SWITCH - asymétrique

Code: 330574-00

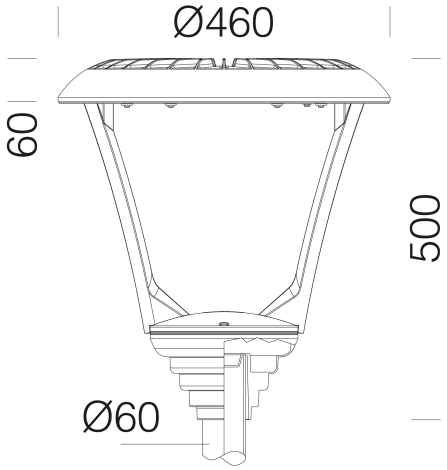


**TÉLÉCHARGEMENT**

| DESSINS |
|---|
| **BIM 3361 1800-2200K 03-26.zip** |
| **DessinTechnique iseo 26.dxf** |

**MATÉRIAUX ET COULEURS**

| | |
|---|---|
| Corps | aluminium moulé sous pression, avec une très petite surface d'exposition au vent. |
| Optique | en PMMA avec résistance à haute température et rayons UV. |
| Dissipateur | le système de dissipation thermique a été tout spécialement mis au point pour faire fonctionner les LED à des bonnes températures, afin de garantir un rendement/une performance excellent/e et une longue durée de vie. |
| Fixation mât | 60 mm |
| Peinture | le cycle de peinture poudre, entièrement automatisé, se compose d'une peinture polyester, résistante à la corrosion au brouillard salin et stabilisée aux rayons UV., Anthracite = RAL 7021 |
| Couleur | Anthracite |
| Matériel | - connecteur étanche pour une installation rapide sans besoin d'ouvrir l'appareil.<br>- contrôleur automatique de la température avec réarmement automatique.<br>- dispositif de protection contre les surtensions conforme NF EN 61547.<br>- Double interrupteur de série pour sélectionner la tonalité de couleur 1800K-2200K ou 2700K-3000K-4000K et le type de luminosité avec 3 plages de puissance. |

**NORMES ET CONFORMITÉ**

| | |
|---|---|
| Classe de sécurité photobiologique | RG0 Ethr |
| Marquages et essais | CE, ENEC |
| Normes de référence | NF EN 60598-1. Degré de protection selon la norme NF EN 60529. |

**GARANTIE**

| | |
|---|---|
| Garantie après-vente | 5 yr |



*Pour toute information technique, contacter le service d'études et de conseils. Le flux lumineux sortant mentionné est le flux lumineux du luminaire, avec une tolérance de ± 10 % par rapport à la valeur indiquée. La puissance absorbée totale ne dépasse pas 10 % de la valeur indiquée. Des modifications et des optimisations peuvent être apportées aux données techniques en raison de la rapidité de l'évolution technologique. mercredi 15 avril 2026*

## 3361 - Iseo 2 - CCT 1800K-2200K / POWER SWITCH - asymétrique

| Code | Wtot | K - ølm - CRI |
|---|---|---|
| 330574-00 | 25 | 1800K - 2229lm - CRI>80 |
| 330574-00 | 25 | 2200K - 2568lm - CRI>80 |
| | | |
| 330574-00 | 45 | 1800K - 4014lm - CRI>80 |
| 330574-00 | 45 | 2200K - 4624lm - CRI>80 |
| | | |
| 330574-00 | 60 | 1800K - 5352lm - CRI>80 |
| 330574-00 | 60 | 2200K - 6167lm - CRI>80 |



*Pour toute information technique, contacter le service d'études et de conseils. Le flux lumineux sortant mentionné est le flux lumineux du luminaire, avec une tolérance de ± 10 % par rapport à la valeur indiquée. La puissance absorbée totale ne dépasse pas 10 % de la valeur indiquée. Des modifications et des optimisations peuvent être apportées aux données techniques en raison de la rapidité de l'évolution technologique. mercredi 15 avril 2026*