2885 - Saturno - POWER SWITCH - 90° - UGR<25 - Zhaga socket 0/10

Code: 330786-00

Saturno de Disano illuminazione : la lumière amie de l'environnement et du travailleur.
- Disano élargit sa gamme de projecteurs pour entrepôts et espaces de production.
- Saturno LED est la solution idéale pour atteindre une performance meilleure, sans gaspillages, dans les endroits où la puissance maximale n'est pas nécessaire.
- Fabriqué avec les meilleurs matériaux pour durer longtemps et conçu pour mieux maîtriser la puissance lumineuse.

INFORMATIONS GÉNÉRALES

Article	2885 - Saturno - POWER SWITCH - 90° - UGR<25 - Zhaga socket 0/10
Code	330786-00

DIMENSIONS ET POIDS

Hauteur (mm)	190 mm
Diamètre (Ø) (mm)	320 mm
Poids (Kg)	2 kg

CARACTÉRISTIQUES ÉLECTRIQUES ET CONTRÔLES

Type de tension	AC
Tension min. (V)	220 V
Tension max. (V)	240 V
Fréquence min. (Hz)	50 Hz
Fréquence max. (Hz)	60 Hz
Fréquence (Hz)	50 Hz
Sigle alimentation	CLD
Interface de contrôle	Zhaga
Facteur de puissance	≥0.95
Protection contre les surtensions (commune) (EN 61547)	4 kV, 4 kV
Classe d'isolation	Classe I
Contrôle et réglage	Oui (contrôle extérieur)

Pour toute information technique, contacter le service d'études et de conseils. Le flux lumineux sortant mentionné est le flux lumineux du luminaire, avec une tolérance de ± 10 % par rapport à la valeur indiquée. La puissance absorbée totale ne dépasse pas 10 % de la valeur indiquée. Des modifications et des optimisations peuvent être apportées aux données techniques en raison de la rapidité de l'évolution technologique. samedi 9 mai 2026

2885 - Saturno - POWER SWITCH - 90° - UGR<25 - Zhaga socket 0/10

Code: 330786-00

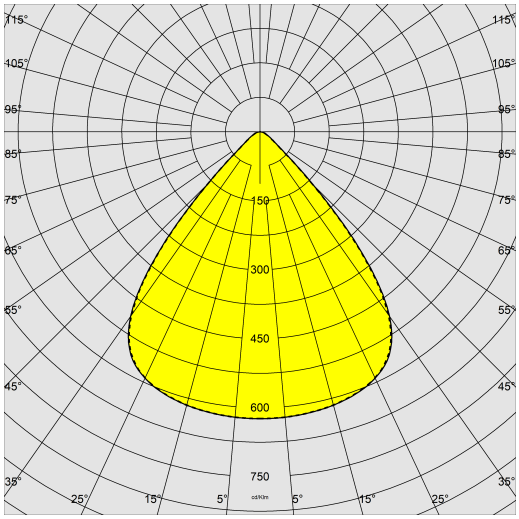

DONNÉES PHOTOMÉTRIQUES

Source lumineuse	LED
CRI	80
Flux lumineux (sortant) (lm)	28100 lm
Puissance absorbée (totale) (W)	150 W
CCT	4000 K
Efficacité lumineuse (lm/W)	187 lm/W
Low Flicker	luminaire avec flicker très limité : lumière uniforme pour une plus grande sécurité visuelle.
Ouverture du faisceau	90 °
Maintien du flux lumineux LED	100000 hr, L 80, B 10

CARACTÉRISTIQUES MÉCANIQUES

Résistance aux chocs mécaniques (IK)	IK10
IP	66
Température ambiante - Min.	-40 °C
Température ambiante - Max.	50 °C

Pour toute information technique, contacter le service d'études et de conseils. Le flux lumineux sortant mentionné est le flux lumineux du luminaire, avec une tolérance de ± 10 % par rapport à la valeur indiquée. La puissance absorbée totale ne dépasse pas 10 % de la valeur indiquée. Des modifications et des optimisations peuvent être apportées aux données techniques en raison de la rapidité de l'évolution technologique. samedi 9 mai 2026

2885 - Saturno - POWER SWITCH - 90° - UGR<25 - Zhaga socket 0/10

Code: 330786-00

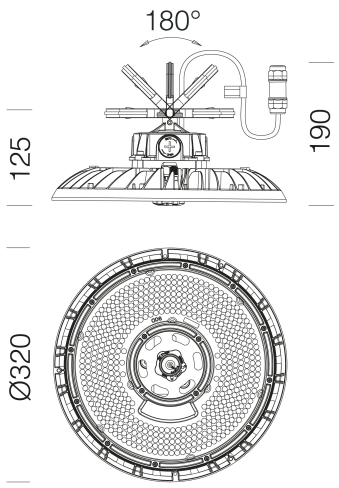

TÉLÉCHARGEMENT

MONTAGES

InstructionsMontage Saturnogancioinstallazione4-26.pdf

DESSINS

DessinTechnique 2885 26.dxf

MATÉRIAUX ET COULEURS

Corps	aluminium moulé sous pression avec ailettes de refroidissement incorporées dans le capot.
Diffuseur	en polycarbonate transparent, LED avec lentilles de protection.
Dissipateur	le système de dissipation thermique a été tout spécialement mis au point pour faire fonctionner les LED à des bonnes températures, afin de garantir un rendement/une performance excellent/e et une longue durée de vie.
Peinture	le cycle de peinture poudre, entièrement automatisé, se compose d'une peinture polyester, résistante à la corrosion au brouillard salin et stabilisée aux rayons UV., Anthracite = RAL 7021
Peinture spéciale (SUR DEMANDE)	Sur demande : peinture marine recommandée pour des distances inférieures à 5 km de la mer.
Couleur	Anthracite
Matériel	de série est équipé avec connecteur étanche pour une installation rapide; visseries externes en acier inox. standard versions équipées avec crochet pliable (180°). Saturno avec prédisposition standard de prise Zhaga 0-10V.
Avertissements	Maintien du flux lumineux à 80%: 100 000 h (L80B10) ou maintien du flux lumineux à 90 % : 50 000 h (L90B10).

NORMES ET CONFORMITÉ

Classe de sécurité photobiologique	RG0 Ethr
Marquages et essais	CE
Normes de référence	NF EN 60598-1. Degré de protection selon la norme NF EN 60529.

ÉQUIPEMENT

Détecteurs	
Sur demande	Version avec prédisposition d’urgence avec sous-code -85 avec un supplément, à toujours utiliser avec le boîtier d’urgence acc. 1175 à acheter séparément.

GARANTIE

Garantie après-vente	5 yr

Pour toute information technique, contacter le service d'études et de conseils. Le flux lumineux sortant mentionné est le flux lumineux du luminaire, avec une tolérance de ± 10 % par rapport à la valeur indiquée. La puissance absorbée totale ne dépasse pas 10 % de la valeur indiquée. Des modifications et des optimisations peuvent être apportées aux données techniques en raison de la rapidité de l'évolution technologique. samedi 9 mai 2026

2885 - Saturno - POWER SWITCH - 90° - UGR<25 - Zhaga socket 0/10

Code	Wtot	K - ølm - CRI
330785-00	80	4000K - 15343lm - CRI 80
330785-00	100	4000K - 19010lm - CRI 80
330785-00	120	4000K - 23011lm - CRI 80
330786-00	100	4000K - 19010lm - CRI 80
330786-00	125	4000K - 24814lm - CRI 80
330786-00	150	4000K - 28100lm - CRI 80
330787-00	110	4000K - 20255lm - CRI 80
330787-00	150	4000K - 28100lm - CRI 80
330787-00	200	4000K - 34470lm - CRI 80

Pour toute information technique, contacter le service d'études et de conseils. Le flux lumineux sortant mentionné est le flux lumineux du luminaire, avec une tolérance de ± 10 % par rapport à la valeur indiquée. La puissance absorbée totale ne dépasse pas 10 % de la valeur indiquée. Des modifications et des optimisations peuvent être apportées aux données techniques en raison de la rapidité de l'évolution technologique. samedi 9 mai 2026

2885 - Saturno - POWER SWITCH - 90° - UGR<25 - Zhaga socket 0/10

Code: 330786-00

1175 EM Box

Pour toute information technique, contacter le service d'études et de conseils. Le flux lumineux sortant mentionné est le flux lumineux du luminaire, avec une tolérance de ± 10 % par rapport à la valeur indiquée. La puissance absorbée totale ne dépasse pas 10 % de la valeur indiquée. Des modifications et des optimisations peuvent être apportées aux données techniques en raison de la rapidité de l'évolution technologique. samedi 9 mai 2026