1147 - Litio 2.0 medium - CCT-POWER SWITCH - extensif

Code: 412030-00

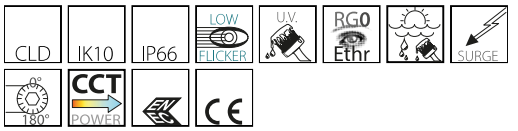



Litio 2.0 est un projecteur LED de nouvelle génération conçu pour offrir une polyvalence maximale et des performances élevées dans tout contexte d'éclairage. Disponible en trois tailles – Small, Medium et Big – il s'adapte avec précision aux différents besoins d'application, garantissant efficacité et qualité lumineuse constante. La gamme propose quatre types d'émission : diffusante, idéale pour les espaces homogènes ; routière, pensée pour la voirie urbaine ; grandes zones, pour les environnements étendus nécessitant puissance et uniformité ; et asymétrique, parfaite pour un éclairage ciblé et contrôlé.
Tous les modèles intègrent la technologie POWER SWITCH, permettant de sélectionner plusieurs niveaux de puissance dans un seul appareil, simplifiant ainsi l'installation et la gestion. Litio 2.0 représente une solution moderne, efficace et modulaire pour tout projet d'éclairage.

INFORMATIONS GÉNÉRALES

Article	1147 - Litio 2.0 medium - CCT-POWER SWITCH - extensif
Code	412030-00

DIMENSIONS ET POIDS

Longueur (mm)	449 mm
Largeur (mm)	323 mm
Hauteur (mm)	115 mm
Poids (Kg)	4.7 kg

INSTALLATION

Surface d'exposition au vent (mm)	L 23600 mm², F 114000 mm²

CARACTÉRISTIQUES ÉLECTRIQUES ET CONTRÔLES

Type de tension	AC
Tension min. (V)	220 V
Tension max. (V)	240 V
Fréquence min. (Hz)	50 Hz
Fréquence max. (Hz)	60 Hz
Fréquence (Hz)	50 Hz
Sigle alimentation	CLD
Facteur de puissance	≥0.9
Protection contre les surtensions (commune) (EN 61547)	6 kV, 6 kV
Classe d'isolation	Classe I
Contrôle et réglage	Oui (intégré)
Fonctions intégrées	Configuration flux lumineux/puissance par dip switch, CCT réglable

Pour toute information technique, contacter le service d'études et de conseils. Le flux lumineux sortant mentionné est le flux lumineux du luminaire, avec une tolérance de ± 10 % par rapport à la valeur indiquée. La puissance absorbée totale ne dépasse pas 10 % de la valeur indiquée. Des modifications et des optimisations peuvent être apportées aux données techniques en raison de la rapidité de l'évolution technologique. vendredi 24 avril 2026

1147 - Litio 2.0 medium - CCT-POWER SWITCH - extensif

Code: 412030-00

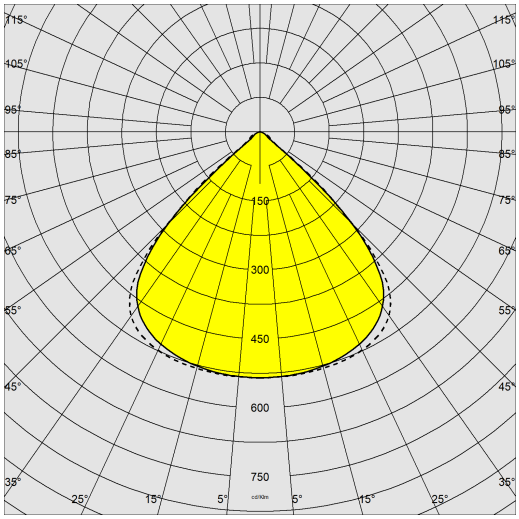

DONNÉES PHOTOMÉTRIQUES

Source lumineuse	LED
CRI	80
Flux lumineux (sortant) (lm)	23043 lm
Puissance absorbée (totale) (W)	150 W
CCT	4000 K
Efficacité lumineuse (lm/W)	154 lm/W
Low Flicker	luminaire avec flicker très limité : lumière uniforme pour une plus grande sécurité visuelle.
Correspondance des couleurs	SDCM4
Maintien du flux lumineux LED	80000 hr, L 80, B 20

CARACTÉRISTIQUES MÉCANIQUES

Résistance aux chocs mécaniques (IK)	IK10
IP	66
Température ambiante - Min.	-40 °C
Température ambiante - Max.	40 °C

Pour toute information technique, contacter le service d'études et de conseils. Le flux lumineux sortant mentionné est le flux lumineux du luminaire, avec une tolérance de ± 10 % par rapport à la valeur indiquée. La puissance absorbée totale ne dépasse pas 10 % de la valeur indiquée. Des modifications et des optimisations peuvent être apportées aux données techniques en raison de la rapidité de l'évolution technologique. vendredi 24 avril 2026

1147 - Litio 2.0 medium - CCT-POWER SWITCH - extensif

Code: 412030-00

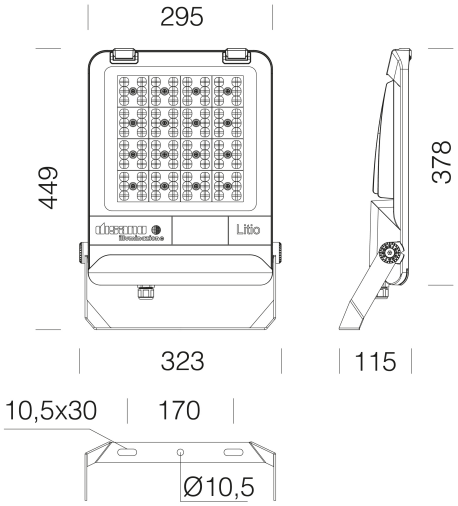

TÉLÉCHARGEMENT

MONTAGES

InstructionsMontage litio2 0 12-25.pdf

DESSINS

DessinTechnique litio2med.dxf

MATÉRIAUX ET COULEURS

Corps	en aluminium moulé sous pression, avec ailettes de refroidissement.
Optique	en PMMA à haute résistance aux températures et aux rayons U.V.
Diffuseur	verre trempé d'une épaisseur de 6 mm, résistant aux chocs thermiques et mécaniques (NF EN 12150-1 : 2001).
Dissipateur	le système de dissipation thermique a été tout spécialement mis au point pour faire fonctionner les LED à des bonnes températures, afin de garantir un rendement/une performance excellent/e et une longue durée de vie.
Peinture	le cycle de peinture poudre, entièrement automatisé, se compose d'une peinture polyester, résistante à la corrosion au brouillard salin et stabilisée aux rayons UV., Antracite = RAL 7021
Peinture spéciale (SUR DEMANDE)	Sur demande : peinture marine recommandée pour des distances inférieures à 5 km de la mer.
Couleur	Anthracite
Matériel	-étrier en acier galvanisé peint. -connecteur étanche pour une installation rapide sans besoin d'ouvrir l'appareil -protection conforme NF EN 61547 contre les surtensions. -soupape anticondensation. -joint en caoutchouc silicone -vis extérieures en acier inox

NORMES ET CONFORMITÉ

Classe de sécurité photobiologique	RG0 Ethr
Marquages et essais	CE, ENEC
Normes de référence	NF EN 60598-1. Degré de protection selon la norme NF EN 60529.
Étiquette-énergie	D

GARANTIE

Garantie après-vente	5 yr

Pour toute information technique, contacter le service d'études et de conseils. Le flux lumineux sortant mentionné est le flux lumineux du luminaire, avec une tolérance de ± 10 % par rapport à la valeur indiquée. La puissance absorbée totale ne dépasse pas 10 % de la valeur indiquée. Des modifications et des optimisations peuvent être apportées aux données techniques en raison de la rapidité de l'évolution technologique. vendredi 24 avril 2026

1147 - Litio 2.0 medium - CCT-POWER SWITCH - extensif

Code	TotW	K - Lumen Output - CRI
412030-00	100	3000K - 14565lm - CRI 80
412030-00	100	4000K - 15332lm - CRI 80
412030-00	100	5000K - 15332lm - CRI 80
412030-00	120	3000K - 17478lm - CRI 80
412030-00	120	4000K - 18398lm - CRI 80
412030-00	120	5000K - 18398lm - CRI 80
412030-00	150	3000K - 21891lm - CRI 80
412030-00	150	4000K - 23043lm - CRI 80
412030-00	150	5000K - 23043lm - CRI 80

Pour toute information technique, contacter le service d'études et de conseils. Le flux lumineux sortant mentionné est le flux lumineux du luminaire, avec une tolérance de ± 10 % par rapport à la valeur indiquée. La puissance absorbée totale ne dépasse pas 10 % de la valeur indiquée. Des modifications et des optimisations peuvent être apportées aux données techniques en raison de la rapidité de l'évolution technologique. vendredi 24 avril 2026