Office 1 Dark - DIP SWITCH

Code: 22152973-00

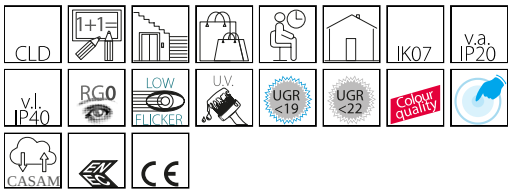

Gamme de luminaires mis au point pour concilier une forte économie d'énergie et une excellente qualité lumineuse, de sorte à remplir tous les critères de sécurité et de maintenance. L'appareil présente un design extrêmement simple et fonctionnel.

INFORMATIONS GÉNÉRALES

Article	Office 1 Dark - DIP SWITCH
Code	22152973-00

DIMENSIONS ET POIDS

Hauteur (mm)	146 mm
Diamètre (Ø) (mm)	220 mm
Poids (Kg)	0.9 kg

INSTALLATION

Trou d'encastrement min. (mm)	190 mm
Trou d'encastrement max. (mm)	215 mm

CARACTÉRISTIQUES ÉLECTRIQUES ET CONTRÔLES

Type de tension	AC
Tension min. (V)	220 V
Tension max. (V)	240 V
Fréquence min. (Hz)	50 Hz
Fréquence max. (Hz)	60 Hz
Fréquence (Hz)	50 Hz
Sigle alimentation	CLD
Facteur de puissance	>0.95
Courant nominal	850 mA
Classe d'isolation	Classe II
Contrôle et réglage	Aucun

Pour toute information technique, contacter le service d'études et de conseils. Le flux lumineux sortant mentionné est le flux lumineux du luminaire, avec une tolérance de ± 10 % par rapport à la valeur indiquée. La puissance absorbée totale ne dépasse pas 10 % de la valeur indiquée. Des modifications et des optimisations peuvent être apportées aux données techniques en raison de la rapidité de l'évolution technologique. Friday, February 14, 2025

Office 1 Dark - DIP SWITCH

Code: 22152973-00

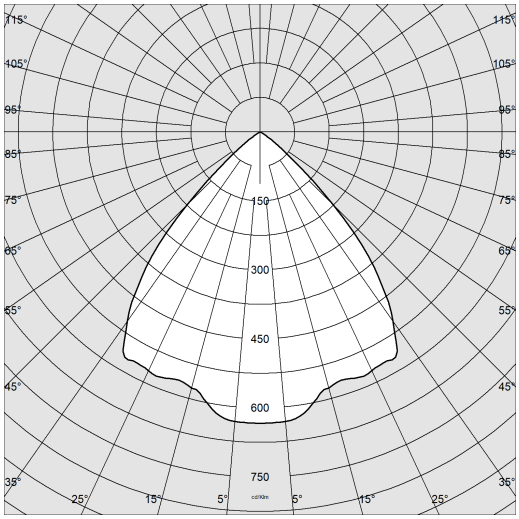

DONNÉES PHOTOMÉTRIQUES

Source lumineuse	LED COB
CRI	>90
Flux lumineux (sortant) (lm)	3412 lm
Puissance absorbée (totale) (W)	31 W
CCT	4000 K
Efficacité lumineuse (lm/W)	110 lm/W
Low Flicker	luminaire avec flicker très limité : lumière uniforme pour une plus grande sécurité visuelle.
Maintien du flux lumineux LED	50000 hr, L 80, B 20

CARACTÉRISTIQUES MÉCANIQUES

Résistance aux chocs mécaniques (IK)	IK07
IP (vl)	40
IP (va)	20

Pour toute information technique, contacter le service d'études et de conseils. Le flux lumineux sortant mentionné est le flux lumineux du luminaire, avec une tolérance de ± 10 % par rapport à la valeur indiquée. La puissance absorbée totale ne dépasse pas 10 % de la valeur indiquée. Des modifications et des optimisations peuvent être apportées aux données techniques en raison de la rapidité de l'évolution technologique. Friday, February 14, 2025

Office 1 Dark - DIP SWITCH

Code: 22152973-00

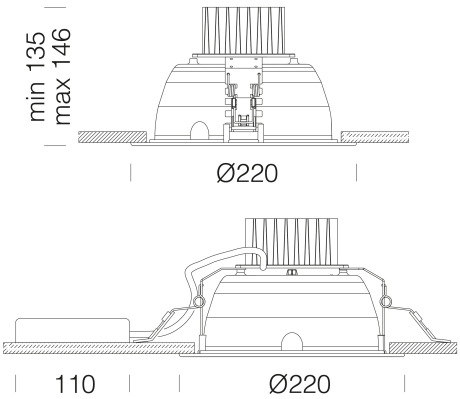

TÉLÉCHARGEMENT

MONTAGES	
	InstructionsMontage Kit EM Acc-960xx rev5 12-23.pdf
	InstructionsMontage OFFICE 1 LED rev9.pdf
DESSINS	
	BIM Office 1 Dark - DIP SWITCH 10-23.zip
	DessinTechnique of1d.dxf

MATÉRIAUX ET COULEURS

Corps	polycarbonate V2 incassable et autoextinguible, stabilisé aux rayons UV, anti-jaunissement.
Optique	polycarbonate autoextinguible V2, métallisé à la poudre d'aluminium, sous vide poussé par CVD pour maximaliser le contrôle et le rendement de la lumière.
Dissipateur	intégré.
Couleur	Aluminium
Matériel	étriers réglables en acier garantissant une adhérence totale au faux-plafond de 1 mm à 20 mm.

NORMES ET CONFORMITÉ

Classe de sécurité photobiologique	RG0
Marquages et essais	CE, ENEC
Normes de référence	NF EN 60598-1. Degré de protection selon la norme NF EN 60529. Gamme conforme à la norme européenne NF EN 12464 en ce qui concerne l'installation dans les lieux avec équipement de visualisation.
Étiquette-énergie	D

ÉQUIPEMENT

Sur demande	version avec bord blanc y version DIMM DALI (-1241 et -3941).

GARANTIE

Garantie après-vente	5 yr

Pour toute information technique, contacter le service d'études et de conseils. Le flux lumineux sortant mentionné est le flux lumineux du luminaire, avec une tolérance de ± 10 % par rapport à la valeur indiquée. La puissance absorbée totale ne dépasse pas 10 % de la valeur indiquée. Des modifications et des optimisations peuvent être apportées aux données techniques en raison de la rapidité de l'évolution technologique. Friday, February 14, 2025

Office 1 Dark - DIP SWITCH

Code	Câblage	LED	WTot	K - Flux lumineux - IRC - UGR
22152972-00	CLD	350	13	4000K - 1484lm - CRI>90 – UGR<19
22152972-00	CLD	450	17	4000K - 1889lm - CRI>90 – UGR<22
22152972-00	CLD	550	20	4000K - 2302lm - CRI>90 – UGR<22
22152972-00	CLD	650	24	4000K - 2682lm - CRI>90 – UGR<22
22152972-39	CLD	350	13	3000K - 1409lm - CRI>90 – UGR<19
22152972-39	CLD	450	17	3000K - 1714lm - CRI>90 – UGR<22
22152972-39	CLD	550	20	3000K - 2186lm - CRI>90 – UGR<22
22152972-39	CLD	650	24	3000K - 2548lm - CRI>90 – UGR<22
22152973-00	CLD	850	31	4000K - 3412lm - CRI>90 – UGR<22
22152973-00	CLD	950	35	4000K - 3771lm - CRI>90 – UGR<22
22152973-00	CLD	1050	39	4000K - 4090lm - CRI>90 – UGR<22
22152973-39	CLD	850	31	3000K - 3241lm - CRI>90 – UGR<22
22152973-39	CLD	950	35	3000K - 3582lm - CRI>90 – UGR<22
22152973-39	CLD	1050	39	3000K - 3885lm - CRI>90 – UGR<22

Pour toute information technique, contacter le service d'études et de conseils. Le flux lumineux sortant mentionné est le flux lumineux du luminaire, avec une tolérance de ± 10 % par rapport à la valeur indiquée. La puissance absorbée totale ne dépasse pas 10 % de la valeur indiquée. Des modifications et des optimisations peuvent être apportées aux données techniques en raison de la rapidité de l'évolution technologique. Friday, February 14, 2025

Office 1 Dark - DIP SWITCH

Code: 22152973-00

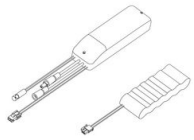

Kit SEC. R

Pour toute information technique, contacter le service d'études et de conseils. Le flux lumineux sortant mentionné est le flux lumineux du luminaire, avec une tolérance de ± 10 % par rapport à la valeur indiquée. La puissance absorbée totale ne dépasse pas 10 % de la valeur indiquée. Des modifications et des optimisations peuvent être apportées aux données techniques en raison de la rapidité de l'évolution technologique. Friday, February 14, 2025