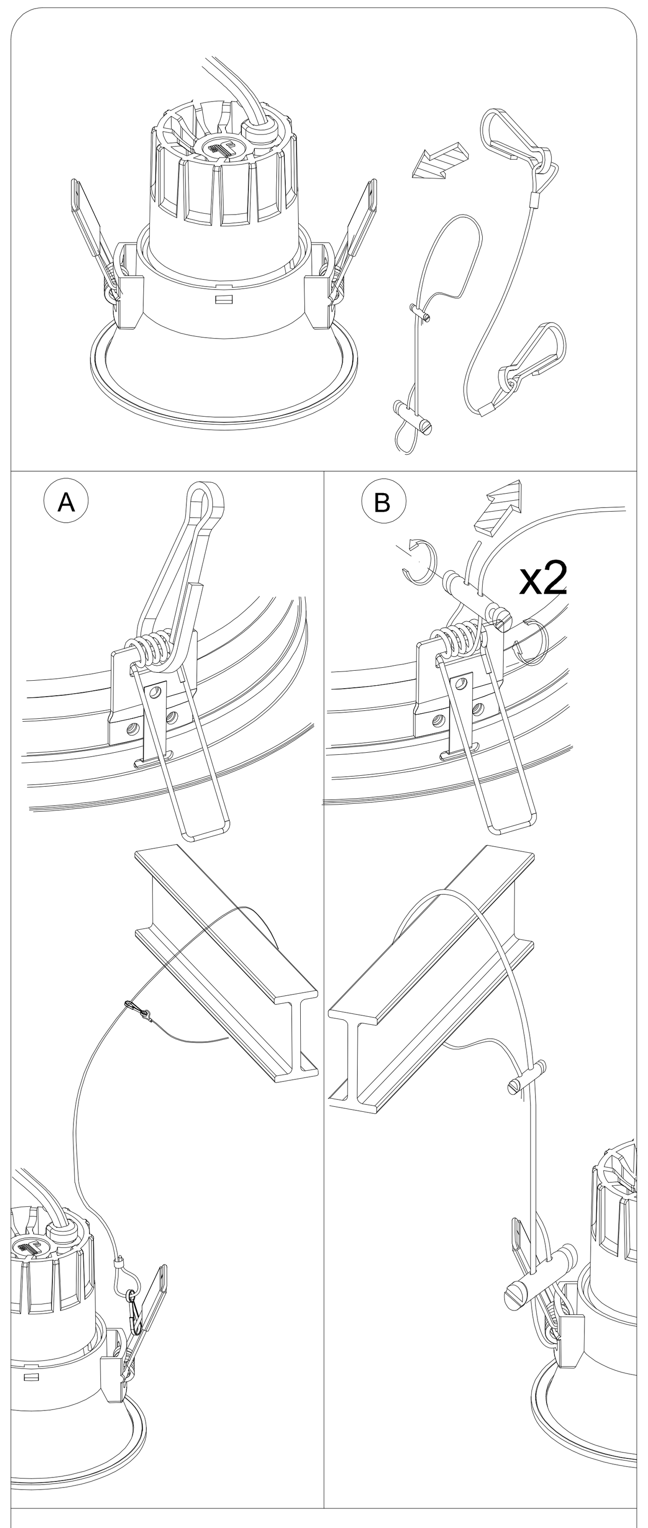

safety accessory
*not included
cod.4112

Push button synchronizer
*not included
cod.81420033

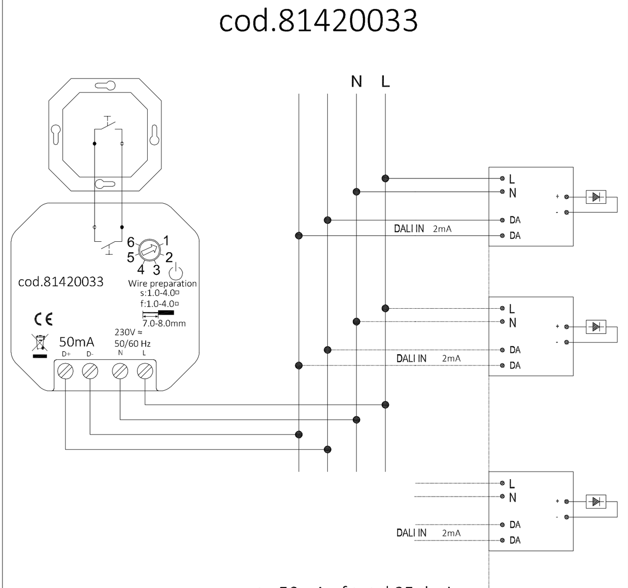

DALI VERSION

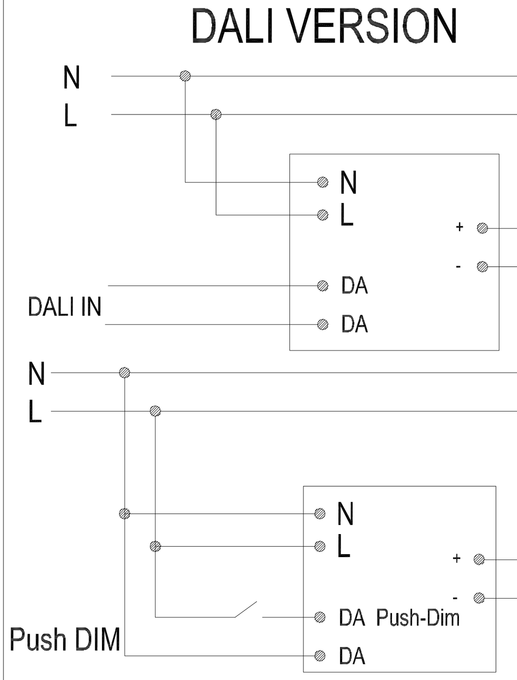

FOSNOVA GRUPPO
Via Como,9 - 20089 - Rozzano - MI
www.fosnova.it
email: info@fosnova.it
Fax. +39 02 8252355

I - FOSNOVA non si assume nessuna responsabilità per eventuali deterioramenti degli oggetti esposti.
- gli oggetti fotosensibili se esposti all'azione dei raggi solari o di sorgenti di luce artificiale possono scolorire. L'efficacia del filtro anti-UV è subordinata al livello di illuminamento (LUX), alla distanza della sorgente luminosa, alla durata dell'esposizione ed alla fotosensibilità dei singoli oggetti.
-Controllare gli aggiornamenti di prodotto sul sito web.

EN -FOSNOVA shall not be liable for any deterioration of the objects on display. Light sensitive objects may fade if exposed to sunlight or artificial light sources.
-The effectiveness of UV filters is subject to level of illuminance (LUX), distance of the light source, lenght of exposition and individual objects'light sensitivity.
- Visit the website for updates on the products

F - FOSNOVA n'assume aucune responsabilite pour toute eventuelle dete des objets soumis a exposition. Les objets photosensibles peuvent se decolorer lorsqu'ils sont exposés à l'action des rayons solaires ou de lumière artificielle. L'efficacité du filtre anti-UV est subordonné au niveau d'eclairement (LUX), et a la photosensibilite des objets en question.
-Consulter le site Web pour les mises à jour relatives aux produits.

DE - FOSNOVA übernimmt keinerlei haftung für die eventuellen verschlechterungen der ausgestellten gegnstände. Die lichtempfindlichen gegenstände können, wenn sie der wirkung von sonnenstrahlen oder künstlichen lichtquellen ausgesetzt sind, verbleichen. Die wirkung des UV-schutzfilters hängt von der beleuchtungsstärke (LUX), der entfernung der lichtquelle, der dauer der aussetzung und von der lichtempfindlichkeit der einzelnen gegnst and e ab.
- Bitte überprüfen Sie die Produktaktualisierungen auf der Website

ES - FOSNOVA no se asume ninguna responsabilidad por posibles deterioros de los objetos expuestos. Los objetos fotosensibles, de ser expuestos a la acción de los rayos solares o fuentes de luz artificial pueden descolorar. La eficacia del filtro contra los rayos ultravioletas está subordinada al nivel de iluminación (LUX), a la distancia de la fuente luminosa, a la duración de la exposición y fotosensibilidad de los objetos en question.
-Controlar las actualizaciones de producto en el sitio web

PT -FOSNOVA não assume qualquer responsabilidade face a eventuais deteriorações dos objectos expostos. Os objectos fotossensíveis, se forem expostos à acção dos raios solares ou de fontes de luz artificial, podem desbotar. A eficácia do filtro anti-UV é subordinada ao nivel de iluminamento (LUX) à distância da fonte luminosa, à duração da exposição e à fotossensibilidade individual dos objectos.
-Controle as atualizações de produto no website.

RU - FOSNOVA не несет ответственности в случае износа/элементов, подверженных внешнему воздействию. Фоточувствительные элементы под воздействиемсолнечного или искусственного света могут поблекнуть. Эффективность УФ-фильтра зависит от уровня освещенности (ЛК), расстояния от источника света, продолжительности воздействия и от фоточувствительности отдельных элементов.
- Проверьте наличие обновлений изделий на сайте

PL - FOSNOVA ie ponosi jakiejkolwiek odpowiedzialności zaewentualne uszkodzenia przedmiotów znajdujących się w pobliżu urządzenia. Przedmioty światłoczułe, wystawione na działanie promieni słonecznych lub innych źródeł światła, mogą ulec odbarwieniu.
- Źródło światła LED umieszczone w tej oprawie oświetleniowej musi być wymieniane wyłącznie przez producenta.
- Sprawdź aktualizacje produktów na stronie internetowej

AR لا تتحمل شركة "FOSNOVA" أي مسؤولية عن أي تلف بالأغراض المعرضة للإضاءة. الحساسة للضوء عند تعرضها للضوء الشمسي أو مصادر ضوء اصطناعية قد تفقد لونها. تخضع كفاءة الفلتر للأشعة فوق البنفسجية إلى مستوى الإضاءة والمسافة من مصدر الضوء ومدة التعرض للإضاءة والحساسية الفردية لأي غرض
قم بزيارة الموقع الإلكتروني للحصول على تحديثات حول المنتج

I - Per gli apparecchi di tipo Y:
Se il cavo flessibile esterno di questo apparecchio viene danneggiato deve essere sostituito dal costruttore o dal suo servizio assistenza o da personale qualificato equivalente al fine di evitare pericoli.

EN - For type Y attachments:
If the external flexible cable or cord of this luminaire is damaged, it shall be exclusively replaced by the manufacturer or his service agent or a similar qualified person in order to avoid a hazard.

F - Pour les fixation de type Y:
Si le cable flexible de cet appareil est endommage, il doitetre remplace par le constructeur our par son service assistance our par personnelqualifie equivalent, a fin d'eviter des dangers.

DE - Fuer die Leuchten Typ Y:
sollte das aeussere Kabel beschaedigt werden, dann hat es fachgemaess ersetzt zu werden, um Gefahrensituationen zu vermeiden

ES - Pour les fixation de type Y:
Si le cable flexible de cet appareil est endommage, il doitetre remplacepar le constructeur our par son service assistance our par personnelqualifie equivalent, a fin d'eviter des dangers.

PT - Para os suportes do tipo Y:
Se o cabo flexivel exterior deste aparelho se danificar, deve sersubstituido pelo construtor, pelo seu servico de assistencia ou por pessoal qualificado por um cabo equivalente afim de evitar acidentes.

RU - Для приборов типа Y:
В случае повреждения внешнего гибкого провода прибора (провод) подлежит замене изготовителем или его сервисным обслуживанием или персоналом соответствующей квалификации, во избежание возникновения опасности.

PL - Urządzenia typu Y:
Jeśli giętki kabel zewnętrzny urządzenia ulegnie uszkodzeniu, w celu uniknięcia zagrożenia jego wymianę należy zlecić producentowi, autoryzowanemuserwisowi lub wykwalifikowanemu personelowi.

AR بالنسبة للأجهزة من النوع Y:
إذا تعرض الكابل أو السلك المرن الخارجي لهذا المصباح للتلف فيجب استبداله حصرياً من قبل الشركة المصنعة أو وكيل الصيانة التابع لها أو شخص مؤهل مماثل لتجنب الخطر.

ATTENZIONE: SCOSSA ELETTRICA.
CAUTION: ELECTRIC SHOCK.
ATTENTION: DÉCHARGES ÉLECTRIQUES.
ACHTUNG: ES BESTEHT DIE GEFAHR DES ELEKTRISCHEN SCHLAGES.
ADVERTENCIA: DESCARGA ELÉCTRICA.
CUIDADO: CHOQUE ELÉCTRICO.
ОПАСНОСТЬ ПОРАЖЕНИЯ ЭЛЕКТРИЧЕСКИМ ТОКОМ.
UWAGA: PORAŻENIE PRĄDEM ELEKTRYCZNYM.
تنبيه صدمة كهربائية

IT
ISTRUZIONI DI MONTAGGIO
Seguire attentamente le indicazioni riportate nelle raffigurazioni.
I componenti che dovessero danneggiarsi devono essere sostituiti con componenti analoghi.
DURANTE L'INSTALLAZIONE
E IN CASO DI MANUTENZIONE
TOGLIERE TENSIONE!
N.B. : La conformità alla norma è garantita soltanto utilizzando dispositivi d' alimentazione disicurezza (*) che rispondono alle vigenti norme EN/IEC.
Le prestazioni fotometriche dichiarate a catalogo sono garantite usando le lampade indicate (FOSNOVA).
L'apparecchio è conforme alle norme EN 60598-1, EN60598-2-2, EN 62493.

EN
MOUNTING INSTRUCTIONS
Please follow the instructions as shown in the relative picture.
Damaged components must be replaced with new ones of the same type.
TURN THE POWER OFF DURING INSTALLATION AND IN CASE OF MAINTENANCE!
N.B. : Conformace to standard is guaranteed only if safety power(*) device meeting regulations are used EN/IEC.
The photometric performance indicated in the catalogue is guaranteed when using the shown (FOSNOVA).
The spot is suitable to standards EN 60598-1, EN 60598-2-2, EN 62493.

F
INSTRUCTIONS DE MONTAGE
Respecter scrupuleusement les indications affichées sur les schémas.
Les composants endommagés devront être remplacés par des composants du même type.
EN COURS D'INSTALLATION,
PENDANT LA MAINTENANCE,
COUPER L'ALIMENTATION!
N.B. : La conformitè à la norme n' est assurèe que si l' on utilise des alimentation de l' appareil de sècuritè (*) qui rèpondent aux normes en vigueur EN/IEC.
Les performances photometriques reportees dans notre catalogue ne sont atteintes qu'en montant les lampes indiquees (FOSNOVA).
L'appareil est conforme aux normes EN 60598-1, EN 60598-2-2, EN 62493.

DE
MONTAGEANLEITUNG
Die in den Darstellungen aufgeführten Angaben müssen strengstens befolgt werden.
Jene Bestandteile, die möglicherweise beschädigt werden könnten, müssen durch analoge Bestandteile ersetzt werden.
WÄHREND DER INSTALLATION, BEI WARTUNGSVORGÄNGEN, SPANNUNG AUSSCHLIESSEN!
N.B. : die ubereinstimmung mit den richtlinien wird nur dann gewahrleistet, wenn sicherheits stromversorgungsgerat (*) nach EN verwendet werden EN/IEC.
Die im katalog angegeben photometrischen leistungen werden bei einsatz der in der (FOSNOVA) lampen gewahrleistet.
Das Gerat entspricht der Norm EN 60598-1, EN 60598-2-2, EN 62493.

ES
INSTRUCCIONES DE MONTAJE
Siga atentamente las instrucciones que se recogen en las ilustraciones.
Los componentes que sufrieran daños han de ser sustituidos con componentes análogos.
DURANTE LA INSTALACION,
EN CASO DE MANTENIMIENTO,
¡DESCONECTE LA CORRIENTE!
NOTA : para actuar conforme las disposiciones reglamentarias, utilizar unicamente dispositivo de poder de seguridad (*) que respondan a las normas vigentes EN/IEC.
Les prestaciones fotometricas que declara el cataloo se garantizan al utilizar las lamparas indicadas (FOSNOVA).
El aparato esta conforme con las normas EN 60598-1, EN 60598-2-2, EN 62493.

PT
INSTRUÇÕES DE MONTAGEM
Seguir meticulosamente as instruções indicadas nas figuras.
Os componentes eventualmente danificados devem ser substituídos por outros idênticos.
DURANTE A INSTALAÇÃO, NO CASO DE MANUTENÇÃO,
DESLIGAR A CORRENTE ELÉTRICA!
Nota: A conformidade com a norma só é garantida através da utilização de dispositivos de alimentação de segurança (*) que cumpram as normas EN/IEC em vigor.
O desempenho fotométrico indicadono catálogo é garantidoutilizando as lâmpadas indicadas(FOSNOVA).
O aparelho cumpre as normas EN 60598-1, EN 60598-2-2, EN 62493.

RU
ИНСТРУКЦИЯ ПО МОНТАЖУ
Точно следуйте указаниям, подкрепленным рисунками.
Для замены неисправных компонентов используйте только аналогичные запчасти.
ВО ВРЕМЯ УСТАНОВКИ, ПЕРЕД ОБСЛУЖИВАНИЕМ НЕОБХОДИМО ОТКЛЮЧИТЬ ПИТАНИЕ!
Прим.: Соответствие стандарту гарантируется только при использовании блоков аварийного питания (*), соответствующих действующим стандартам EN/EC.
Приведенные в каталоге фотометрические характеристики гарантируются при использовании указанных ламп (FOSNOVA).
-Прибор соответствует стандартам EN 60598-1, EN 60598-2-2, EN 62493.

PL
INSTRUKCJE MONTAŻU
Dokładnie przestrzegać zaleceń zamieszczonych na rysunkach.
Elementy, które mogą ulec uszkodzeniu, należy zastąpić analogicznymi elementami.
PODCZAS INSTALACJI, I W PRZYPADKU WYKONYWANIA KONSERWACJI NALEŻY NAJPIERW ODŁĄCZYĆ NAPIĘCIE!
Uwaga: Zgodność z normą gwarantowana jest pod warunkiem stosowania bezpiecznych urządzeń zasilających (*), odpowiadających obowiązującym normom EN/IEC.
Zadeklarowana w katalogu skuteczność fotometryczna.
gwarantowana jest wyłącznie przy użyciu zalecanych żarówek (FOSNOVA).
Urządzenie odpowiada normom EN 60598-1, EN 60598-2-2, EN 62493.

AR
تعليمات التركيب
اتبع التعليمات بدقة لضمان التشغيل السليم والآمن،
يجب استبدال المكونات التي قد تضرر بأخرى مماثلة.
ينبغي فصل التيار في حالة الصيانة.
ملاحظة : المطابقة للمعيار مضمونة فقط باستخدام أجهزة أمان كهربائية (*) تلبي المعايير السارية "EN/IEC".
الأداء الفوتومتري الموضح في الكتالوج مضمون باستخدام المصابيح المحددة (Fosnova).
تجهيز الإضاءة مطابق للمعايير "EN 60598-1" و "En 60598-2-2" و "En 62493".

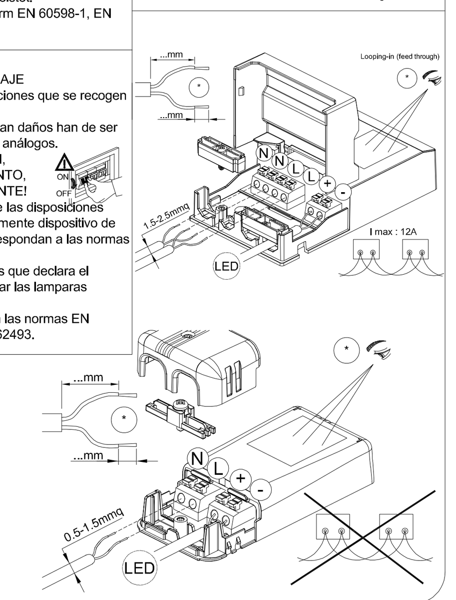

I
La Direttiva Europea 2012/19/UE sul trattamento dei rifiuti di apparecchi elettrici ed elettronici (RAEE) dispone quanto segue:
1. Gli apparecchi di illuminazione non debbono essere trattati come normali rifiuti urbani.
2. Gli apparecchi illuminanti dismessi debbono essere consegnati alle discariche espressamente autorizzate o riconsegnate al distributore all'atto dell'acquisto di un nuovo apparecchio.
3. Le lampade, se smaltite con l'apparecchio, non devono essere frantumate in quanto contenenti sostanze altamente inquinanti per l'ambiente.
4. Il simbolo del bidone barrato è riportato sui prodotti per ricordare gli obblighi di raccolta separata.
5. Lo smaltimento abusivo di detti rifiuti è punito dalla legge.

EN
Pursuant to the EU Directive 2012/19/UE on waste electrical and electronic equipment (WEEE) the following shall apply:
1. Lighting fittings are not to be treated as urban waste.
2. Discarded lighting fittings are to be delivered to authorised waste disposal facilities or returned to the distributor when a new equipment of the same time is purchased.
3. Fixtures that are disposed of must not be disassembled or crushed as they contain highly polluting substances.
4. The crossed-out bin mark is applied to remind users that the product must be disposed of according to applicable legislation.
5. Unauthorised disposal of waste is an offence and will result in the penalties prescribed by the law.

F
La Directive Européenne 2012/19/UE sur le traitement des déchets des d'équipements électriques et électroniques (DEEE) stipule ce qui suit:
1. Les luminaires ne doivent pas être traités comme des déchets urbains classiques.
2. Les appareils d'éclairage qui ne sont plus utilisés doivent être soit mis dans les décharges expressément autorisées soit rendus au distributeur lors de l'achat d'un appareil neuf.
3. Les ampoules électriques, si éliminées avec le luminaire, ne doivent pas être brisées, étant donné qu'elles contiennent des substances fortement polluantes pour l'environnement.
4. Le symbole de la poubelle barrée est apposé sur les produits pour rappeler l'obligation de collecte sélective.
5. Toute élimination abusive des déchets visés plus haut est punie par la loi.

DE
Die Europäische Richtlinie 2012/19/UE, welche sich auf die Entsorgung von elektrischen und elektronischen Geräten bezieht (RAEE), legt die nachstehend aufgeführten Vorschriften fest:
1. Beleuchtungsgeräte dürfen keinesfalls wie andere normale, städtische Abfälle behandelt werden.
2. Beleuchtungsgeräte, die nicht mehr genutzt werden, müssen bei den betreffenden und ausdrücklich dafür vorgesehenen Sammelstellen abgegeben oder direkt beim Erwerb eines neuen Gerätes dem Händler übergeben werden.
3. Falls die Lampen zusammen mit dem Gerät entsorgt werden, dürfen diese keinesfalls zerbrochen sein, da sie aus umweltgefährdenden Substanzen zusammengesetzt sind.
4. Das Symbol mit der angekreuzten Mülltonne, welches auf den Produkten vorhanden ist, soll daran erinnern, dass das Produkt am Ende seiner Nutzungsdauer von anderen Abfällen getrennt werden muss.
5. Eine unerlaubte Entsorgung der genannten Abfälle wird gesetzlich bestraft.

ES
La Directiva Europea 2012/19/UE sobre el tratamiento, reciclado y eliminación de residuos de aparatos eléctricos y electrónicos (RAEE) establece lo siguiente:
1. Las luminarias no han de tratarse como residuos urbanos normales.
2. Las luminarias eliminadas han de entregarse en puntos limpios autorizados especificamente o al distribuidor en el momento que se compre una luminaria nueva.
3. Las lámparas, si se eliminan con la luminaria, no han de triturarse ya que contienen sustancias contaminantes para el medio ambiente.
4. El símbolo del contenedor se muestra en los productos para recordar las obligaciones de recogida selectiva.
5. La eliminación abusiva de dichos residuos está castigada por la ley.

PT
A Diretiva Europeia 2012/19/UE relativa ao tratamento dos resíduos de aparelhos elétricos e eletrónicos (RAEE) estabelece :
1. Os aparelhos de iluminação não devem ser tratados como resíduos urbanos normais.
2. Os resíduos de aparelhos de iluminação devem ser entregues nos centros de recolha autorizados ou devolvidos ao distribuidor no ato da compra de um novo aparelho.
3. As lâmpadas, se forem eliminadas junto com o aparelho, não devem ser trituradas, dado que contêm substâncias altamente poluidoras.
4. O símbolo do caixote barrado é indicado nos produtos para lembrar que deve ser efetuada uma recolha seletiva.
5. A destruição abusiva destes resíduos é punida pela lei.

PL
Dyrektywa Europejska 2012/19/UE dotycząca wykorzystywania odpadów sprzętu elektrycznego i elektronicznego (RAEE) rozporządza co następuje:
1. Oprawy oświetleniowe nie mogą być wyrzucane jako zwykłe odpady miejskie.
2. Zużyte oprawy należy oddać do specjalnie w tym celu autoryzowanych punktów zajmujących się selektywną zbiórką odpadów lub do sklepu przy okazji dokonywania zakupu nowej oprawy.
3. Żarówki wyrzucane razem z oprawą nie mogą być tłuczone, ponieważ zawierają substancje silnie zanieczyszczające środowisko.
4. Symbol przekreślonego kosza na śmieci zamieszczony na urządzeniach służy do przypomnienia o obowiązku stosowania zasady selektywnej zbiórki odpadów.
5. Nielegalna utylizacja wyżej wymienionych odpadów jest karalna zgodnie z prawem.

RU
Европейская директива 2012/19/UE (RAEE) по утилизации отходов производства электрического и электронного оборудования предписывает следующее:
1. Приборы освещения должны утилизироваться отдельно от обычных бытовых отходов.
2. Отработавшие свой срок приборы освещения сдаются на утилизацию в авторизованные пункты сбора или возвращаются дистрибьютору при покупке нового светильника.
3. Лампы, если они идут на утилизацию вместе со светильником, не должны разбиваться, так как содержат чрезвычайно вредные для окружающей среды вещества.
4. Знак перечеркнутого мусорного контейнера приведен на продукции для напоминания потребителям об обязательности дифференцированного сбора.
5. Незаконная переработка отходов карается законом.

AR
ينص التوجيه الأوروبي 2012/19/UE المتعلق بمعالجة نفايات الأجهزة الكهربائية والإلكترونية (RAEE) على التالي:
1. ينبغي عدم التعامل مع تجهيزات الإضاءة باعتبارها نفايات منزلية عادية.
2. يجب تسليم تجهيزات الإضاءة المستغنى عنها إلى مواقع التخلص من النفايات المصرح لها أو إعادتها إلى الموزع عند شراء تجهيزات جديدة.
3. إذا تم التخلص من المصابيح مع التجهيزات فيجب عدم سحقها نظراً لاحتوائها على مواد ملوثة جداً للبيئة.
4. يظهر رمز سلة المهملات المشطوب عليه على المنتجات للتذكير بالجمع المنفصل لها.
5. التخلص غير المشروع لنفايات يعاقب عليه القانون.

FOSNOVA GRUPPO
Via Como,9 - 20089 - Rozzano - MI
www.fosnova.it
email: info@fosnova.it
Fax. +39 02 8252355

IT
• Seguire attentamente le istruzioni per garantire un funzionamento corretto e sicuro.
• Gli agenti chimici, a contatto diretto oppure in sostanze sospese nell'atmosfera, possono danneggiare i led e gli apparecchi di illuminazione. Ugualmente dannoso può risultare un inadeguato utilizzo di prodotti chimici per la pulizia. In caso di domande contattare il produttore.
• Il prodotto non deve essere modificato. Qualsiasi modifica annulla la garanzia e può rendere pericoloso il prodotto.
• La FOSNOVA. declina ogni responsabilità per danni causati da un proprio prodotto montato in modo non conforme alle istruzioni.
• L'installazione dei prodotti deve essere eseguita a regola d'arte.
• Per l'anno e mese di produzione, caratteristiche e parametri, vedere l'etichetta di marcatura.

EN
• Please follow the instructions supplied with the product to ensure proper and safe operation.
• Exposure to chemicals, either directly or in the atmosphere, may damage the LEDs as well as the lighting fixtures. Chemicals used for cleaning or in cleaning products may also damage the lighting fixtures. Please contact the manufacturer in case of doubt
• The product cannot be modified. Any modification will void the warranty and may make the product unsafe.
• FOSNOVA. cannot be held responsible for damages caused by installation performed other than in strict accordance with the instructions described in this section. Products must be installed according to the state ot the art.
• The year and month of construction, characteristics and parameters are indicated on the marking label.

FR
• Suivre attentivement les indications données pour garantir un fonctionnement correct et sans risque.
• Par contact direct ou sous forme de particules en suspension dans l'air, les agents chimiques peuvent abîmer les led et les luminaires. Une utilisation inadéquate des produits chimiquesde nettoyage peut aussi s'avérer nuisible Pour tout renseignement supplémentaire, s'adresser au fabricant.
• Le produit ne doit pas être modifié. Toute modification qui serait apportée annule la garantie et peut rendre l'appareil dangereux.
• FOSNOVA. décline toute responsabilité pour les dommages provoqués par suite d'une installation non conforme aux indications données.
• L'installation des appareils doit s'effectuer selon les règles de l'art.
• Pour connaître l'année et le mois de fabrication, les caractéristiques techniques et les paramètres, consulter l'étiquette de marquage.

DE
• Die Anleitungen müssen strengstens befolgt werden, damit ein korrekter und sicherer Betrieb gewährleistet werden kann.
• Chemische Stoffe, die direkten Kontakt mit den LEDs haben oder in der Atmosphäre schweben, können sowohl die LEDs als auch die Leuchten beschädigen.
Ebenso schädlich kann ein unangemessener Einsatz von Chemikalien zur Reinigung sein. Wenden Sie sich bei Fragen bitte an denHersteller
• Am Produkt dürfen keinesfalls Änderungen vorgenommen werden. Jede einzelne Änderung lässt die Garantie definitiv erlöschen und kann dazu führen, dass das Produkt eine Gefahr darstellt.
• Das Unternehmen FOSNOVA. übernimmt keinerlei Haftung für Schäden, die durch ein Produkt verursacht werden, das nicht gemäß den Anleitungen montiert worden ist.
• Die Installation der Produkte muss fachgerecht durchgeführt werden.
• In Bezug auf das Produktionsjahr, Eigenschaften und Parameter siehe Kennzeichnungen auf der Etikette.

ES
• Siga atentamente las instrucciones a fin de garantizar un funcionamiento correcto y seguro
• Los agentes químicos, en contacto directo o en sustancias suspendidas en la atmósfera, pueden dañar los LEDs y las luminarias. También puede ser dañino el uso inadecuado de productos químicos para la limpieza. En caso de preguntas, póngase en contacto con el fabricante.
• El producto no ha de modificarse. Cualquier cambio anula la garantía y puede hacer peligroso el producto.
• FOSNOVA. declina toda responsabilidad por daños provocados por un producto de su marca si no se ha montado con arreglo a las instrucciones.
• La instalación de los productos tiene que realizarse cumpliendo con todos los requisitos.
• Para el año y el mes de producción, características y parámetros, véase la etiqueta de marcado.

PT
• Seguir as instruções com a máxima atenção para garantir um funcionamento correto e seguro.
• Os agentes químicos, em contacto direto ou em forma de substâncias em suspensão na atmosfera, podem danificar os LED e os aparelhos de iluminação.
Igualmente danoso pode resultar uma utilização inadequada de produtos químicos de limpeza. Em caso de dúvidas, favor contactar o produtor.
• O produto não deve ser modificado. Qualquer modificação efetuada anula a garantia e pode tornar o produto perigoso.
• A FOSNOVA. não assume nenhuma responsabilidade devida a danos causados pela montagem não correspondente às instruções de qualquer um dos seus produtos.
• A montagem dos produtos deve ser feita de acordo com as normas em vigor.
• Para o ano e o mês de fabrico, para as características e os parâmetros, favor consultar a etiqueta de marcação.

PL
• Aby zagwarantować prawidłowe i bezpieczne funkcjonowanie urządzenia należy dokładnie przestrzegać zaleceń.
• Środki chemiczne - w bezpośrednim kontakcie lub w substancjach zawieszonych w atmosferze - mogą powodować uszkodzenie Led oraz opraw oświetleniowych. Również szkodliwe jest nieodpowiednie stosowanie chemicznych środków czyszczących. W przypadku pytań prosimy skontaktować się z producentem.
• Nie modyfikować produktu. Wszelkie modyfikacje powodują unieważnienie gwarancji i mogą sprawić, że jego używanie będzie niebezpieczne.
• Firma FOSNOVA. zrzeka się wszelkiej odpowiedzialności za szkody spowodowane przez własne produkty, zainstalowane w sposób niezgodny z zaleceniami.
• Instalację produktów należy przeprowadzić zgodnie z zasadami sztuki.
• Aby sprawdzić rok i miesiąc produkcji, właściwości i parametry należy przeczytać etykietę z oznakowaniem.

RU
• Чтобы гарантировать правильную и безопасную работу изделий, строго придерживайтесь инструкции.
• Химические вещества, находящиеся в прямом контакте или в веществах, находящихся в воздухе, могут повредить светодиоды и осветительные приборы. Неправильное использование химических чистящих средств также может быть вредным.
Если у вас есть вопросы, свяжитесь с производителем.
• Запрещается вносить изменения в изделия. Любое изменение делает гарантию недействительной и может сделать изделие опасным.
• FOSNOVA. снимает с себя ответственность за любой ущерб, причиненный вследствие нарушения инструкции по монтажу своей продукции.
• Установка изделий должна быть выполнена безукоризненно.
• Год и месяц выпуска, характеристики и параметры указаны на маркировочной этикет ке.
• Замена питающего кабеля осуществляется только квалифицированным персоналом.

AR
يُرجى اتباع التعليمات المرفقة مع المنتج لضمان التشغيل السليم والآمن.
قد يؤدي التعرض للمواد الكيميائية سواء بشكل مباشر أو في الغلاف الجوي إلى إتلاف مصابيح LED وكذلك وحدات الإنارة. كما أن المواد الكيميائية المستخدمة في التنظيف أو الموجودة في منتجات التنظيف قد تتسبب أيضاً في تلف وحدات الإنارة. يُرجى الاتصال بالشركة المصنعة في حال وجود أي شك.
لا يمكن تعديل المنتج. أي تعديل يُبطل الضمان وقد يجعل المنتج غير آمن.
لا تتحمل شركة Fosnova مسؤولية الأضرار الناتجة عن التركيب الذي يتم بطريقة لا تتوافق تماماً مع التعليمات الواردة في هذا القسم. يجب تركيب المنتجات وفقاً لأفضل المعايير الفنية.
يتم تحديد سنة وشهر التصنيع والخصائص والمعلمات على الملصق التعريفي.

08/25

MILANO-CCT

UK CA
CE

8277183CCT rev.1

EMERGENCY حالة طوارئ

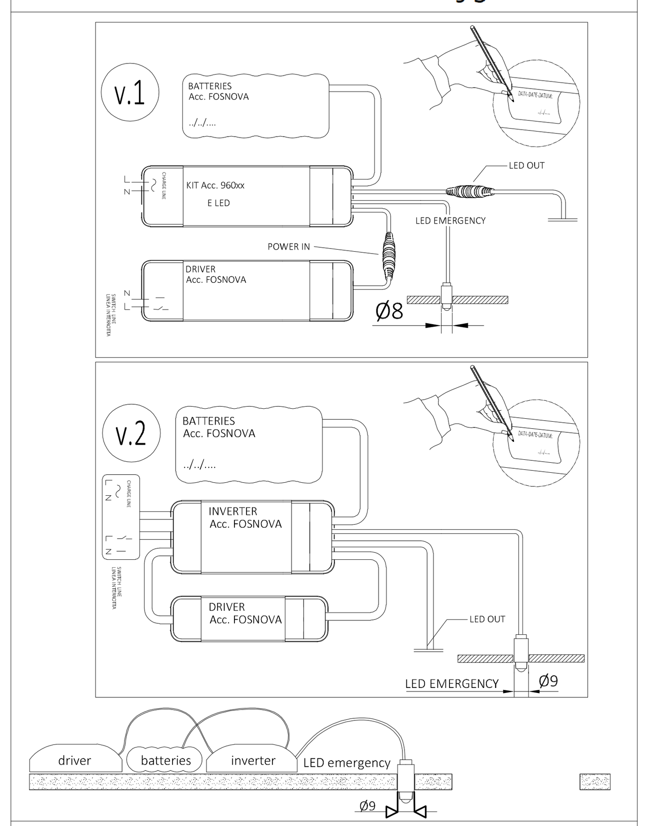

- Data di entrata in servizio
A cura dell'installatore o tecnico verificatore.
- Date d'entrée en service.
Aux soins de l'installateur ou du technicien chargé du contrôle.
- Fecha de entrada en servicio.
A cargo do instalador ou do tecnico verificador.
- Date first used.
To be carried out by the installer or by the tester.
- Inbetriebnahmedatum.
Vom Installateur oder Pruftechniker.
- Data de entrada em funcionamento.
Bajo la responsabilidad del instalador o del tecnico de verificacion.
- Дата ввода в эксплуатацию
Производится монтажником или техником-испытателем
- Data wprowadzenia do użytku.
Należy do obowiązków instalatora lub personelu technicznego przeprowadzającego weryfikację.
تاريخ الدخول في الخدمة يتم تحديده من قبل المثبت أو الفني المسؤول عن الاختبار.

- Separare i circuiti di inibizione se nello stesso impianto sono presenti gruppi di emergenza di marche diverse.
- Separate inhibition circuits when several emergency kits of different brands are present in the same system.
- Separer les circuits d'inhibition si l'installation presente des groupes de marques differentes.
- Die Sperrschaltungen trennen, wenn dasselbe System mehrere Notgruppen von verschiedenen Firmen einschließt.
- Hay que separar los circuitos de inhibicion cuando, en la misma installacion, estan presentes grupos de emergencia de marcas distintas.
- Separe os circuitos de inibicao quando na mesma instalacao estão presentes grupos de emergência de diferentes marcas.
- Отделить цепи запрета, если на одной установке присутствуют аварийные блоки разных марок.
- Oddzielić obwody blokujące, jeśli w tej samej instalacji występują zespoły awaryjne różnej marki.
افصل دوائر التثبيط إذا كانت هناك مجموعات طوارئ من علامات تجارية مختلفة في نفس النظام.

- Le batterie devono essere rimpiazzate qualora non dovessero più assicurare le prestazioni di durata di funzionamento dichiarata.
- The batteries must be replaced when they no longer guarantee the declared operating time.
- Substituer les batteries si elles n'assurent plus les caracteristiques de duree de fonctionnement declaree.
- Die Batterien mussen ausgetauscht werdun, falls sie die Leistungen der erklarten Betriebsdauer nicht mehr garantieren.
- Las baterias se deben reemplazar en el caso que dejaran de asegurar las prestaciones de duracion de funcionamiento declarada.
- Substituir as pilhas no caso em que nao fornecam mais as performances de duracao de funcionamento.
- Батареи подлежат замене, когда они больше не гарантируют заявленный ресурс
- Baterie podlegają wymianie w przypadku, kiedy nie gwarantują osiągów o zadeklarowanej trwałości funkcjonowania.
يجب استبدال البطاريات إذا لم تعد توفر الأداء التشغيلي المعلن عنه.

FOSNOVA

CE

a	b	c	d	
F	Z	1	****	60

ⓐ Tipo/Type/Type/Typ/Tipo/Tipo/ Тип/Typ/ النوع

X)Autonomo	Z) Ad alimentazione centralizzata
X)Stand-alone luminaire	Z) Ad alimentazione centralizzata
X)Autonome	Z) Alimentation centralisée
X)Autonom / Unabhängig	Z) Mit zentraler Speisung
X) Autónomo	Z) De alimentación centralizada
X) Autónomo	Z) Com alimentação centralizada
X) Автономный светильник	Z) С централизованным питанием
X) Autonomiczny	Z) Ze scentralizowanym zasilaniem
X) عمل ذاتي	Z) باستمداد طاقة مركزية

ⓑ Modo di funzionamento/Operating mode/Mode de fonctionnement / Funktionsprinzip / Modo de funcionamiento/Modo de funcionamento/Режим работы / Tryb funkcjonowania/ وضع التشغيل

0) Non permanente	1) Permanente	2) Combinato non permanente
0) Non-permanent	1) Permanent	2) Combined non-maintained
0) Non permanent	1) Permanent	2) Combiné non permanent
0) Nicht permanent(nicht andauernd)	1) Permanent(andauernd)	2) Kombiniert, nicht permanent(nicht andauernd)
0) No permanente	1) Permanente	2) Combinado no permanente
0) Não permanente.	1) Permanente	2) Combinado não permanente
0) Непостоянный	1) Постоянный	2) Комбинированный непостоянный
0)Nietrwały	1) Trwały	2) Połączony, nietrwały
0) غير دائم	1) دائم	2) مشترك غير دائم

3) Combinato permanente	4) Composto non permanente
3) Permanent combination	4) Non-permanent compound
3) Combiné permanent	4) Composé non permanent
3) Kombiniert, permanent (andauernd)	4) Zusammengesetzt, nicht permanent(nicht andauernd)
3) Combinado permanente	4) Compuesto no permanente
3) Combinado permanente	4) Conjunto não permanente
3) Комбинированный постоянный	4) Составной непостоянный
3) Połączony, trwały	4) Złożony, nietrwały
3) مشترك دائم	4) مركب غير دائم

5) Composto permanente/Permanent compound	6) Satellite/Satellite
5) Composé permanent/Zusammengesetzt, permanent (andauernd)	6) Satellite/Satellit
5) Compuesto permanente/ Conjunto permanente	6) Satélite/Satélite
5) Составной постоянный/ 5) Złożony, trwały	6) Вспомогательный/ Satelita
5) مركب دائم	6) فرعي تابع

ⓒ Dispositivi/Devices/Dispositifs/Vorrichtungen/Dispositivos/Dispositivos/Оборудование/Urządzenia / الأجهزة

A) Comprende un dispositivo di prova/With a test device
A) Un dispositif de test est inclus/Beinhaltet eine Einrichtung zur Durchführung von Tests
A) Comprende un dispositivo de prueba/ Inclui um dispositivo de prova
A) С испытательным устройством/Zawiera urządzenie testowe A) يشمل جهاز اختبار

B) Con dispositivo per il modo di riposo a distanza B) مع جهاز وضع السكون عن بعد
B) With a device for remote controlled standby mode
B) Un dispositif pour le mode repos à distance est inclus
B) Beinhaltet eine Einrichtung für den Pause - Modus auf Entfernung
B) Comprende un dispositivo para el modo de reposo a distancia
B) Inclui um dispositivo para a modalidade remota de descanso
B) С устройством для перехода в режим ожидания с дистанционным управлением
B) Zawiera urządzenie przeznaczone dla trybu spoczynkowego zdalnego

C) Comprende un dispositivo per il modo di inibizione C) يتضمن جهازاً لوضع التثبيط
C) With a device for the inhibition mode
C) Un dispositif pour le mode de blocage est inclus
C) Beinhaltet eine Einrichtung für den Hemmungs - Modus
C) Comprende un dispositivo para el modo de inhibición
C) Inclui um dispositivo para a modalidade de inibição
C) С устройством для запрета на переход в аварийный режим
C) Zawiera urządzenie przeznaczone dla trybu blokowania

D) Apparecchi di illuminazione per aree ad alto rischio D) تركيبات الإضاءة للمناطق عالية الخطورة
D) Lighting fixtures for high risk areas
D) Luminaires pour zones à haut risque
D) Beleuchtungsgeräteeinrichtungen für Bereiche, welche hohen Risiken ausgesetzt sind
D) Luminarias para zonas de alto riesgo
D) Luminarias para áreas de alto risco
D) Приборы освещения для зон повышенного риска
D) Oprawy oświetleniowe przeznaczone dla obszarów o dużym zagrożeniu

E) Con una lampada(e) e/o batteria non sostituibile(i) E) مع مصباح/مصابيح و/أو بطارية/بطاريات غير قابلة للاستبدال
E) With lamp(s) and/or irreplaceable battery/ies
E) Avec lampe(s) et/ou batterie non remplaçable(s)
E) Mit Lampe (n) und / oder nicht austauschbarer / austauschenbaren Batterie (n)
E) Con lámpara(s) y/o batería no sustituible(s)
E) Com lâmpada(s) e/ou bateria não substituível(eis)
E) С лампой(ами) и/или незаменяемой(ыми) батареей(ями)
E) Ze źródłem(mi) światła i/lub akumulatorem nie nadającym(i) się do wymiany

ⓓ Durata/Duration/Autonomie/Autonomie/Autonomía/автономия/Autonomia/ مدة
* 10: 10min *60: 1h 90: 1,5h 120: 2h 180: 3h

(Kit emergency with battery "optional" - accessory NOT included)
La conformità alla norma CEI EN 60598-2-22 è determinata esclusivamente dall'uso degli accessori FOSNOVA.
Compliance with CEI EN 60598-2-22 is ensured only with the use of "FOSNOVA" accessories.
La conformité à la norme CEI EN 60598-2-22 est effective uniquement par l'utilisation des accessoires « FOSNOVA ».
Die Konformität der europäischen Richtlinie CEI EN 60598-2-22wird ausschließlich durch den Einsatz von "FOSNOVA" - Zubehörteilen bestimmt.
La conformidad a la norma CEI EN 60598-2-22 queda determinada exclusivamente por el uso de los accesorios "FOSNOVA".
A conformidade com a norma CEI EN 60598-2-22 é estabelecida exclusivamente pelo uso dos acessórios da "FOSNOVA".
Соблюдение нормы CEI EN 60598-2-22 обеспечивается только использованием аксессуаров "FOSNOVA
Zgodność z normą CEI EN 60598-2-22 jest wyznaczana wyłącznie przez zastosowanie akcesoriów "FOSNOVA
يتم ضمان التوافق مع CEI EN 60598-2-22 فقط باستخدام ملحقات "FOSNOVA".

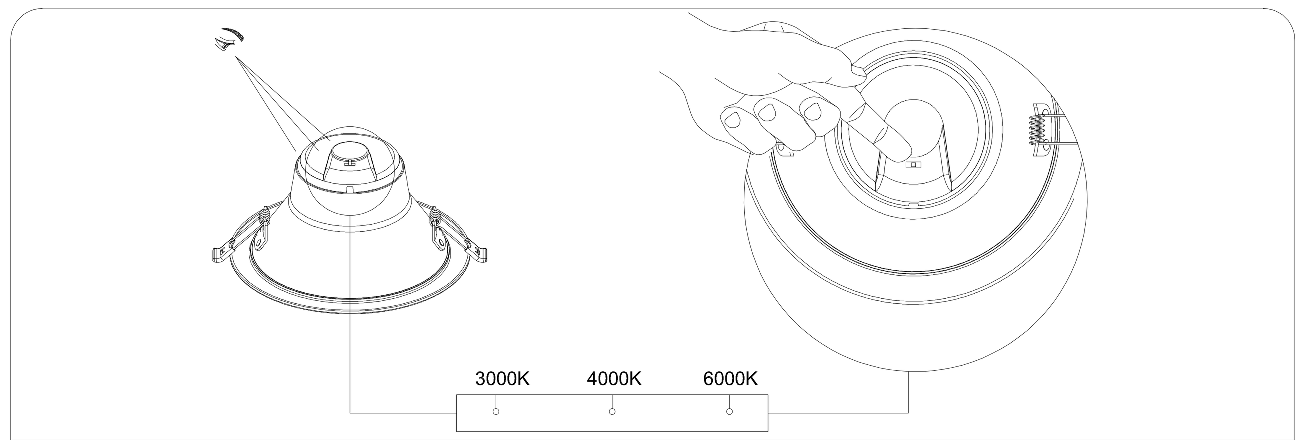

Dimm 1-10V or DALI

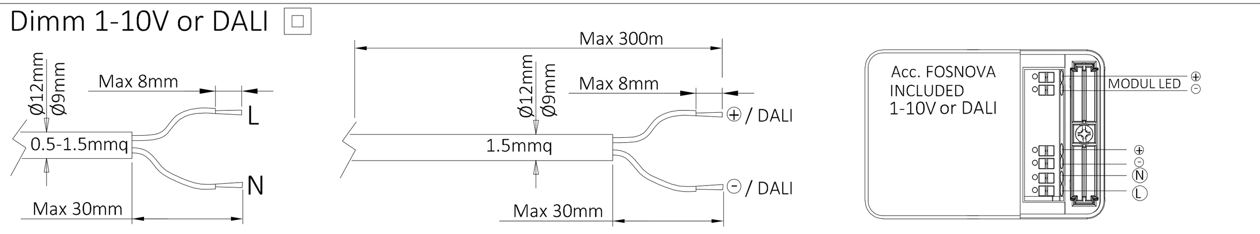

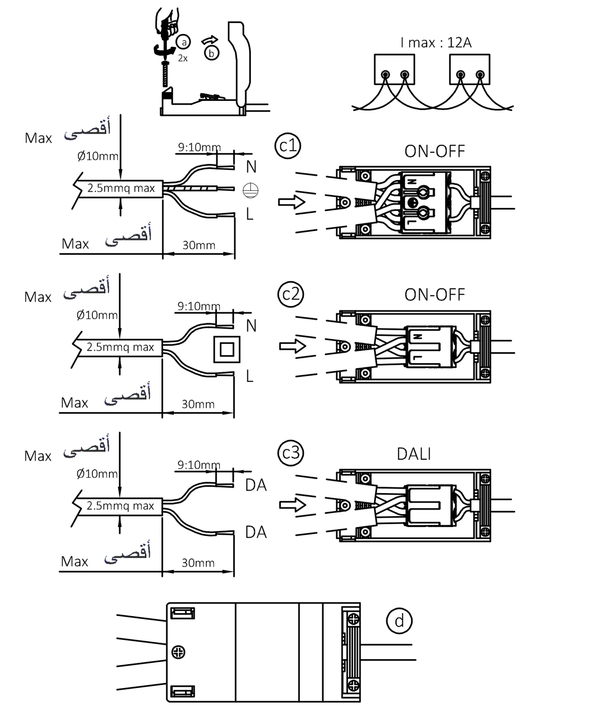

- Apparecchio non idoneo ad essere ricoperto di materiale termicamente isolante.
- This luminaire is not suitable to be covered with heat insulating material.
- Équipement non adapté pour être recouvert d'un matériau isolant thermiquement.
- Da das Gerät nicht dazu geeignet ist darf es keinesfalls mit wärmeisolierendem Material abgedeckt werden.
- Luminaria inapropiada para ser recubierta por material térmicamente aislante.
- Aparelho não adequado para ser coberto com material termicamente isolante.
- Светильник не подходит для покрытия теплоизоляционным материалом.
- Oprawa nie może być powlekana materiałem izolującym termicznie.
وحدات الإضاءة غير مناسبة لتغطيتها بمواد عازلة للحرارة.

La sorgente di illuminazione e/o l'unità di alimentazione a LED contenuta in questo apparecchio di illuminazione deve essere sostituita solo dal costruttore o dal suo centro assistenza oppure da un simile personale qualificato.
The lighting source and/or the LED power supply unit in this luminaire must be replaced by the manufacturer or its service centre or similar qualified personnel.
La source lumineuse et/ou l'unité d'alimentation LED de ce luminaire doit être remplacée uniquement par le fabricant, par le centre d'assistance ou par un technicien qualifié.
Das Leuchtmittel und/oder das in dieser Leuchte enthaltene LED-Vorschaltgerät darf nur durch den Hersteller oder dessen Kundendienst oder ähnlich qualifiziertes Personal ausgetauscht werden.
La fuente de luz y/o la fuente de alimentación LED contenida en esta luminaria solo puede ser sustituida por el fabricante o su centro de servicio o por personal cualificado similar.
A fonte de iluminação e/ou a unidade de alimentação a LED contida nesta luminária deve ser substituída somente pelo Fabricante ou pelo seu centro de assistência ou, ainda, por pessoal qualificado análogo.
Светодиодный источник освещения и/ или блок питания, данного осветительного прибора, должен заменяться только производителем, его сервисным центром или аналогичным квалифицированным персоналом.
Źródło światła i/lub układ zasilający LED umieszczone w tej oprawie oświetleniowej muszą być wymieniane wyłącznie przez producenta, autoryzowane centrum serwisowe lub personel serwisowy odpowiednio wykwalifikowany.
يجب استبدال مصدر الإضاءة و/أو وحدة الطاقة الخاصة بالليد LED المضمنة في جهاز الإضاءة هذا فقط من قبل الشركة المصنعة أو مركز الخدمة التابع لها أو بواسطة عاملين مؤهلين على نحو مماثل.

- COMPONENTI ELETTROSTATICI SENSIBILI NON ESERCITARE PRESSIONE SUI LED
- ELECTROSTATIC SENSITIVE COMPONENTS DO NOT PUT PRESSURE ON THE LED
- ÉLECTROSTATICAS COMPONENTS SENSIBLES NE PAS METTRE LA PRESSION SUR LA LED
- COMPOSANTS SENSIBLES NAO COLOQUE PRESSAO SOBRE O LED
- Elektrostatisch gefährdete Bauelemente NICHT VERWENDEN DRUCK AUF LED
- Eletrostática componentes sensíveis NO PONGA PRESION SOBRE EL LED
- С чувствительными компонентами НЕ ИСПОЛЬЗОВАТЬ ДАВЛЕНИЕ НА LED
- ELEMENTY wrażliwe elektrostatycznie NIE UŻYWAĆ presję na LED

مكونات الكتروستاتية حساسة
لا تقم بالضغط على الليدات

Idoneo per il funzionamento in interni - Suitable for indoor use
Apte à fonctionner en intérieur - Für den Einsatz in Innenbereichen geeignet.
Luminaria apropiada para funcionar en interiores - Aparelho apto a funcionar no interior
Пригоден для работы в помещениях - Przeznaczony do funkcjonowania wewnątrz budynków
مناسب للاستخدام في الأماكن المغلقة.

MILANO - CCT

MILANO-CCT (DSR) CL II IP20 / IP54 3000...6000K Risk Group 1

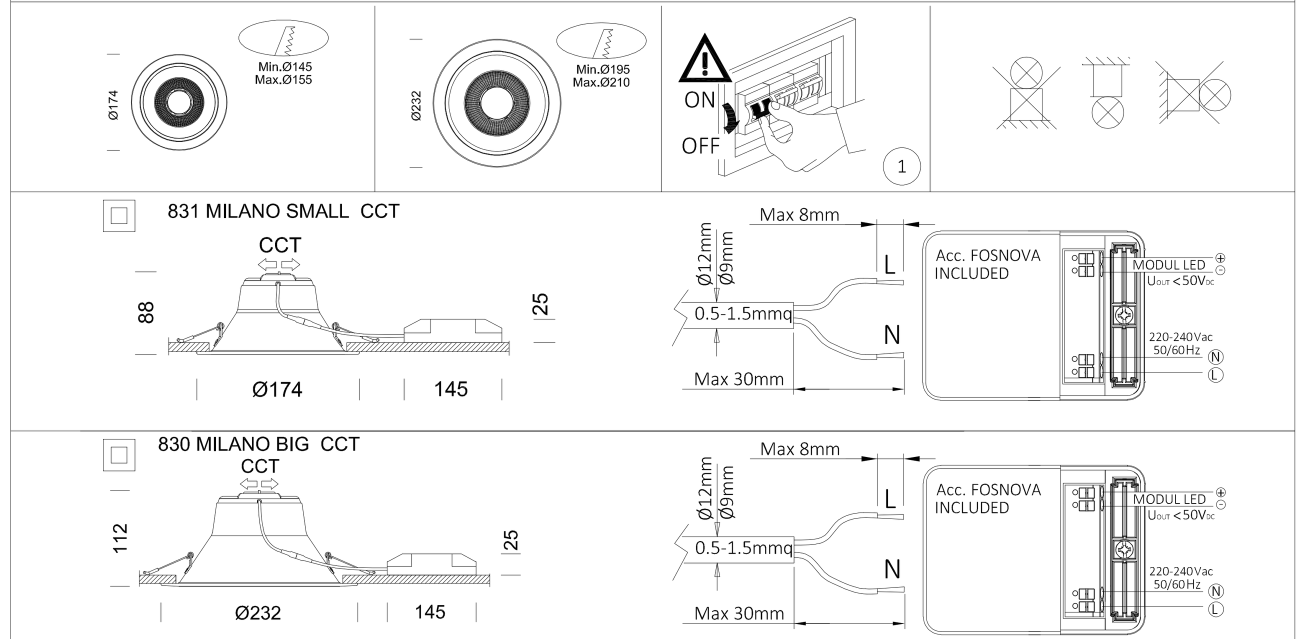

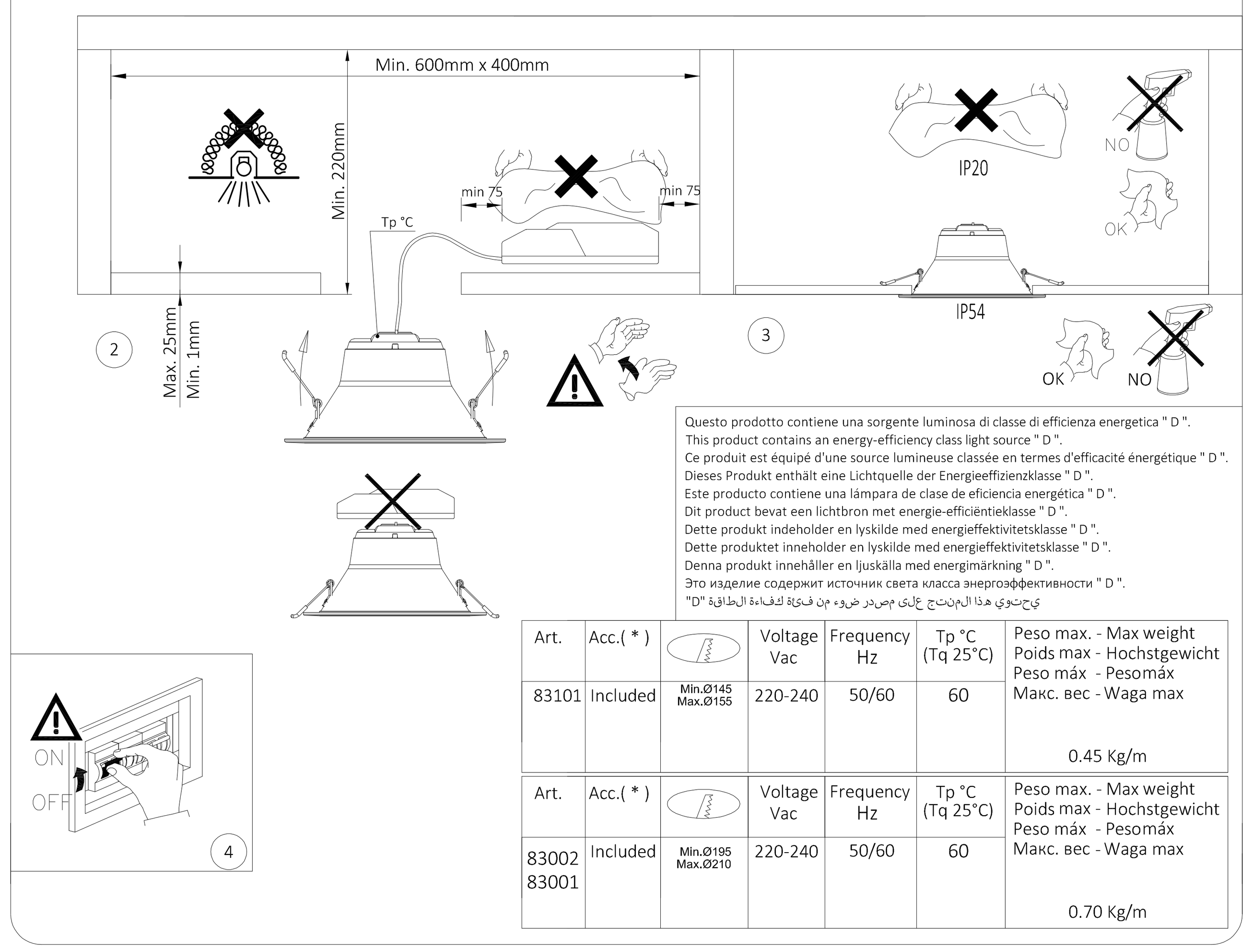

Questo prodotto contiene una sorgente luminosa di classe di efficienza energetica " D ".
This product contains an energy-efficiency class light source " D ".
Ce produit est équipé d'une source lumineuse classée en termes d'efficacité énergétique " D ".
Dieses Produkt enthält eine Lichtquelle der Energieeffizienzklasse " D ".
Este producto contiene una lámpara de clase de eficiencia energética " D ".
Dit product bevat een lichtbron met energie-efficiëntieklasse " D ".
Dette produkt indeholder en lyskilde med energieffektivitetsklasse " D ".
Dette produktet inneholder en lyskilde med energieffektivitetsklasse " D ".
Denna produkt innehåller en ljuskälla med energimärkning " D ".
Это изделие содержит источник света класса энергоэффективности " D ".
يحتوي هذا المنتج على مصدر ضوء من فئة كفاءة الطاقة "D".

Art.	Acc.(*)		Voltage Vac	Frequency Hz	Tp °C (Tq 25°C)	Peso max. - Max weight Poids max - Hochstgewicht Peso máx - Pesomáx Макс. вес - Waga max
83101	Included	Min.Ø145 Max.Ø155	220-240	50/60	60	0.45 Kg/m

Art.	Acc.(*)		Voltage Vac	Frequency Hz	Tp °C (Tq 25°C)	Peso max. - Max weight Poids max - Hochstgewicht Peso máx - Pesomáx Макс. вес - Waga max
83002 83001	Included	Min.Ø195 Max.Ø210	220-240	50/60	60	0.70 Kg/m