Rouleau en polycarbonate opale - Sintesi INFINITY

Code: 22025844-00

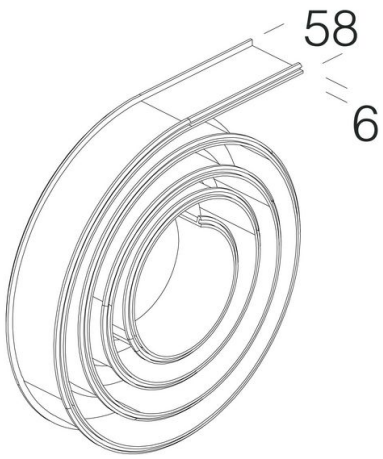

Opal polycarbonate Roll must always be used on Sintesi “INFINITY” for continuous and uninterrupted “all light” lines. Upon request, UGR<19 prismatic roll is available.

INFORMATIONS GÉNÉRALES

Article	Rouleau en polycarbonate opale - Sintesi INFINITY
Code	22025844-00

DIMENSIONS ET POIDS

Longueur (mm)	30000 mm
Largeur (mm)	58 mm
Hauteur (mm)	6 mm
Poids (Kg)	3.3 kg

Pour toute information technique, contacter le service d'études et de conseils. Le flux lumineux sortant mentionné est le flux lumineux du luminaire, avec une tolérance de ± 10 % par rapport à la valeur indiquée. La puissance absorbée totale ne dépasse pas 10 % de la valeur indiquée. Des modifications et des optimisations peuvent être apportées aux données techniques en raison de la rapidité de l'évolution technologique. Wednesday, December 25, 2024

Rouleau en polycarbonate opale - Sintesi INFINITY

Code: 22025844-00

Pour toute information technique, contacter le service d'études et de conseils. Le flux lumineux sortant mentionné est le flux lumineux du luminaire, avec une tolérance de ± 10 % par rapport à la valeur indiquée. La puissance absorbée totale ne dépasse pas 10 % de la valeur indiquée. Des modifications et des optimisations peuvent être apportées aux données techniques en raison de la rapidité de l'évolution technologique. Wednesday, December 25, 2024

Rouleau en polycarbonate opale - Sintesi INFINITY

Code: 22025844-00

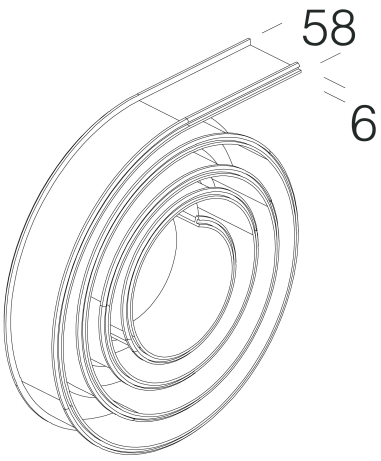

MATÉRIAUX ET COULEURS

Corps	polycarbonate
Couleur	Opale

GARANTIE

Garantie après-vente	0 yr

TÉLÉCHARGEMENT

DESSINS

DessinTechnique 25844.dxf

Pour toute information technique, contacter le service d'études et de conseils. Le flux lumineux sortant mentionné est le flux lumineux du luminaire, avec une tolérance de ± 10 % par rapport à la valeur indiquée. La puissance absorbée totale ne dépasse pas 10 % de la valeur indiquée. Des modifications et des optimisations peuvent être apportées aux données techniques en raison de la rapidité de l'évolution technologique. Wednesday, December 25, 2024