Asso A mini T - 48V DC

Code: 22044133-1241

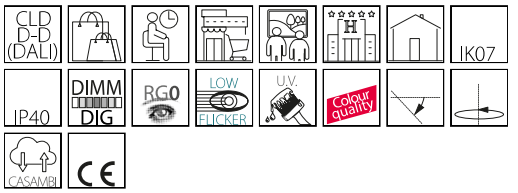

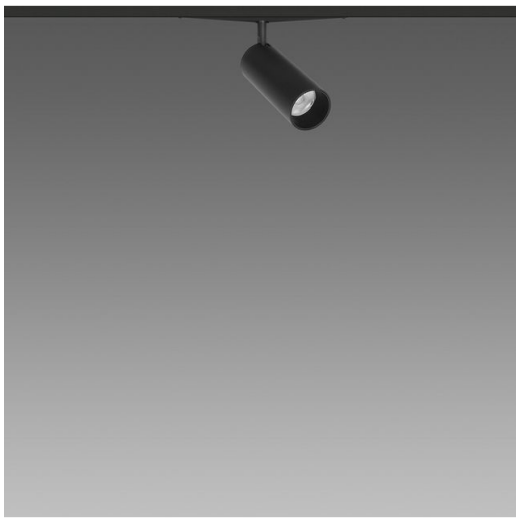

Installés sur le rail Omnitrack MICRO basse tension, les nouveaux spots de la gamme Fosnova 48V DC peuvent composer le système lumière dans tous les projets exigeant un éclairage d'accentuation à basse consommation d'énergie, ainsi que des accessoires lumineux de grand impact esthétique.

INFORMATIONS GÉNÉRALES

Article	Asso A mini T - 48V DC
Code	22044133-1241

DIMENSIONS ET POIDS

Longueur (mm)	160 mm
Largeur (mm)	35 mm
Hauteur (mm)	64 mm
Poids (Kg)	0.1 kg

CARACTÉRISTIQUES ÉLECTRIQUES ET CONTRÔLES

Type de tension	DC
Tension min. (V)	48 V
Tension max. (V)	48 V
Fréquence (Hz)	0 Hz
Sigle alimentation	CLD-D-D
Interface de contrôle	DALI
Facteur de puissance	>0.95
Classe d'isolation	Classe III
Contrôle et réglage	Oui (contrôle extérieur)

Pour toute information technique, contacter le service d'études et de conseils. Le flux lumineux sortant mentionné est le flux lumineux du luminaire, avec une tolérance de ± 10 % par rapport à la valeur indiquée. La puissance absorbée totale ne dépasse pas 10 % de la valeur indiquée. Des modifications et des optimisations peuvent être apportées aux données techniques en raison de la rapidité de l'évolution technologique. lundi 13 avril 2026

Asso A mini T - 48V DC

Code: 22044133-1241

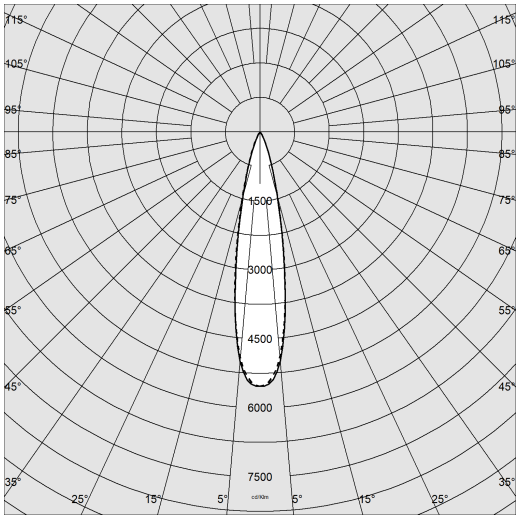

DONNÉES PHOTOMÉTRIQUES

Source lumineuse	LED
CRI	>90
Flux lumineux (sortant) (lm)	656 lm
Puissance absorbée (totale) (W)	8 W
CCT	3000 K
Efficacité lumineuse (lm/W)	82 lm/W
Low Flicker	luminaire avec flicker très limité : lumière uniforme pour une plus grande sécurité visuelle.
Ouverture du faisceau	36 °
Maintien du flux lumineux LED	50000 hr, L 90, B 10

CARACTÉRISTIQUES MÉCANIQUES

Résistance aux chocs mécaniques (IK)	IK07
IP	40

Pour toute information technique, contacter le service d'études et de conseils. Le flux lumineux sortant mentionné est le flux lumineux du luminaire, avec une tolérance de ± 10 % par rapport à la valeur indiquée. La puissance absorbée totale ne dépasse pas 10 % de la valeur indiquée. Des modifications et des optimisations peuvent être apportées aux données techniques en raison de la rapidité de l'évolution technologique. lundi 13 avril 2026

Asso A mini T - 48V DC

Code: 22044133-1241

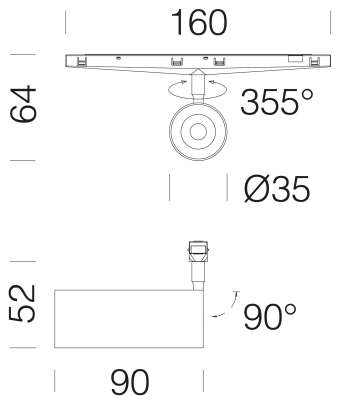

TÉLÉCHARGEMENT

MONTAGES

InstructionsMontage 48V spot rev1.pdf

DESSINS

DessinTechnique 44113.dxf

MATÉRIAUX ET COULEURS

Corps	en aluminium moulé sous pression.
Peinture	thermolaqué avec peinture époxy polyester résistant aux UV.
Couleur	Noir
Avertissements	Maintien du flux lumineux à 80%: 70.000h (L80B10) ou maintien du flux lumineux à 90 % : 50.000 h (L90B10).

NORMES ET CONFORMITÉ

Classe de sécurité photobiologique	RG0
Marquages et essais	CE
Normes de référence	EN 60598-1. They have a degree of protection according to the EN 60529 standard.

ÉQUIPEMENT

Détecteurs	
Sur demande	4000K

GARANTIE

Garantie après-vente	3 yr

Pour toute information technique, contacter le service d'études et de conseils. Le flux lumineux sortant mentionné est le flux lumineux du luminaire, avec une tolérance de ± 10 % par rapport à la valeur indiquée. La puissance absorbée totale ne dépasse pas 10 % de la valeur indiquée. Des modifications et des optimisations peuvent être apportées aux données techniques en raison de la rapidité de l'évolution technologique. lundi 13 avril 2026