Arq - B2 - encastrable - réglable

Code: 22047135-00

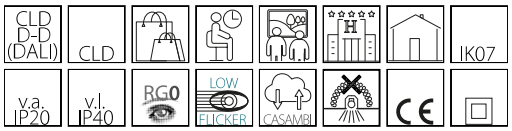



Arq downlights à LED sont parfaits pour une installation « invisible ». En effet, grâce à leur forme, ils se dissimulent et ne font qu'un avec les faux-plafonds. De plus, ils conviennent à toutes les applications, et ils mettent en scène des scénographies superbes.

INFORMATIONS GÉNÉRALES

Article	Arq - B2 - encastrable - réglable
Code	22047135-00

DIMENSIONS ET POIDS

Hauteur (mm)	75 mm
Diamètre (Ø) (mm)	85 mm
Poids (Kg)	0.3 kg

INSTALLATION

Trou d'encastrement min. (mm)	60 mm
Trou d'encastrement max. (mm)	80 mm

CARACTÉRISTIQUES ÉLECTRIQUES ET CONTRÔLES

Type de tension	AC
Tension min. (V)	220 V
Tension max. (V)	240 V
Fréquence min. (Hz)	50 Hz
Fréquence max. (Hz)	60 Hz
Fréquence (Hz)	50 Hz
Sigle alimentation	CLD
Facteur de puissance	≥0.95
Classe d'isolation	Classe II
Contrôle et réglage	Aucun

Pour toute information technique, contacter le service d'études et de conseils. Le flux lumineux sortant mentionné est le flux lumineux du luminaire, avec une tolérance de ± 10 % par rapport à la valeur indiquée. La puissance absorbée totale ne dépasse pas 10 % de la valeur indiquée. Des modifications et des optimisations peuvent être apportées aux données techniques en raison de la rapidité de l'évolution technologique. jeudi 30 octobre 2025

Arq - B2 - encastrable - réglable

Code: 22047135-00

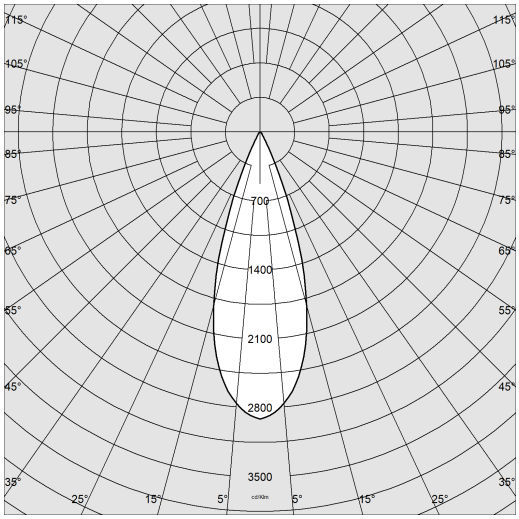

DONNÉES PHOTOMÉTRIQUES

Source lumineuse	LED COB
CRI	90
Flux lumineux (sortant) (lm)	550 lm
Puissance absorbée (totale) (W)	5 W
CCT	3000 K
Efficacité lumineuse (lm/W)	110 lm/W
Low Flicker	luminaire avec flicker très limité : lumière uniforme pour une plus grande sécurité visuelle.
Ouverture du faisceau	36 °
Maintien du flux lumineux LED	50000 hr, L 80, B 20

CARACTÉRISTIQUES MÉCANIQUES

Résistance aux chocs mécaniques (IK)	IK07
IP (vl)	40
IP (va)	20

Pour toute information technique, contacter le service d'études et de conseils. Le flux lumineux sortant mentionné est le flux lumineux du luminaire, avec une tolérance de ± 10 % par rapport à la valeur indiquée. La puissance absorbée totale ne dépasse pas 10 % de la valeur indiquée. Des modifications et des optimisations peuvent être apportées aux données techniques en raison de la rapidité de l'évolution technologique. jeudi 30 octobre 2025

Arq - B2 - encastrable - réglable

Code: 22047135-00

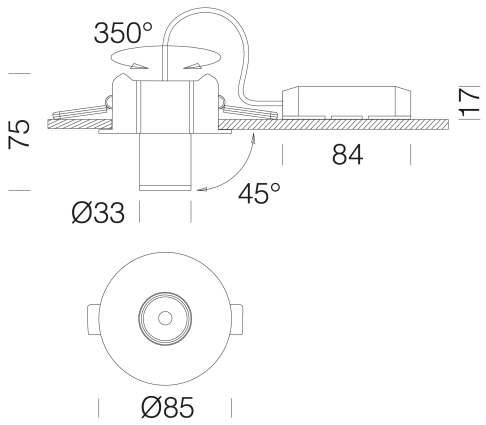

MATÉRIAUX ET COULEURS

Corps	en aluminium moulé sous pression.
Optique	PMMA, haute performance avec facteur d'éblouissement très faible.
Peinture	orientable en aluminium moulé sous pression avec ressorts pour l'encastrement.
Couleur	Noir

NORMES ET CONFORMITÉ

Classe de sécurité photobiologique	RG0
Marquages et essais	CE
Normes de référence	NF EN 60598-1. Degré de protection selon la norme NF EN 60529.
Étiquette-énergie	F

GARANTIE

Garantie après-vente	3 yr

TÉLÉCHARGEMENT

DESSINS

DessinTechnique ARQb2.dxf

Pour toute information technique, contacter le service d'études et de conseils. Le flux lumineux sortant mentionné est le flux lumineux du luminaire, avec une tolérance de ± 10 % par rapport à la valeur indiquée. La puissance absorbée totale ne dépasse pas 10 % de la valeur indiquée. Des modifications et des optimisations peuvent être apportées aux données techniques en raison de la rapidité de l'évolution technologique. jeudi 30 octobre 2025