Milano big - UGR<19 - CCT - DALI

Code: 22083001-1241

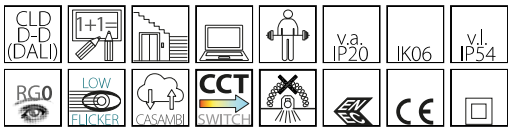

Le downlight Milano UGR<19 est un produit historique signé Fosnova dont le montage est rapide et à petits prix dans tous les espaces d'exposition. Il répond à toutes les exigences d'éclairage artificiel en intérieur.Et compte tenu qu'un bon éclairage garantit une bonne lecture de l'espace et permet de bien y vivre, la série de downlights Milano accueille une nouvelle version en deux formats.

INFORMATIONS GÉNÉRALES

Article	Milano big - UGR<19 - CCT - DALI
Code	22083001-1241

DIMENSIONS ET POIDS

Hauteur (mm)	109 mm
Diamètre (Ø) (mm)	232 mm
Poids (Kg)	0.5 kg

INSTALLATION

Trou d'encastrement min. (mm)	195 mm
Trou d'encastrement max. (mm)	210 mm

CARACTÉRISTIQUES ÉLECTRIQUES ET CONTRÔLES

Type de tension	AC
Tension min. (V)	50 V
Tension max. (V)	240 V
Fréquence max. (Hz)	50 Hz
Fréquence (Hz)	60 Hz
Sigle alimentation	CLD-D-D
Interface de contrôle	DALI
Facteur de puissance	>0.9
Classe d'isolation	Classe II
Contrôle et réglage	Oui (contrôle extérieur)
Fonctions intégrées	CCT réglable

Pour toute information technique, contacter le service d'études et de conseils. Le flux lumineux sortant mentionné est le flux lumineux du luminaire, avec une tolérance de ± 10 % par rapport à la valeur indiquée. La puissance absorbée totale ne dépasse pas 10 % de la valeur indiquée. Des modifications et des optimisations peuvent être apportées aux données techniques en raison de la rapidité de l'évolution technologique. jeudi 12 mars 2026

Milano big - UGR<19 - CCT - DALI

Code: 22083001-1241

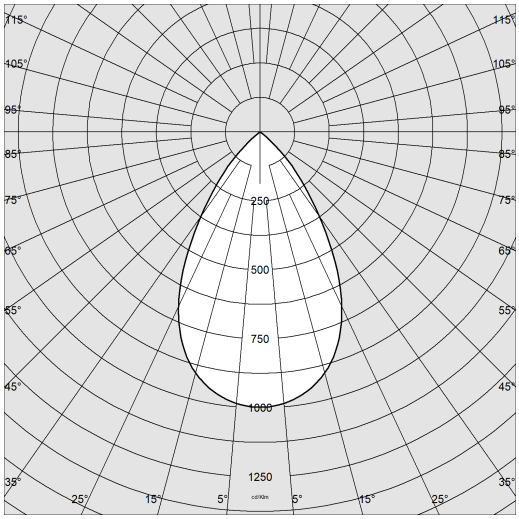

DONNÉES PHOTOMÉTRIQUES

Source lumineuse	LED COB
CRI	>80
Flux lumineux (sortant) (lm)	3245 lm
Puissance absorbée (totale) (W)	31 W
CCT	4000 K
Efficacité lumineuse (lm/W)	105 lm/W
Low Flicker	luminaire avec flicker très limité : lumière uniforme pour une plus grande sécurité visuelle.
Ouverture du faisceau	62 °
Maintien du flux lumineux LED	50000 hr, L 90, B 10

CARACTÉRISTIQUES MÉCANIQUES

Résistance aux chocs mécaniques (IK)	IK06
IP (vl)	54
IP (va)	20

Pour toute information technique, contacter le service d'études et de conseils. Le flux lumineux sortant mentionné est le flux lumineux du luminaire, avec une tolérance de ± 10 % par rapport à la valeur indiquée. La puissance absorbée totale ne dépasse pas 10 % de la valeur indiquée. Des modifications et des optimisations peuvent être apportées aux données techniques en raison de la rapidité de l'évolution technologique. jeudi 12 mars 2026

Milano big - UGR<19 - CCT - DALI

Code: 22083001-1241

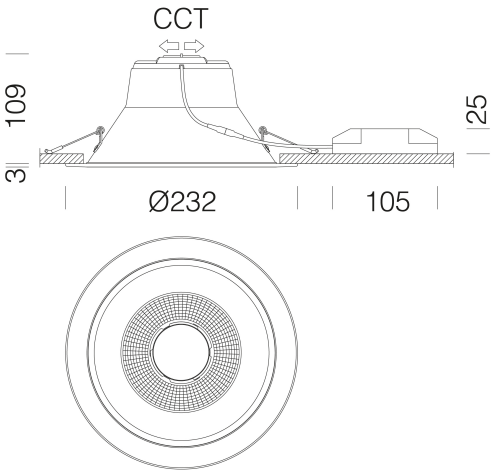

MATÉRIAUX ET COULEURS

Corps	aluminium avec ressorts pour encastrement.
Optique	en aluminium métallisé et prismatisé.
Couleur	Blanc

NORMES ET CONFORMITÉ

Classe de sécurité photobiologique	RG0
Marquages et essais	CE, ENEC
Normes de référence	NF EN 60598-1. Degré de protection selon la norme NF EN 60529.
Étiquette-énergie	D

GARANTIE

Garantie après-vente	5 yr

TÉLÉCHARGEMENT

MONTAGES

InstructionsMontage MILANO cct rev1.pdf

DESSINS

DessinTechnique 83002.dxf

Pour toute information technique, contacter le service d'études et de conseils. Le flux lumineux sortant mentionné est le flux lumineux du luminaire, avec une tolérance de ± 10 % par rapport à la valeur indiquée. La puissance absorbée totale ne dépasse pas 10 % de la valeur indiquée. Des modifications et des optimisations peuvent être apportées aux données techniques en raison de la rapidité de l'évolution technologique. jeudi 12 mars 2026

Milano big - UGR<19 - CCT - DALI

Code	WTot	K - Lumen Output - CRI - °
22083002-1241	23	3000K - 2437lm - CRI>80 - 62°
22083002-1241	23	4000K - 2566lm - CRI>80 - 62°
22083002-1241	23	6000K - 2501lm - CRI>80 - 62°
22083001-1241	31	3000K - 3082lm - CRI>80 - 62°
22083001-1241	31	4000K - 3245lm - CRI>80 - 62°
22083001-1241	31	6000K - 3163lm - CRI>80 - 62°

Pour toute information technique, contacter le service d'études et de conseils. Le flux lumineux sortant mentionné est le flux lumineux du luminaire, avec une tolérance de ± 10 % par rapport à la valeur indiquée. La puissance absorbée totale ne dépasse pas 10 % de la valeur indiquée. Des modifications et des optimisations peuvent être apportées aux données techniques en raison de la rapidité de l'évolution technologique. jeudi 12 mars 2026

Milano big - UGR<19 - CCT - DALI

Code: 22083001-1241

Câble de sécurité

Pour toute information technique, contacter le service d'études et de conseils. Le flux lumineux sortant mentionné est le flux lumineux du luminaire, avec une tolérance de ± 10 % par rapport à la valeur indiquée. La puissance absorbée totale ne dépasse pas 10 % de la valeur indiquée. Des modifications et des optimisations peuvent être apportées aux données techniques en raison de la rapidité de l'évolution technologique. jeudi 12 mars 2026