Honey ø225 - UGR<19 - CCT - DIP SWITCH

Code: 22130613-00

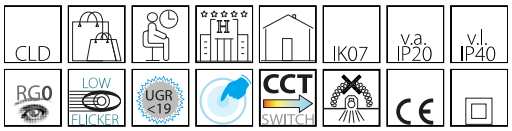

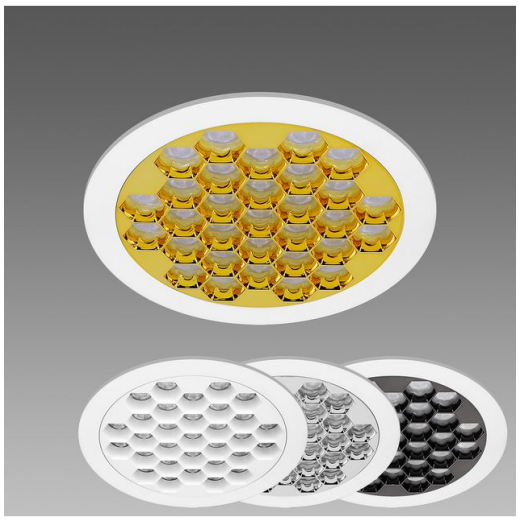

Les downlights/plafonniers Honey ont été conçus pour répondre aux exigences les plus pointues de l'architecture contemporaine. Dotée d'optiques géométriques de précision et d'un large choix de finitions colorées, cette ligne incarne l'équilibre parfait entre technologie de pointe et esthétique personnalisée.

Chaque luminaire est pensé pour s'intégrer facilement dans des environnements variés (retail, espaces commerciaux, publics, culturels, etc.), en proposant des solutions personnalisables en matière d'éclairage, de forme et de couleur. Les optiques géométriques assurent une répartition de la lumière contrôlée et modulable, tandis que les finitions colorées offrent une liberté de composition totale, mettant en valeur les matériaux et l'architecture des lieux.

INFORMATIONS GÉNÉRALES

Article	Honey ø225 - UGR<19 - CCT - DIP SWITCH
Code	22130613-00

DIMENSIONS ET POIDS

Hauteur (mm)	32 mm
Diamètre (Ø) (mm)	225 mm
Poids (Kg)	0.8 kg

INSTALLATION

Trou d'encastrement min. (mm)	198 mm
Trou d'encastrement max. (mm)	215 mm

CARACTÉRISTIQUES ÉLECTRIQUES ET CONTRÔLES

Type de tension	AC
Tension min. (V)	220 V
Tension max. (V)	240 V
Fréquence min. (Hz)	50 Hz
Fréquence max. (Hz)	60 Hz
Fréquence (Hz)	50 Hz
Sigle alimentation	CLD
Facteur de puissance	>0.9
Courant nominal	600 mA
Classe d'isolation	Classe II
Contrôle et réglage	Oui (intégré)
Fonctions intégrées	Configuration flux lumineux/puissance (configurations d'usine)

Pour toute information technique, contacter le service d'études et de conseils. Le flux lumineux sortant mentionné est le flux lumineux du luminaire, avec une tolérance de ± 10 % par rapport à la valeur indiquée. La puissance absorbée totale ne dépasse pas 10 % de la valeur indiquée. Des modifications et des optimisations peuvent être apportées aux données techniques en raison de la rapidité de l'évolution technologique. mardi 28 avril 2026

Honey ø225 - UGR<19 - CCT - DIP SWITCH

Code: 22130613-00

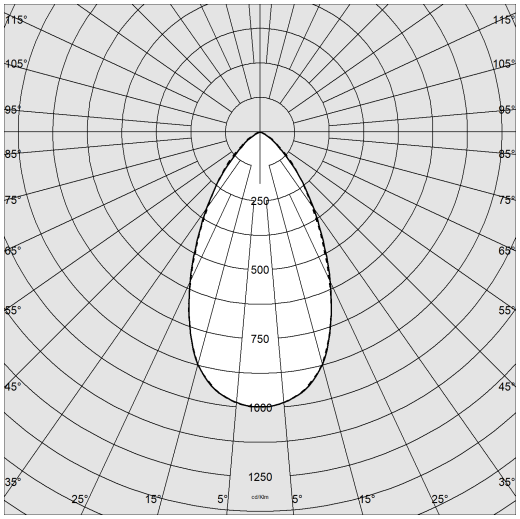

DONNÉES PHOTOMÉTRIQUES

Source lumineuse	LED SMD
CRI	>90
Flux lumineux (sortant) (lm)	2951 lm
Puissance absorbée (totale) (W)	21 W
CCT	4000 K
Efficacité lumineuse (lm/W)	141 lm/W
Taux d'éblouissement d'inconfort UGR (EN 12464-1) (facteur de réflexion : plafond 0,7 - murs 0,5)	UGR<19, selon la norme NF EN 12464.
Low Flicker	luminaire avec flicker très limité : lumière uniforme pour une plus grande sécurité visuelle.
Correspondance des couleurs	SDCM3
Maintien du flux lumineux LED	50000 hr, L 90, B 10

CARACTÉRISTIQUES MÉCANIQUES

Résistance aux chocs mécaniques (IK)	IK07
IP (vl)	40
IP (va)	20

Pour toute information technique, contacter le service d'études et de conseils. Le flux lumineux sortant mentionné est le flux lumineux du luminaire, avec une tolérance de ± 10 % par rapport à la valeur indiquée. La puissance absorbée totale ne dépasse pas 10 % de la valeur indiquée. Des modifications et des optimisations peuvent être apportées aux données techniques en raison de la rapidité de l'évolution technologique. mardi 28 avril 2026

Honey ø225 - UGR<19 - CCT - DIP SWITCH

Code: 22130613-00

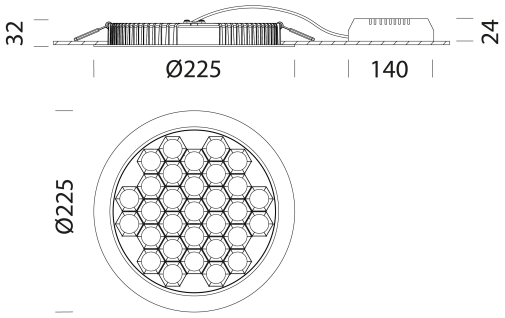

TÉLÉCHARGEMENT

MONTAGES

InstructionsMontage Eco Lex Honey incasso rev1.pdf

DESSINS

BIM Honey d225 01-26.zip

DessinTechnique honey225.dxf

MATÉRIAUX ET COULEURS

Corps	aluminium moulé sous pression.
Optique	Lentilles : en PMMA, haute performance avec facteur d'éblouissement très faible. Optique : en matière plastique métallisé anti-éblouissement.
Dissipateur	intégré.
Couleur	Chromé, Blanc
Avertissements	Maintien du flux lumineux à 80%: 70.000h (L80B10) ou maintien du flux lumineux à 90 % : 50 000 h (L90B10).

NORMES ET CONFORMITÉ

Classe de sécurité photobiologique	RG0
Marquages et essais	CE
Normes de référence	NF EN 60598-1. Degré de protection selon la norme NF EN 60529.
Étiquette-énergie	D

ÉQUIPEMENT

Détecteurs	
Sur demande	- version avec bord noir y version DIMM DALI (-1241 et -3941). disponible version avec bornier pour alimentation électrique en classe II avec possibilité de connexion en loop-in (-90).

GARANTIE

Garantie après-vente	5 yr

Pour toute information technique, contacter le service d'études et de conseils. Le flux lumineux sortant mentionné est le flux lumineux du luminaire, avec une tolérance de ± 10 % par rapport à la valeur indiquée. La puissance absorbée totale ne dépasse pas 10 % de la valeur indiquée. Des modifications et des optimisations peuvent être apportées aux données techniques en raison de la rapidité de l'évolution technologique. mardi 28 avril 2026

Honey ø225 - UGR<19 - CCT - DIP SWITCH

Code	Wtot	LED	K - Lumen Output - CRI
22130610-00	17	500	2700K - 2176lm - CRI>90
22130610-00	19	550	2700K - 2377lm - CRI>90
22130610-00	21	600	2700K - 2578lm - CRI>90
22130610-00	17	500	3000K - 2359lm - CRI>90
22130610-00	19	550	3000K - 2589lm - CRI>90
22130610-00	21	600	3000K - 2825lm - CRI>90
22130610-00	17	500	4000K - 2440lm - CRI>90
22130610-00	19	550	4000K - 2670lm - CRI>90
22130610-00	21	600	4000K - 2893lm - CRI>90
22130611-00	17	500	2700K - 1613lm - CRI>90
22130611-00	19	550	2700K - 1728lm - CRI>90
22130611-00	21	600	2700K - 1874lm - CRI>90
22130611-00	17	500	3000K - 1749lm - CRI>90
22130611-00	19	550	3000K - 1882lm - CRI>90
22130611-00	21	600	3000K - 2054lm - CRI>90
22130611-00	17	500	4000K - 1809lm - CRI>90
22130611-00	19	550	4000K - 1941lm - CRI>90
22130611-00	21	600	4000K - 2103lm - CRI>90
22130612-00	17	500	2700K - 2110lm - CRI>90
22130612-00	19	550	2700K - 2305lm - CRI>90
22130612-00	21	600	2700K - 2501lm - CRI>90
22130612-00	17	500	3000K - 2288lm - CRI>90
22130612-00	19	550	3000K - 2511lm - CRI>90
22130612-00	21	600	3000K - 2740lm - CRI>90
22130612-00	17	500	4000K - 2367lm - CRI>90
22130612-00	19	550	4000K - 2590lm - CRI>90
22130612-00	21	600	4000K - 2806lm - CRI>90
22130613-00	17	500	2700K - 2219lm - CRI>90
22130613-00	19	550	2700K - 2424lm - CRI>90
22130613-00	21	600	2700K - 2630lm - CRI>90
22130613-00	17	500	3000K - 2406lm - CRI>90
22130613-00	19	550	3000K - 2640lm - CRI>90
22130613-00	21	600	3000K - 2881lm - CRI>90
22130613-00	17	500	4000K - 2489lm - CRI>90
22130613-00	19	550	4000K - 2724lm - CRI>90

Pour toute information technique, contacter le service d'études et de conseils. Le flux lumineux sortant mentionné est le flux lumineux du luminaire, avec une tolérance de ± 10 % par rapport à la valeur indiquée. La puissance absorbée totale ne dépasse pas 10 % de la valeur indiquée. Des modifications et des optimisations peuvent être apportées aux données techniques en raison de la rapidité de l'évolution technologique. mardi 28 avril 2026

Honey ø225 - UGR<19 - CCT - DIP SWITCH

22130613-00	21	600	4000K - 2951lm - CRI>90

Pour toute information technique, contacter le service d'études et de conseils. Le flux lumineux sortant mentionné est le flux lumineux du luminaire, avec une tolérance de ± 10 % par rapport à la valeur indiquée. La puissance absorbée totale ne dépasse pas 10 % de la valeur indiquée. Des modifications et des optimisations peuvent être apportées aux données techniques en raison de la rapidité de l'évolution technologique. mardi 28 avril 2026

Honey ø225 - UGR<19 - CCT - DIP SWITCH

Code: 22130613-00



Câble de sécurité

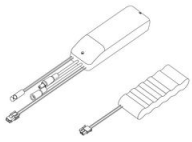

Kit SEC. R

Pour toute information technique, contacter le service d'études et de conseils. Le flux lumineux sortant mentionné est le flux lumineux du luminaire, avec une tolérance de ± 10 % par rapport à la valeur indiquée. La puissance absorbée totale ne dépasse pas 10 % de la valeur indiquée. Des modifications et des optimisations peuvent être apportées aux données techniques en raison de la rapidité de l'évolution technologique. mardi 28 avril 2026