Rubin big - CCT POWER-SWITCH

Code: 22163710-00

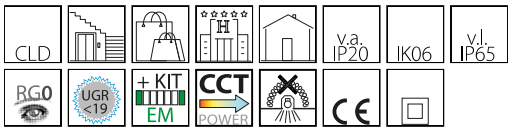



Rubin, downlight idéal pour créer des effets lumineux grâce aux différentes finitions esthétiques disponibles. La polyvalence de cette gamme est également assurée par la possibilité de sélectionner 3 températures de couleur différentes (3000K-4000K-5700K) sur deux formats de puissance, ce qui permet d'adapter l'installation aux exigences spécifiques de chaque espace d'exposition.

INFORMATIONS GÉNÉRALES

Article	Rubin big - CCT POWER-SWITCH
Code	22163710-00

DIMENSIONS ET POIDS

Hauteur (mm)	80 mm
Diamètre (Ø) (mm)	140 mm
Poids (Kg)	0.35 kg

INSTALLATION

Trou d'encastrement min. (mm)	120 mm
Trou d'encastrement max. (mm)	130 mm

CARACTÉRISTIQUES ÉLECTRIQUES ET CONTRÔLES

Type de tension	AC
Tension min. (V)	220 V
Tension max. (V)	240 V
Fréquence min. (Hz)	50 Hz
Fréquence max. (Hz)	60 Hz
Fréquence (Hz)	50 Hz
Sigle alimentation	CLD
Facteur de puissance	>0.9
Classe d'isolation	Classe II
Contrôle et réglage	Oui (intégré)
Fonctions intégrées	CCT réglable par dip switch, Configuration flux lumineux/puissance par dip switch

Pour toute information technique, contacter le service d'études et de conseils. Le flux lumineux sortant mentionné est le flux lumineux du luminaire, avec une tolérance de ± 10 % par rapport à la valeur indiquée. La puissance absorbée totale ne dépasse pas 10 % de la valeur indiquée. Des modifications et des optimisations peuvent être apportées aux données techniques en raison de la rapidité de l'évolution technologique. vendredi 20 mars 2026

Rubin big - CCT POWER-SWITCH

Code: 22163710-00

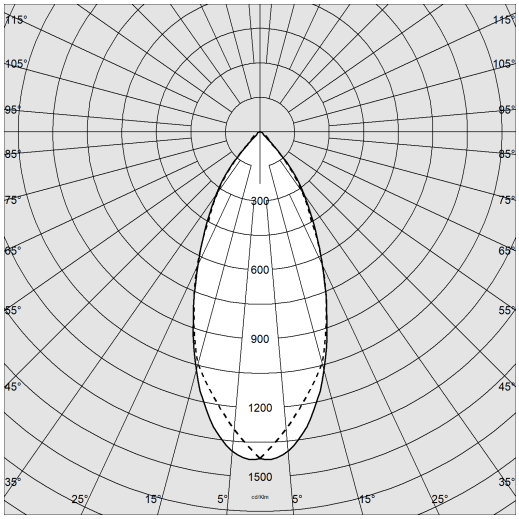

DONNÉES PHOTOMÉTRIQUES

Source lumineuse	LED SMD
CRI	>80
Flux lumineux (sortant) (lm)	1536 lm
Puissance absorbée (totale) (W)	12 W
CCT	4000 K
Efficacité lumineuse (lm/W)	128 lm/W
Taux d'éblouissement d'inconfort UGR (EN 12464-1) (facteur de réflexion : plafond 0,7 - murs 0,5)	UGR<19, selon la norme NF EN 12464.
Low Flicker	luminaire avec flicker très limité : lumière uniforme pour une plus grande sécurité visuelle.
Ouverture du faisceau	42 °
Maintien du flux lumineux LED	50000 hr, L 90, B 10

CARACTÉRISTIQUES MÉCANIQUES

Résistance aux chocs mécaniques (IK)	IK06
IP (vl)	65
IP (va)	20

Pour toute information technique, contacter le service d'études et de conseils. Le flux lumineux sortant mentionné est le flux lumineux du luminaire, avec une tolérance de ± 10 % par rapport à la valeur indiquée. La puissance absorbée totale ne dépasse pas 10 % de la valeur indiquée. Des modifications et des optimisations peuvent être apportées aux données techniques en raison de la rapidité de l'évolution technologique. vendredi 20 mars 2026

Rubin big - CCT POWER-SWITCH

Code: 22163710-00

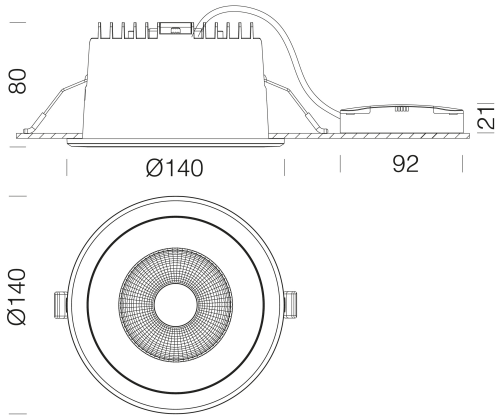

TÉLÉCHARGEMENT

MONTAGES

InstructionsMontage Rubin CCT SWITCH rev0.pdf

DESSINS

BIM Rubin-big 12-25.zip

DessinTechnique rub-big.dxf

MATÉRIAUX ET COULEURS

Corps	matière plastique thermoconductrice revêtue d'aluminium, avec ressorts pour l'encastrement et driver intégré.
Optique	polycarbonate métallisé haute performance.
Dissipateur	intégré.
Couleur	Chromé, Blanc

NORMES ET CONFORMITÉ

Classe de sécurité photobiologique	RG0
Marquages et essais	CE
Normes de référence	NF EN 60598-1. Degré de protection selon la norme NF EN 60529.
Étiquette-énergie	C

ÉQUIPEMENT

Détecteurs	
Sur demande	- version avec solution de pointe pour le contrôle de l'éclairage CASAMBI (luminaires à installer dans des faux-plafonds/panneaux NON métalliques). Les réflecteurs sont proposés avec différentes finitions colorées, s'intégrant parfaitement à tout type d'environnement, du plus classique au plus contemporain, pour un éclairage ciblé et fonctionnel. - DIM-DALI -1241

GARANTIE

Garantie après-vente	5 yr

Pour toute information technique, contacter le service d'études et de conseils. Le flux lumineux sortant mentionné est le flux lumineux du luminaire, avec une tolérance de ± 10 % par rapport à la valeur indiquée. La puissance absorbée totale ne dépasse pas 10 % de la valeur indiquée. Des modifications et des optimisations peuvent être apportées aux données techniques en raison de la rapidité de l'évolution technologique. vendredi 20 mars 2026

Rubin big - CCT POWER-SWITCH

Code	Wtot	LED	K - Lumen Output - CRI - °
22163710-00 / 22163730-00	9	250	3000K - 1080lm - CRI>80 - 42°
22163710-00 / 22163730-00	12	300	3000K - 1425lm - CRI>80 - 42°
22163710-00 / 22163730-00	9	250	4000K - 1136lm - CRI>80 - 42°
22163710-00 / 22163730-00	12	300	4000K - 1536lm - CRI>80 - 42°
22163710-00 / 22163730-00	9	250	5700K - 1126lm - CRI>80 - 42°
22163710-00 / 22163730-00	12	300	5700K - 1496lm - CRI>80 - 42°

Pour toute information technique, contacter le service d'études et de conseils. Le flux lumineux sortant mentionné est le flux lumineux du luminaire, avec une tolérance de ± 10 % par rapport à la valeur indiquée. La puissance absorbée totale ne dépasse pas 10 % de la valeur indiquée. Des modifications et des optimisations peuvent être apportées aux données techniques en raison de la rapidité de l'évolution technologique. vendredi 20 mars 2026

Rubin big - CCT POWER-SWITCH

Code: 22163710-00



Câble de sécurité

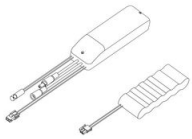

Kit SEC. R

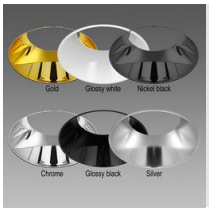

Optic - Rubin big

Pour toute information technique, contacter le service d'études et de conseils. Le flux lumineux sortant mentionné est le flux lumineux du luminaire, avec une tolérance de ± 10 % par rapport à la valeur indiquée. La puissance absorbée totale ne dépasse pas 10 % de la valeur indiquée. Des modifications et des optimisations peuvent être apportées aux données techniques en raison de la rapidité de l'évolution technologique. vendredi 20 mars 2026