# Asso B - avec tiges

Code: 22244010-68

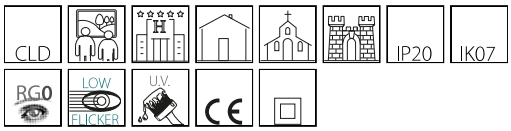




Asso “B” avec tiges représente le choix idéal pour l’éclairage d’accentuation dans des installations particulières. Avec un design moderne et une structure réglable, il est possible de mettre en lumière les détails architecturaux ou en valeur les œuvres d’art pour mettre en scène des atmosphères uniques. Sa souplesse d’emploi en fait un luminaire parfait pour des projets d’éclairage distinctifs.

**INFORMATIONS GÉNÉRALES**

| | |
|---|---|
| Article | Asso B - avec tiges |
| Code | 22244010-68 |

**DIMENSIONS ET POIDS**

| | |
|---|---|
| Longueur (mm) | 310 mm |
| Largeur (mm) | 60 mm |
| Hauteur (mm) | 80 mm |
| Poids (Kg) | 0.4 kg |

**CARACTÉRISTIQUES ÉLECTRIQUES ET CONTRÔLES**

| | |
|---|---|
| Type de tension | AC |
| Tension min. (V) | 220 V |
| Tension max. (V) | 240 V |
| Fréquence min. (Hz) | 50 Hz |
| Fréquence max. (Hz) | 60 Hz |
| Fréquence (Hz) | 50 Hz |
| Sigle alimentation | CLD |
| Facteur de puissance | >0.9 |
| Classe d'isolation | Classe II |
| Contrôle et réglage | Aucun |



*Pour toute information technique, contacter le service d'études et de conseils. Le flux lumineux sortant mentionné est le flux lumineux du luminaire, avec une tolérance de ± 10 % par rapport à la valeur indiquée. La puissance absorbée totale ne dépasse pas 10 % de la valeur indiquée. Des modifications et des optimisations peuvent être apportées aux données techniques en raison de la rapidité de l'évolution technologique. jeudi 19 mars 2026*

## Asso B - avec tiges

Code: 22244010-68

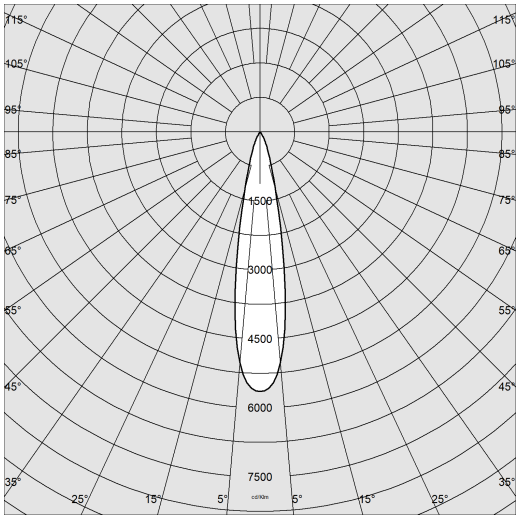


**DONNÉES PHOTOMÉTRIQUES**

| | |
|---|---|
| Source lumineuse | LED |
| CRI | >90 |
| Flux lumineux (sortant) (lm) | 1482 lm |
| Puissance absorbée (totale) (W) | 14 W |
| CCT | 4000 K |
| Efficacité lumineuse (lm/W) | 106 lm/W |
| Low Flicker | luminaire avec flicker très limité : lumière uniforme pour une plus grande sécurité visuelle. |
| Ouverture du faisceau | 20 ° |
| Maintien du flux lumineux LED | 50000 hr, L 90, B 10 |

**CARACTÉRISTIQUES MÉCANIQUES**

| | |
|---|---|
| Résistance aux chocs mécaniques (IK) | IK07 |
| IP | 20 |



*Pour toute information technique, contacter le service d'études et de conseils. Le flux lumineux sortant mentionné est le flux lumineux du luminaire, avec une tolérance de ± 10 % par rapport à la valeur indiquée. La puissance absorbée totale ne dépasse pas 10 % de la valeur indiquée. Des modifications et des optimisations peuvent être apportées aux données techniques en raison de la rapidité de l'évolution technologique. jeudi 19 mars 2026*

## Asso B - avec tiges

Code: 22244010-68

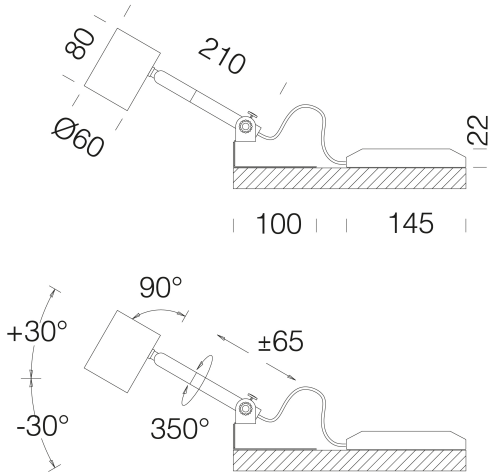





**TÉLÉCHARGEMENT**

MONTAGES

**InstructionsMontage ASSO B small tiges rev0.pdf**

DESSINS

**DessinTechnique 244010.dxf**

**MATÉRIAUX ET COULEURS**

| | |
|---|---|
| Corps | aluminium moulé sous pression. |
| Peinture | poudre à base de résine époxy-polyester résistante aux rayons UV. |
| Couleur | Blanc |
| Matériel | complet avec tiges réglables et support de fixation. |

**NORMES ET CONFORMITÉ**

| | |
|---|---|
| Classe de sécurité photobiologique | RG0 |
| Marquages et essais | CE |
| Normes de référence | NF EN 60598-1. Degré de protection selon la norme NF EN 60529. |
| Étiquette-énergie | E |

**ÉQUIPEMENT**

| | |
|---|---|
| Détecteurs | |
| Sur demande | version avec ouverture faisceau 28° et 36 °. |

**GARANTIE**

| | |
|---|---|
| Garantie après-vente | 5 yr |



*Pour toute information technique, contacter le service d'études et de conseils. Le flux lumineux sortant mentionné est le flux lumineux du luminaire, avec une tolérance de ± 10 % par rapport à la valeur indiquée. La puissance absorbée totale ne dépasse pas 10 % de la valeur indiquée. Des modifications et des optimisations peuvent être apportées aux données techniques en raison de la rapidité de l'évolution technologique. jeudi 19 mars 2026*