Techno Track 2.0 - 1M - POWER SWITCH - symétrique 90°

Code: 22301331-1241



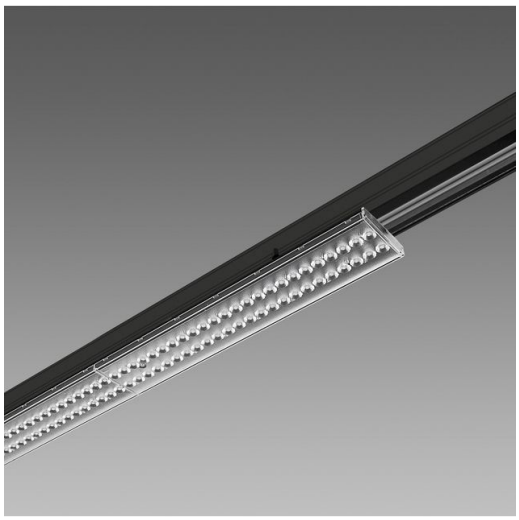

Un produit complet pour l'éclairage des espaces commerciaux. Installable sur n'importe quel rail disponible dans le commerce, le système Techno Track fait peau neuve. Véritable concentré des technologies les plus avant-gardistes, Techno Track s'affirme comme le produit le plus complet pour l'éclairage du commerce de détail, depuis le magasin jusqu'au supermarché en passant par le centre commercial. Depuis toujours, les spécialistes en marketing et techniques de vente attribuent l'importance maximale au facteur de l'éclairage, et aujourd'hui, les toutes dernières technologies LED sont en mesure de composer de multiples et surprenantes compositions pour renforcer la compétitivité du point de vente, quelles que soient sa nature et ses dimensions. Pour ces raisons, le nouveau système d'éclairage Techno Track LED de Fosnova devient indispensable pour formuler la meilleure solution afin de répondre aux nombreuses exigences de l'exposition et de la vente, ainsi que pour observer à la lettre les règles de l'éclairement pour espaces commerciaux. Techno Track 2.0 englobe une grande variété d'optiques à LED de dernière génération qui en font le produit parfait pour remplir les différents critères d'éclairage dans les boutiques et les commerce de détail.
Le système se compose de versions simples, doubles et triples, proposées en deux formats de 600 mm et 1493 mm, qui se caractérisent par leur capacité d'orientation et par leur inclinaison à 30° grâce à l'articulation mécanique intégrée directement sur l'adaptateur.
Une autre grande caractéristique est la possibilité de sélectionner, par interrupteur de série, la puissance totale du luminaire, en conservant la continuité esthétique tout en différenciant la quantité de lumière.

Cette grande flexibilité contribue à faire de Techno Track 2.0 un système qui s'intègre parfaitement dans tous les contextes architecturaux, soit un luminaire d'excellence.

INFORMATIONS GÉNÉRALES

Article	Techno Track 2.0 - 1M - POWER SWITCH - symétrique 90°
Code	22301331-1241

DIMENSIONS ET POIDS

Longueur (mm)	1493 mm
Largeur (mm)	60 mm
Hauteur (mm)	54 mm
Poids (Kg)	1.1 kg

CARACTÉRISTIQUES ÉLECTRIQUES ET CONTRÔLES

Type de tension	AC
Tension min. (V)	220 V
Tension max. (V)	240 V
Fréquence min. (Hz)	50 Hz
Fréquence max. (Hz)	60 Hz
Fréquence (Hz)	50 Hz
Sigle alimentation	CLD-D-D
Interface de contrôle	DALI
Facteur de puissance	>0.9
Classe d'isolation	Classe I
Contrôle et réglage	Oui (intégré)
Fonctions intégrées	Configuration flux lumineux/puissance par dip switch

Pour toute information technique, contacter le service d'études et de conseils. Le flux lumineux sortant mentionné est le flux lumineux du luminaire, avec une tolérance de ± 10 % par rapport à la valeur indiquée. La puissance absorbée totale ne dépasse pas 10 % de la valeur indiquée. Des modifications et des optimisations peuvent être apportées aux données techniques en raison de la rapidité de l'évolution technologique. Saturday, April 12, 2025

Techno Track 2.0 - 1M - POWER SWITCH - symétrique 90°

Code: 22301331-1241

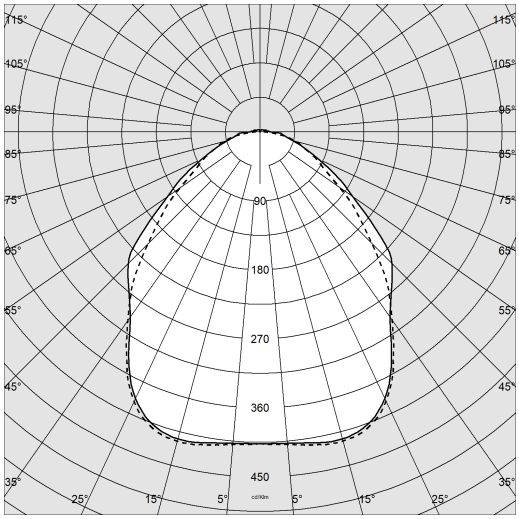

DONNÉES PHOTOMÉTRIQUES

Source lumineuse	LED
CRI	80
Flux lumineux (sortant) (lm)	4918 lm
Puissance absorbée (totale) (W)	35 W
CCT	4000 K
Efficacité lumineuse (lm/W)	141 lm/W
Low Flicker	luminaire avec flicker très limité : lumière uniforme pour une plus grande sécurité visuelle.
Maintien du flux lumineux LED	50000 hr, L 80, B 20

CARACTÉRISTIQUES MÉCANIQUES

Résistance aux chocs mécaniques (IK)	IK03
IP	40

Pour toute information technique, contacter le service d'études et de conseils. Le flux lumineux sortant mentionné est le flux lumineux du luminaire, avec une tolérance de ± 10 % par rapport à la valeur indiquée. La puissance absorbée totale ne dépasse pas 10 % de la valeur indiquée. Des modifications et des optimisations peuvent être apportées aux données techniques en raison de la rapidité de l'évolution technologique. Saturday, April 12, 2025

Techno Track 2.0 - 1M - POWER SWITCH - symétrique 90°

Code: 22301331-1241

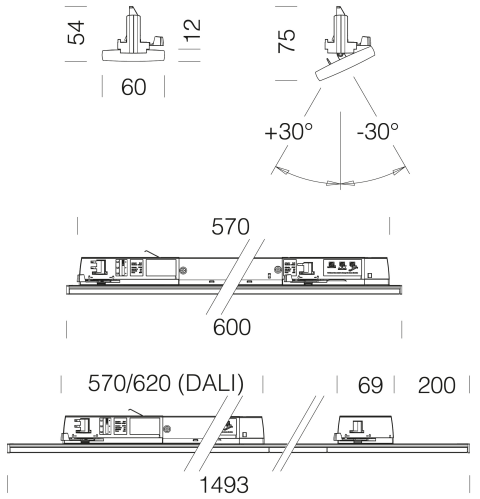

TÉLÉCHARGEMENT

MONTAGES

InstructionsMontage Techno Track 2.0 REV0.pdf

DESSINS

DessinTechnique tt1m.dxf

MATÉRIAUX ET COULEURS

Corps	aluminium extrudé, avec adaptateur universel pour rail électrifié et driver intégré de série avec interrupteur de sélection de la puissance totale.
Couleur	Noir
Matériel	Version avec adaptateur universel compatible avec le rail Omnitrack, version gradable DALI compatible avec le rail Omnitrack PLUS (rail à commander séparément).

NORMES ET CONFORMITÉ

Classe de sécurité photobiologique	RG1
Marquages et essais	CE
Normes de référence	NF EN 60598-1. Degré de protection selon la norme NF EN 60529.

GARANTIE

Garantie après-vente	3 yr

Pour toute information technique, contacter le service d'études et de conseils. Le flux lumineux sortant mentionné est le flux lumineux du luminaire, avec une tolérance de ± 10 % par rapport à la valeur indiquée. La puissance absorbée totale ne dépasse pas 10 % de la valeur indiquée. Des modifications et des optimisations peuvent être apportées aux données techniques en raison de la rapidité de l'évolution technologique. Saturday, April 12, 2025

Techno Track 2.0 - 1M - POWER SWITCH - symétrique 90°

Code	Alimentation	WTot	K - Lumen Output - CRI – Degrés
22301330-00	CLD	14 ÷ 20	4000K - 1897lm ÷ 2593lm - CRI 80 – 90°
22301330-39	CLD	14 ÷ 20	3000K - 1802lm ÷ 2463lm - CRI 80 – 90°
22301331-00	CLD	35 ÷ 50	4000K - 4918lm ÷ 6574lm - CRI 80 – 90°
22301331-39	CLD	35 ÷ 50	3000K - 4672lm ÷ 6245lm - CRI 80 – 90°
22301331-1241	CLD	35 ÷ 50	4000K - 4918lm ÷ 6574lm - CRI 80 – 90°
22301331-3941	CLD	35 ÷ 50	3000K - 4672lm ÷ 6245lm - CRI 80 – 90°

Pour toute information technique, contacter le service d'études et de conseils. Le flux lumineux sortant mentionné est le flux lumineux du luminaire, avec une tolérance de ± 10 % par rapport à la valeur indiquée. La puissance absorbée totale ne dépasse pas 10 % de la valeur indiquée. Des modifications et des optimisations peuvent être apportées aux données techniques en raison de la rapidité de l'évolution technologique. Saturday, April 12, 2025