Boîtier d’alimentation 100W
pour rail MICRO H/R

Code: 22962011-00

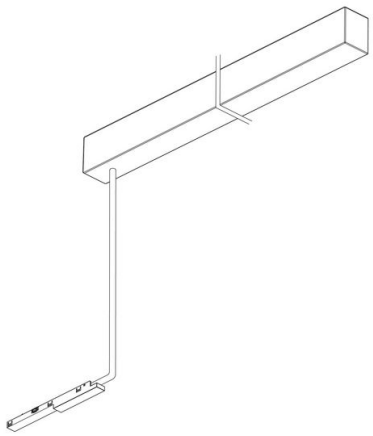

Complet avec alimentation, support de fixation au plafond, tête et câble d'alimentation de la tête (L= 2000 mm).

INFORMATIONS GÉNÉRALES

Article	Boîtier d’alimentation 100W pour rail MICRO H/R
Code	22962011-00

DIMENSIONS ET POIDS

Longueur (mm)	435 mm
Largeur (mm)	33 mm
Hauteur (mm)	42 mm
Poids (Kg)	0.1 kg

Pour toute information technique, contacter le service d'études et de conseils. Le flux lumineux sortant mentionné est le flux lumineux du luminaire, avec une tolérance de ± 10 % par rapport à la valeur indiquée. La puissance absorbée totale ne dépasse pas 10 % de la valeur indiquée. Des modifications et des optimisations peuvent être apportées aux données techniques en raison de la rapidité de l'évolution technologique. Wednesday, December 25, 2024

Boîtier d’alimentation 100W
pour rail MICRO H/R

Code: 22962011-00

Pour toute information technique, contacter le service d'études et de conseils. Le flux lumineux sortant mentionné est le flux lumineux du luminaire, avec une tolérance de ± 10 % par rapport à la valeur indiquée. La puissance absorbée totale ne dépasse pas 10 % de la valeur indiquée. Des modifications et des optimisations peuvent être apportées aux données techniques en raison de la rapidité de l'évolution technologique. Wednesday, December 25, 2024

Boîtier d’alimentation 100W
pour rail MICRO H/R

Code: 22962011-00

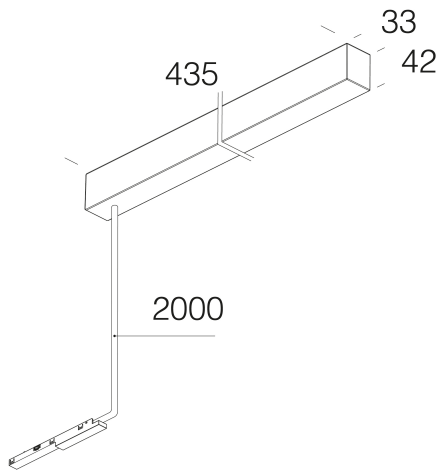

MATÉRIAUX ET COULEURS

Corps	Complet avec alimentation, support de fixation au plafond, tête et câble d'alimentation de la tête (L= 2000 mm).
Couleur	Blanc

GARANTIE

Garantie après-vente	0 yr

TÉLÉCHARGEMENT

DESSINS

DessinTechnique 962011.dxf

Pour toute information technique, contacter le service d'études et de conseils. Le flux lumineux sortant mentionné est le flux lumineux du luminaire, avec une tolérance de ± 10 % par rapport à la valeur indiquée. La puissance absorbée totale ne dépasse pas 10 % de la valeur indiquée. Des modifications et des optimisations peuvent être apportées aux données techniques en raison de la rapidité de l'évolution technologique. Wednesday, December 25, 2024

Boîtier d’alimentation 100W
pour rail MICRO H/R

Code: 22962011-00

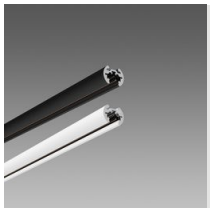

48V DC MICRO R track: Suspension

Pour toute information technique, contacter le service d'études et de conseils. Le flux lumineux sortant mentionné est le flux lumineux du luminaire, avec une tolérance de ± 10 % par rapport à la valeur indiquée. La puissance absorbée totale ne dépasse pas 10 % de la valeur indiquée. Des modifications et des optimisations peuvent être apportées aux données techniques en raison de la rapidité de l'évolution technologique. Wednesday, December 25, 2024