Boîtier GOP Plus à 4 Voies 25 mm (Paquet de 10)

Référence du produit: 350-640



- 4voies
- Entrée défonçable de 25mm pour flexible
- Équerres en «L» 25mm disponibles
- Taille d'ouverture 6c
- Accepte les catégories 5e, 6 ou 6A
- Garantie système de 25 ans

Présentation du produit

Les nouveaux boîtiers GOP Plus Excel s'inspirent de la structure très réussie des versions d'origine. La gamme est disponible en quatre versions, allant de 2 à 12 sorties. Les versions 2 et 4 sorties sont disponibles avec un point de fixation de conduit souple de 25 mm. Les versions 4 et 6 sorties sont disponibles avec un point de fixation de conduit souple de 32 mm. Cette gamme a été développée pour être montée à l'extrémité d'un conduit souple, généralement lorsque les prises se présentent sous forme de grille avec des câbles confinés à l'intérieur d'un système de faux-plancher. Le boîtier GOP offre alors une certaine souplesse d'installation correspondant au rayon du conduit souple et permettant de s'adapter aux configurations des bureaux. Des équerres en « L » de 25 mm et 32 mm sont disponibles afin de monter l'autre extrémité du conduit souple à la dalle de plancher. Ensuite, les boîtiers de positionnement de prises en grille sont généralement fixés sous le bureau et le conduit souple traverse le sol via un passe-fil.

Les versions Plus sont améliorées à l'aide de supports d'attache de câble adjacents au point de fixation du conduit pour accueillir des attaches en nylon ou en Velcro. Le câble peut ainsi être sécurisé si besoin. De plus, le boîtier GOP comprend un orifice à chaque extrémité du logement supérieur. Ces orifices sont prévus pour fixer des vis auto-taraudeuses aux plaques de l'adaptateur ou aux supports sur-mesure. Des obturateurs noirs en caoutchouc sont fournis avec les boîtiers GOP afin de boucher les ouvertures 6c inutilisées. Le boîtier à deux sorties est fourni avec un obturateur, le boîtier à quatre sorties est fourni avec deux obturateurs, le boîtier à six sorties est fourni avec quatre obturateurs et enfin le boîtier à 12 sorties comprend 12 obturateurs. Les obturateurs sont également disponibles séparément.

Le trou de fixation du conduit souple possède une fente pour faciliter l'installation des câbles. Puisque le trou du conduit souple fait partie du dispositif en métal d'installation des noyaux, le raccordement de la prise s'effectue sans difficulté, en conservant la gestion des câbles. La base possède deux trous de fixation pour permettre son installation, le cas échéant. Les deux parties du boîtier sont assemblées à l'aide d'une simple vis à métaux.

Les boîtiers GOP et les équerres en «L» sont vendus en paquets de 10 pour permettre des économies d'emballage. Le conduit flexible est vendu séparément.

Caractéristiques du produit

Élément	Valeur
montage apparent	oui
citerne au sol/montage en sous-sol	oui

Boîtier GOP Plus à 4 Voies 25 mm (Paquet de 10)

Référence du produit: 350-640

type de fixation	visser
avec jacks/coupleurs	non
adapté au nombre de jacks/coupleurs	4
avec zone de texte	non

Dessin de produit (2-6 way)

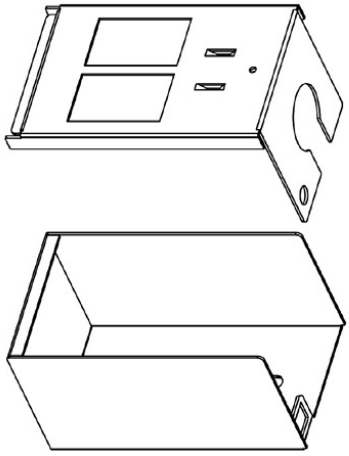

2 Way GOP Box Plus

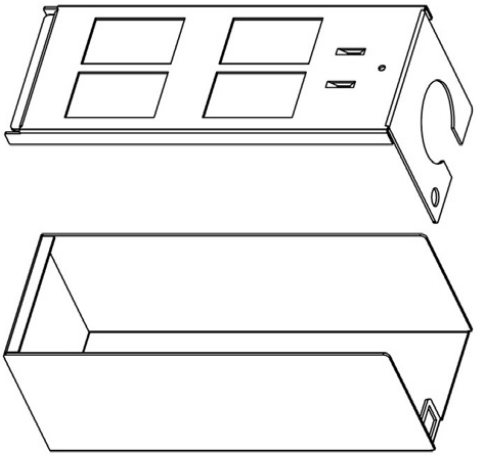

4 Way GOP Box Plus

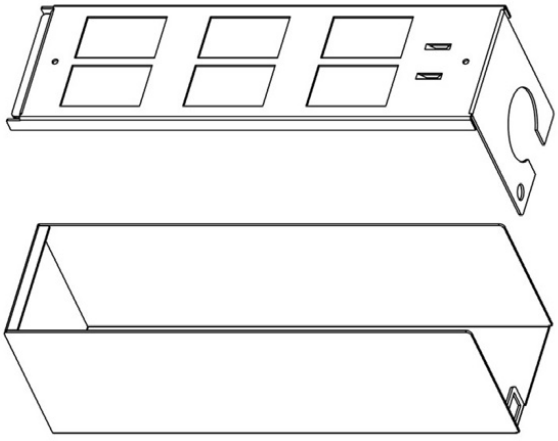

6 Way GOP Box Plus

Boîtier GOP Plus à 4 Voies 25 mm (Paquet de 10)

Référence du produit: 350-640

Dessin de produit (4 way)

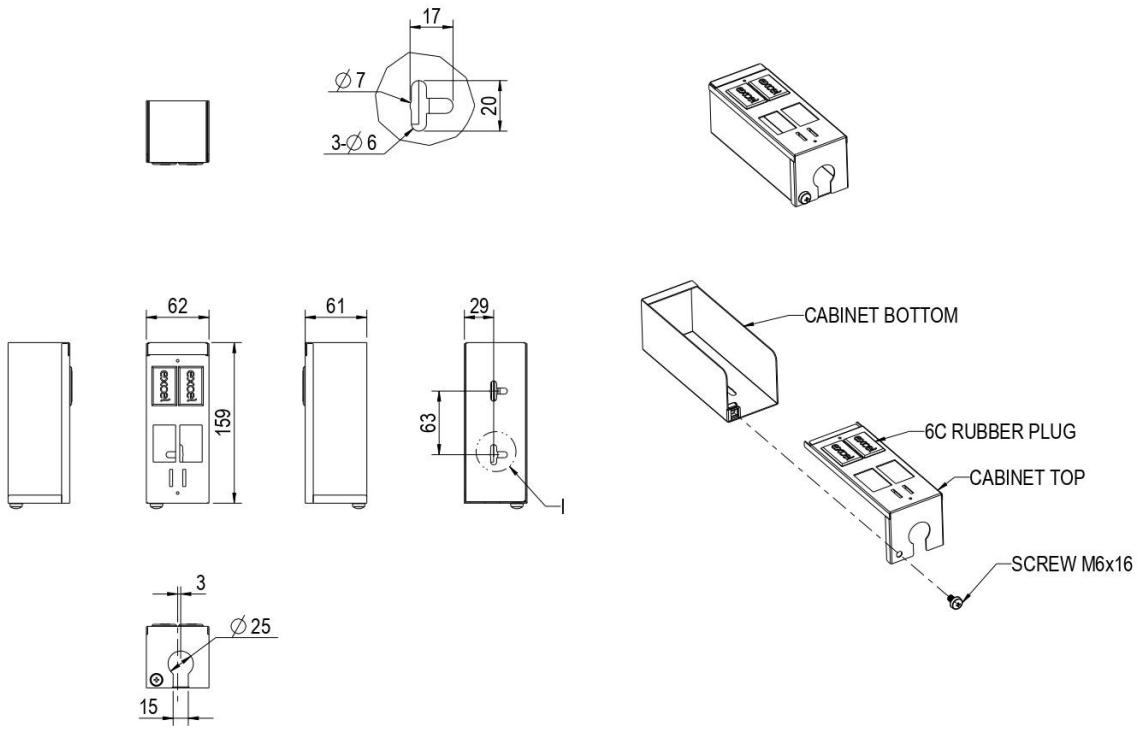

Normes applicables

Norme applicable	Détails
RoHS-II/-III (2011/65/EU & 2015/863): 2023	Our products, demonstrate full adherence to the regulatory stipulations of the EU Directive 2011/65/EU (RoHS-II) and its corresponding delegated directive 2015/863 (RoHS-III).
WFD: 2023	Compliant to Waste Framework Directive
SCIP: 2023	Compliant - Does Not Contain Substances of Concern In articles as such or in complex objects (Products)
POPs (EU) No 2019/1021	EU Regulation for the restriction of Persistent Organic Pollutants.

Informations concernant les références produits

Référence du produit	Description
350-640	Boîtier GOP Plus à 4 Voies 25 mm (Paquet de 10)

Excel est une solution d'infrastructure globale aux performances internationales de premier plan - conception, fabrication, support et livraison - sans compromis.

Contactez-nous à l'adresse sales@excel-networking.com

E&OE. Excel is a registered trade name of Mayflex Holdings Ltd.