Environ SR600 Baie 47U 600x1000 mm Porte Ondulé et Ventilé (A) Double Porte Ventilée (F), De...

Référence du produit: 544-47610-WDBN-GW

- Choix de portes possibles
- Choix de profondeurs possibles
- Choix de couleurs possibles
- Montants 19pouces avec incrémentation des U
- Panneau de remplissage à la base amovibles et coulissants
- Entrée joint brosse passe-câbles dans le panneau supérieur et à la base de la baie
- Ventilation à 70% sur toutes les portes

Présentation du produit

Environ SR600 est une gamme polyvalente de baies serveurs de 600 mm de largeur qui ont des caractéristiques idéales pour un large éventail d'applications dans les environnement serveurs et équipements à haute densité dans les centre de données, dans les domaines des données de la sécurité, de l'audiovisuel, et des télécommunications.

Caractéristiques du produit

Élément	Valeur
niveau de montage	avant et arrière
finition de la barre profilée	en forme de L
nombre de portes	2
type d'aération	passif
largeur	600 mm
hauteur	2223 mm
profondeur	1000 mm
dimension (modulaire)	482,6 mm (19 pouces)

nombre d'unités en hauteur (HE)	47
capacité de charge max.	1500 kg
avec tôle de toit	oui
avec mise à la terre	oui
avec porte frontale	oui
matériau de la porte avant	acier
verrouillage de la porte avant	deux point
avec porte arrière	oui
matériau de la porte arrière	acier
verrouillage de la porte arrière	trois points
avec parois latérales	oui
avec gestion de câble vertical	non
matériau	acier
finition de la surface	revêtement par poudre
numéro RAL	9002
démontable	non
indice de protection (IP)	IP20
Application	Rack de serveurs

Spécifications supplémentaires

Caractéristiques	Valeurs
Matériau	Acier laminé à froid SPCC
Profilés de montage de 19 pouces	2,0 mm d'épaisseur
Barre supérieure	1,5 mm d'épaisseur
Porte, panneau supérieur et cadre latéral	1,2 mm d'épaisseur
Autre	1,0 mm d'épaisseur
Porte avant	Système de verrouillage à 2 points
Porte arrière	Système de verrouillage à 3 points
Verrouillage des panneaux latéraux	Serrure à fouillot
Hauteur supplémentaire pieds de levage	20-80 mm
Hauteur supplémentaire de roulettes	70 mm

Normes applicables

Norme	Détails
ANSI/EIA-310-E	La norme de l'association Electronic Industries Association pour l'espace horizontal, l'espace entre les orifices verticaux, l'ouverture de baie et la largeur du panneau avant.
BS EN 60297-3-100:2009	Structures mécaniques pour équipement électronique. Dimension de structures mécaniques des séries 482,6 mm (19 po) Dimensions de base des panneaux avant, sous-baies, châssis, baies et armoires
DIN 41494 Parties 1 et 7	Baies à montage sur panneau pour matériel électronique ; baies et panneaux, dimensions ; dimensions des armoires et séries de baies
RoHS-II/-III (2011/65/EU & 2015/863): 2023	Our products, demonstrate full adherence to the regulatory stipulations of the EU Directive 2011/65/EU (RoHS-II) and its corresponding delegated directive 2015/863 (RoHS-III).
WFD: 2023	Compliant to Waste Framework Directive
SCIP: 2023	Compliant - Does Not Contain Substances of Concern In articles as such or in complex objects (Products)
POPs (EU) No 2019/1021	EU Regulation for the restriction of Persistent Organic Pollutants.

Images du produit

Four-way brush entry roof panel

Quick-slam latch side panels

2-point lock wave vented front door

3-point wardrobe vented rear doors

Sliding airfill plates

U height profile markings

Vue éclatée

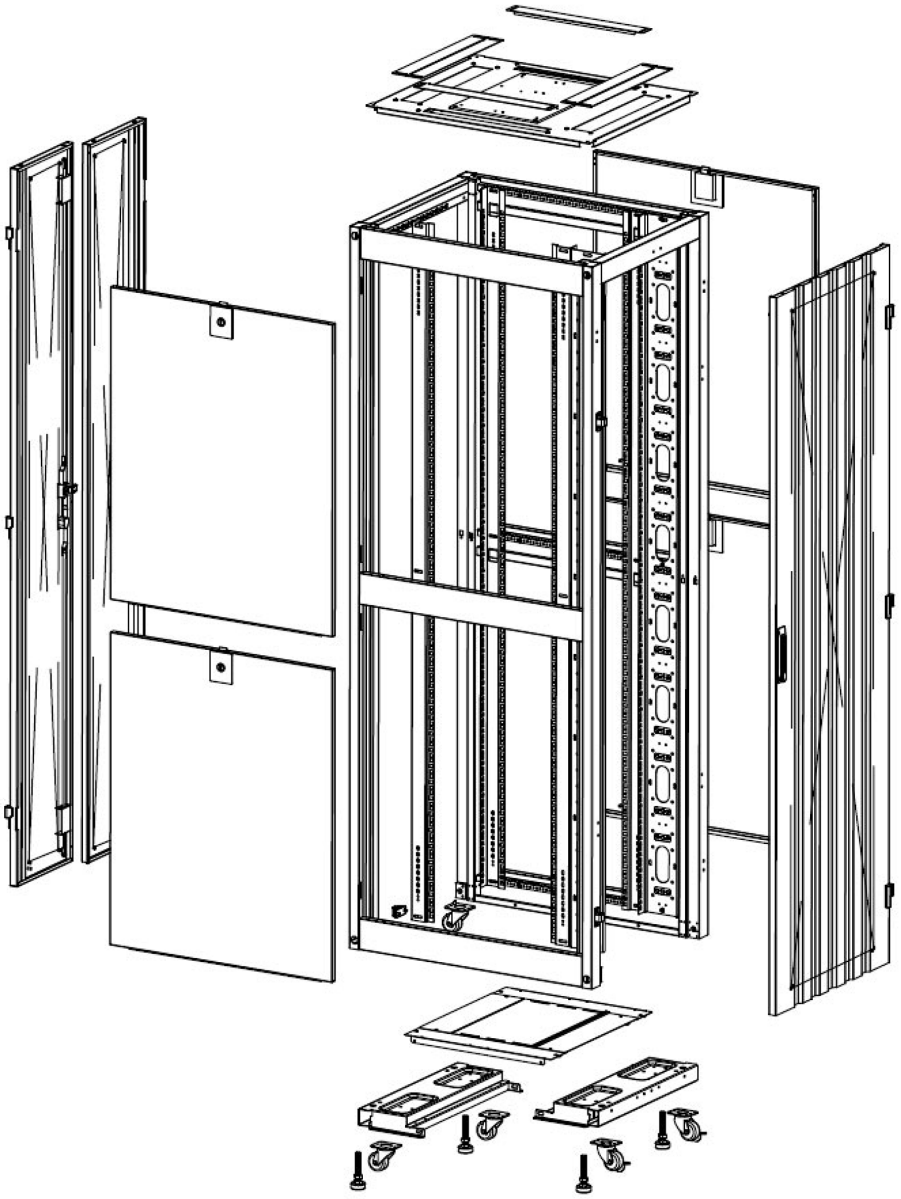

Dessins de produits

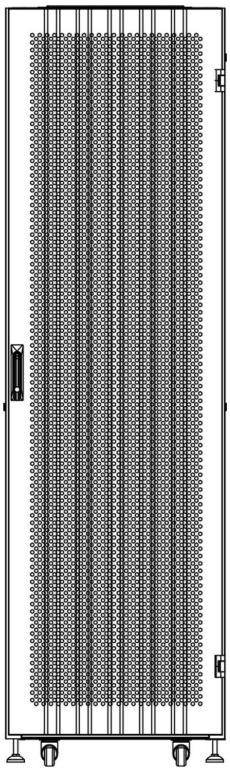
Front

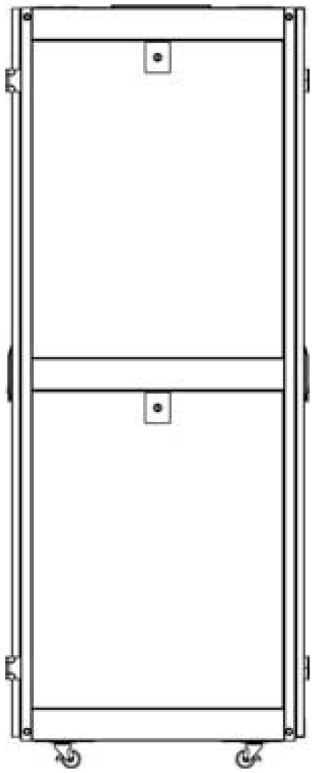
Side

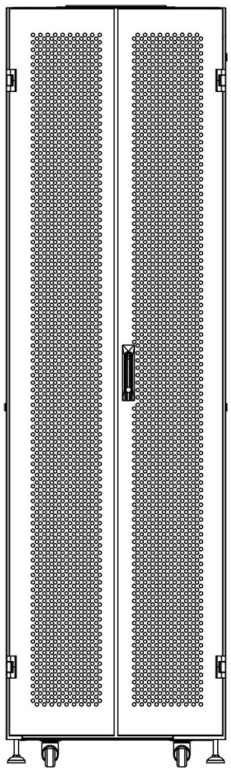
Rear

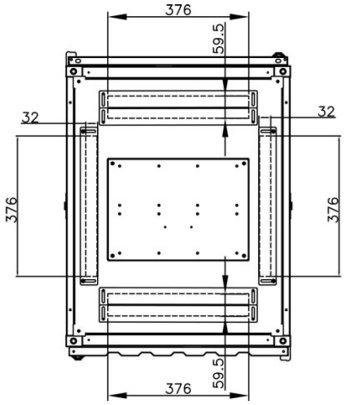

Roof

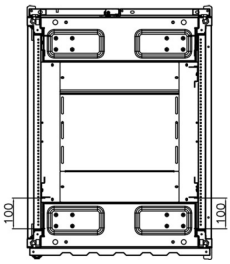

Base

Overall Dimensions

Heights
29U = 1422 mm High
42U = 2000 mm High
47U = 2223 mm High
the casters add 72 mm to the height
Width
600 mm Wide
Depths
1000 mm Deep
1200 mm Deep

Informations concernant les références produits

Référence du produit	Description
544-29610-WDBN-BK	Environ SR600 Baie 29U 600x1000 mm Porte Ondulé et Ventilé (A) Double Porte Ventilée (F), Deux Panneaux, Pas de Management, Noir
544-29610-WDBN-BK-FP	Environ SR600 Baie 29U 600x1000mm Porte ondulé et ventilé (A) Double porte ventilée (F), Deux panneaux, Pas de Management, Blanc - En Kit
544-29610-WDBN-GW	Environ SR600 Baie 29U 600x1000 mm Porte Ondulé et Ventilé (A) Double Porte Ventilée (F), Deux Panneaux, Pas de Management, Gris Blanc
544-29610-WDBN-GW-FP	Environ SR600 Baie 29U 600x1000mm Porte ondulé et ventilé (A) Double porte ventilée (F), Deux panneaux, Pas de Management, Gris Clair - En Kit
544-29612-WDBN-BK	Environ SR600 Baie 29U 600x1200 mm Porte Ondulé et Ventilé (A) Double Porte Ventilée (F), Deux Panneaux, Pas de Management, Noir
544-29612-WDBN-BK-FP	Environ SR600 Baie 29U 600x1200mm Porte ondulé et ventilé (A) Double porte ventilée (F), Deux panneaux, Pas de Management, Blanc - En Kit
544-29612-WDBN-GW	Environ SR600 Baie 29U 600x1200 mm Porte Ondulé et Ventilé (A) Double Porte Ventilée (F), Deux Panneaux, Pas de Management, Gris Blanc
544-29612-WDBN-GW-FP	Environ SR600 Baie 29U 600x1200mm Porte ondulé et ventilé (A) Double porte ventilée (F), Deux panneaux, Pas de Management, Gris Clair - En Kit
544-42610-WDBN-BK	Environ SR600 Baie 42U 600x1000 mm Porte Ondulé et Ventilé (A) Double Porte Ventilée (F), Deux Panneaux, Pas de Management, Noir
544-42610-WDBN-BK-FP	Environ SR600 Baie 42U 600x1000mm Porte ondulé et ventilé (A) Double porte ventilée (F), Deux panneaux, Pas de Management, Blanc - En Kit
544-42610-WDBN-GW	Environ SR600 Baie 42U 600x1000 mm Porte Ondulé et Ventilé (A) Double Porte Ventilée (F), Deux Panneaux, Pas de Management, Gris Blanc
544-42610-WDBN-GW-FP	Environ SR600 Baie 42U 600x1000mm Porte ondulé et ventilé (A) Double porte ventilée (F), Deux panneaux, Pas de Management, Gris Clair - En Kit
544-42612-WDBN-BK	Environ SR600 Baie 42U 600x1200 mm Porte Ondulé et Ventilé (A) Double Porte Ventilée (F), Deux Panneaux, Pas de Management, Noir
544-42612-WDBN-BK-FP	Environ SR600 Baie 42U 600x1200mm Porte ondulé et ventilé (A) Double porte ventilée (F), Deux panneaux, Pas de Management, Blanc - En Kit
544-42612-WDBN-GW	Environ SR600 Baie 42U 600x1200 mm Porte Ondulé et Ventilé (A) Double Porte Ventilée (F), Deux Panneaux, Pas de Management, Gris Blanc
544-42612-WDBN-GW-FP	Environ SR600 Baie 42U 600x1200mm Porte ondulé et ventilé (A) Double porte ventilée (F), Deux panneaux, Pas de Management, Gris Clair - En Kit
544-47610-WDBN-BK	Environ SR600 Baie 47U 600x1000 mm Porte Ondulé et Ventilé (A) Double Porte Ventilée (F), Deux Panneaux, Pas de Management, Noir
544-47610-WDBN-BK-FP	Environ SR600 Baie 47U 600x1000mm Porte ondulé et ventilé (A) Double porte ventilée (F), Deux panneaux, Pas de Management, Blanc - En Kit
544-47610-WDBN-GW	Environ SR600 Baie 47U 600x1000 mm Porte Ondulé et Ventilé (A) Double Porte Ventilée (F), Deux Panneaux, Pas de Management, Gris Blanc

544-47610-WDBN-GW-FP	Environ SR600 Baie 47U 600x1000mm Porte ondulé et ventilé (A) Double porte ventilée (F), Deux panneaux, Pas de Management, Gris Clair - En Kit
544-47612-WDBN-BK	Environ SR600 Baie 47U 600x1200 mm Porte Ondulé et Ventilé (A) Double Porte Ventilée (F), Deux Panneaux, Pas de Management, Noir
544-47612-WDBN-BK-FP	Environ SR600 Baie 47U 600x1200mm Porte ondulé et ventilé (A) Double porte ventilée (F), Deux panneaux, Pas de Management, Blanc - En Kit
544-47612-WDBN-GW	Environ SR600 Baie 47U 600x1200 mm Porte Ondulé et Ventilé (A) Double Porte Ventilée (F), Deux Panneaux, Pas de Management, Gris Blanc
544-47612-WDBN-GW-FP	Environ SR600 Baie 47U 600x1200mm Porte ondulé et ventilé (A) Double porte ventilée (F), Deux panneaux, Pas de Management, Gris Clair - En Kit

Excel est une solution d'infrastructure globale aux performances internationales de premier plan - conception, fabrication, support et livraison - sans compromis.

Contactez-nous à l'adresse sales@excel-networking.com

E&OE. Excel is a registered trade name of Mayflex Holdings Ltd.