Coffret Muraux, 15U, 600 mm de Profondeur, Gris Emballées à Plat

Référence du produit: WBFP15.6SG

- Plusieurs profondeurs disponibles (390 mm, 500 mm, 600 mm)
- Disponible en noir ou gris
- Porte avant esthétique en verre de sécurité à cadre (portes en verre IK08)
- Porte et panneau latéral à dégagement rapide
- Profils de montage avant et arrière 19'' réglables
- Panneau d'entrée de câbles amovible en haut et en bas

Présentation du produit

L'armoire réseau murale WBFP15.6SG Excel Environ WR600 fait partie d'une vaste gamme d'armoires réseau disponibles chez Mayflex. L'Excel Environ WR est une série d'armoires murales de 570 mm de largeur conçues pour l'installation de câbles et d'équipements.

La série WR d'armoires murales est disponible en profondeurs de 390 mm, 500 mm et 600 mm et convient à de multiples applications, y compris le câblage et le matériel de réseau local (LAN), ainsi que le logement d'équipements de sécurité, audio et vidéo.

Caractéristiques du produit

Élément	Valeur
niveau de montage	avant et arrière
modèle	avec cadre fixe
finition de la barre profilée	en forme de L
nombre de portes	1
type d'aération	passif
largeur	570 mm
hauteur	769 mm

profondeur	600 mm
dimension (modulaire)	482,6 mm (19 pouces)
nombre d'unités en hauteur (HE)	15
capacité de charge max.	60 kg
avec tôle de toit	oui
avec mise à la terre	non
avec porte frontale	oui
avec parois latérales	oui
démontable	oui
matériau	acier
finition de la surface	revêtement par poudre
couleur	gris
numéro RAL	7035
indice de protection (IP)	IP20

Spécifications supplémentaires

Caractéristiques	Valeurs
Cadre	1,20 mm
Revêtement supérieur et plaque d'entrée du ventilateur	1,20 mm
Angles de montage de 19 pouces	1,50 mm
Panneaux latéraux	1,20 mm
Cadre de porte avant	1,20 mm
Verre de porte avant	5,00 mm
Entrée de câble défonçable (toit et base)	230 mm x 45 mm

Normes applicables

Norme	Détails
BS EN 60297-3-100:2009	Structures mécaniques pour équipement électronique. Dimension de structures mécaniques des séries 482,6 mm (19 po) Dimensions de base des panneaux avant, sous-baies, châssis, baies et armoires
BS 3193:2008	Spécifications pour panneaux en verre trempé thermiquement pour usage dans les applications

	résidentielles
IEC 62262: 2002	Degrés de protection fournis par les coffrets pour équipements électriques contre les impacts mécaniques externes (code IK)
RoHS-II/-III (2011/65/EU & 2015/863): 2023	Our products, demonstrate full adherence to the regulatory stipulations of the EU Directive 2011/65/EU (RoHS-II) and its corresponding delegated directive 2015/863 (RoHS-III).
WFD: 2023	Compliant to Waste Framework Directive
SCIP: 2023	Compliant - Does Not Contain Substances of Concern In articles as such or in complex objects (Products)
POPs (EU) No 2019/1021	EU Regulation for the restriction of Persistent Organic Pollutants.

Images du produit

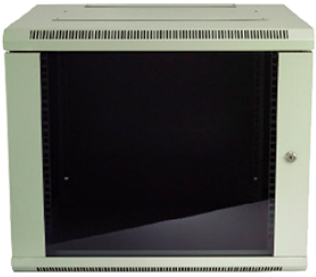

- Aesthetically pleasing design with framed glass front door

- Lockable, quick release side panels, for maximum access into cabinet

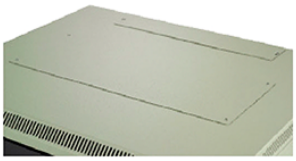

- Cable entry cut out in top and base

- Angled vented roof

- Adjustable 19" mounting profiles

Vue éclatée

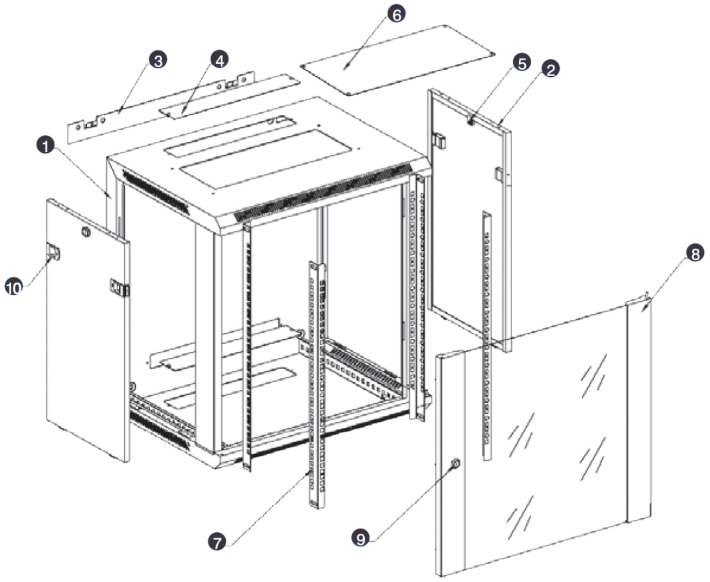

❶ Frame
❷ Side panel
❸ Mounting panel
❹ Cable entry cover, removeable
❺ Side key lock
❻ Fan cover, removeable
❼ Mounting profile
❽ Front door
❾ Front door key lock
❿ Slam latch lock

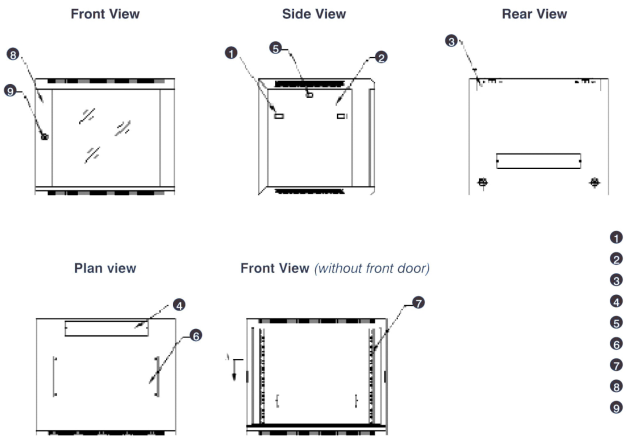

❶ Slam latch lock
❷ Side panel
❸ Mounting panel
❹ Cable entry cover, removeable
❺ Side key lock
❻ Fan cover, removeable
❼ Mounting profile
❽ Front door
❾ Front door key lock

Dessins de produits

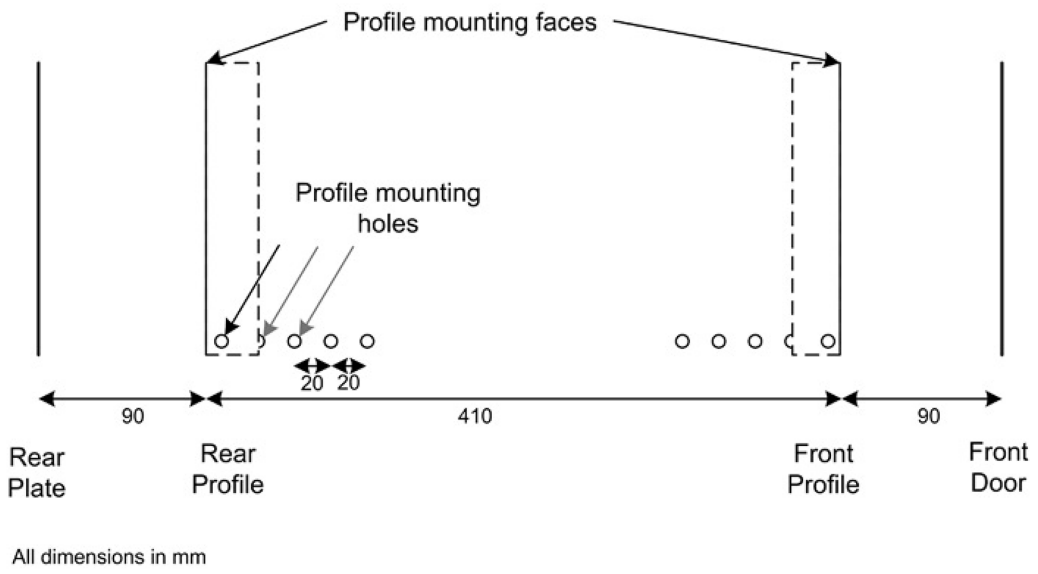

Informations concernant les références produits

Référence du produit	Description
WB12.6SG	Coffret Muraux, 12U, 600 mm de Profondeur, Gris
WB12.6SGB	Coffret Muraux, 12U, 600 mm de Profondeur, Noir
WB15.6SG	Coffret Muraux, 15U, 600 mm de Profondeur, Gris
WB15.6SGB	Coffret Muraux, 15U, 600 mm de Profondeur, Noir
WB18.6SG	Coffret Muraux, 18U, 600 mm de Profondeur, Gris
WB18.6SGB	Coffret Muraux, 18U, 600 mm de Profondeur, Noir
WB21.6SG	Coffret Muraux, 21U, 600 mm de Profondeur, Gris
WB21.6SGB	Coffret Muraux, 21U, 600 mm de Profondeur, Noir
WB6.6SG	Coffret Muraux, 6U, 600 mm de Profondeur, Gris
WB6.6SGB	Coffret Muraux, 6U, 600 mm de Profondeur, Noir
WB9.6SG	Coffret Muraux, 9U, 600 mm de Profondeur, Gris
WB9.6SGB	Coffret Muraux, 9U, 600 mm de Profondeur, Noir
WBFP12.6SG	Coffret Muraux, 12U, 600 mm de Profondeur, Gris Emballées à Plat
WBFP12.6SGB	Coffret Muraux, 12U, 600 mm de Profondeur, Noir Emballées à Plat
WBFP15.6SG	Coffret Muraux, 15U, 600 mm de Profondeur, Gris Emballées à Plat

WBFP15.6SGB	Coffret Muraux, 15U, 600 mm de Profondeur, Noir Emballées à Plat
WBFP18.6SG	Coffret Muraux, 18U, 600 mm de Profondeur, Gris Emballées à Plat
WBFP18.6SGB	Coffret Muraux, 18U, 600 mm de Profondeur, Noir Emballées à Plat
WBFP21.6SG	Coffret Muraux, 21U, 600 mm de Profondeur, Gris Emballées à Plat
WBFP21.6SGB	Coffret Muraux, 21U, 600 mm de Profondeur, Noir Emballées à Plat
WBFP6.6SG	Coffret Muraux, 6U, 600 mm de Profondeur, Gris Emballées à Plat
WBFP6.6SGB	Coffret Muraux, 6U, 600 mm de Profondeur, Noir Emballées à Plat
WBFP9.6SG	Coffret Muraux, 9U, 600 mm de Profondeur, Gris Emballées à Plat
WBFP9.6SGB	Coffret Muraux, 9U, 600 mm de Profondeur, Noir Emballées à Plat

Excel est une solution d'infrastructure globale aux performances internationales de premier plan - conception, fabrication, support et livraison - sans compromis.

Contactez-nous à l'adresse sales@excel-networking.com

E&OE. Excel is a registered trade name of Mayflex Holdings Ltd.