PAR16

GU10,3W,3000K,345lm,115lm/w,BA36,RA80,Dim, Classe D,SDCM<6,25000H

ID : 0019590116

GTIN : 7630268420437

2 YEARS WARRANTY

3000K | 3W LED = Equiv.50W | DIM | BA 36° | 25000H | CRI >80 | 50000 | 0.5 second
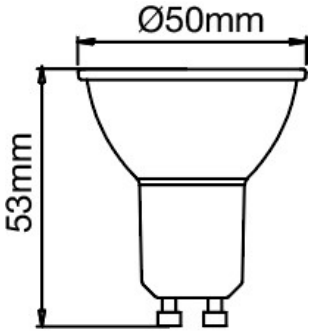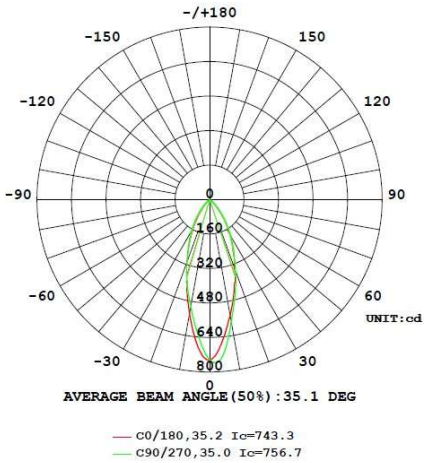
Données techniques	
Flux lumineux :	310...345 lm
Intensité lumineuse :	700 cd
Température de couleur :	3000...3000 K
Indice de rendu des couleurs CRI :	80-89
Cohérence des couleurs (ellipse de McAdam) :	SDCM6
Couleur de la lumière selon EN 12464-1 :	Blanc chaud < 3300 K
Angle de faisceau :	36...36 °
Efficacité de la lampe :	115 lm/W
Forme de la lampe :	Autre
Lampe à filament :	non
Puissance de la lampe :	3...3 W
Facteur de puissance :	0.5
Tension nominale :	220...240 V
Courant nominal :	17...25 mA
Type de tension :	AC
Classe d'efficacité énergétique selon le règlement UE 2019/2015 :	D
Consommation énergétique pondérée en 1000 heures :	5 kWh
Durée de vie nominale moyenne :	25000 h
Risque photobiologique selon EN 62471 :	RG1
Nombre minimum de cycles de d'allumage :	30000
Douille :	GU10
Désignation de la lampe :	PAR16
Type de verre/couvercle :	Transparent
Couleur du boîtier :	Autre
Diamètre :	50 mm
Longueur :	53 mm
Adapté au ballast électronique :	non
Adapté au ballast magnétique :	non
Flux lumineux nominal selon IEC 62612 :	345 lm
Couleur :	Blanc
Gradation à coupure de phase (bord de fuite) :	oui
Gradation à coupure de phase (bord d'attaque) :	oui
Gradation Touch and Dim :	oui
Gradation Zigbee :	non