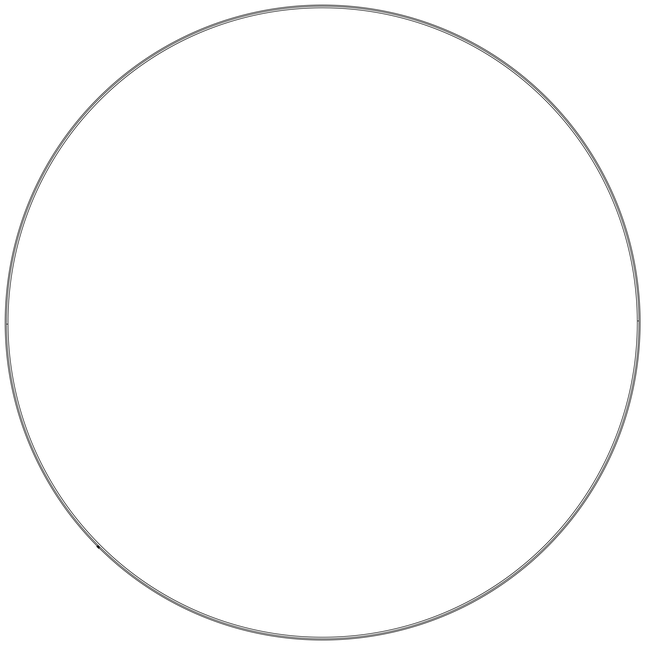

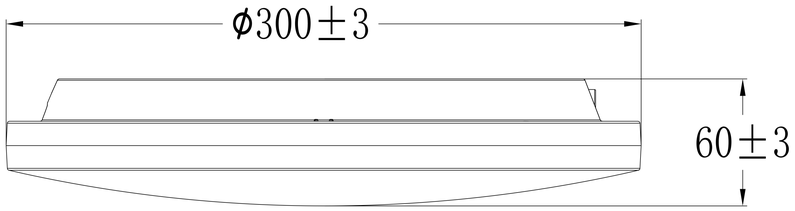
ϕ300±3
60±3

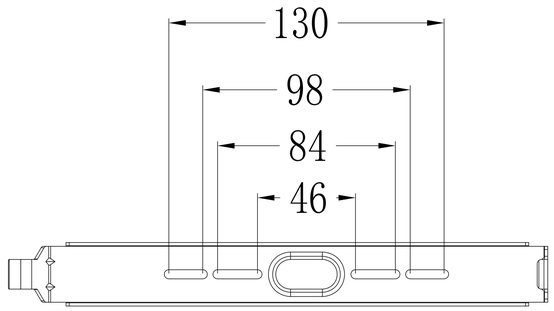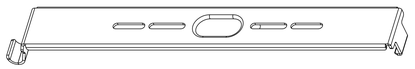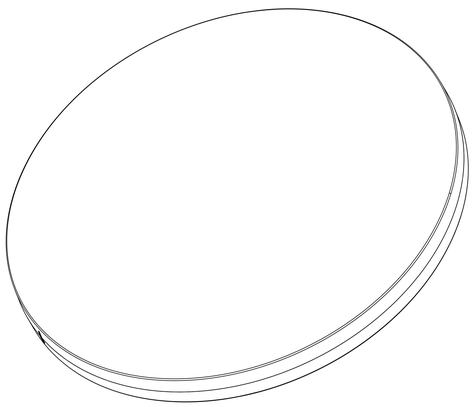
130
98
84
46