SIEMENS

Fiche technique 3VA5230-5ED31-1AA0

Siemens EcoTech

disjoncteur 3VA5 UL Frame 250 classe de pouvoir de coupure M 35kA à 480 V 3 pôles, protection de l'installation TM210, FTFM, In=30 A protection contre les surcharges Ir=30 A à réglage fixe protection contre les courts-circuits Ii=11,67 x In UL 489 SB (naval), 50 °C, sans raccordement

Version	
nom de marque produit	SENTRON
désignation du produit	Disjoncteurs boîtier moulé
désignation du produit / selon UL-file	MFAM
version du produit	Protection des installations
version du sectionneur en charge / selon UL 489 / disjoncteur Heating, Air Conditioning, and Refrigeration (type HACR)	Oui
version du sectionneur en charge / selon UL 489 / disjoncteur High-Intensity-Discharge (type HID)	Oui
version du sectionneur en charge / selon UL 489 / disjoncteur Switching Duty (type SWID)	Non
version du déclencheur à maximum de courant	TM210
fonction de protection du déclencheur à maximum de courant	LI
nombre de pôles	3
Caractéristiques techniques générales	
tension d'emploi / pour CC / valeur assignée	750 V
tension d'emploi / pour CA / valeur assignée	690 V
puissance dissipée [W] / max.	18,5 W
puissance dissipée [W] / pour la valeur assignée du courant / pour CA / à chaud / par pôle	6,2 W
durée de vie mécanique (cycles de manœuvre) / typique	20 000
durée de vie électrique (cycles de manœuvre) / pour AC-1 / pour 380/415 V	8 000
durée de vie électrique (cycles de manœuvre) / pour AC-1 / pour 690 V	4 000
durée de vie électrique (cycles de manœuvre) / pour 480 V	8 000
durée de vie électrique (cycles de manœuvre) / pour 600 V	4 000
caractéristique produit / pour neutre / équipement ultérieur / protection contre les courts-circuits et les surcharges	Non
fonction produit	
● fonction de communication	Non
● fonction de mesure spéciale	Non
Poids net par UQ	2 100 g
Électricité	
repérage / selon UL 489 / 100 % rated breaker	Non
courant d'emploi	
● pour 40 °C	30 A
● pour 45 °C	29,4 A

Sous réserve de modifications
© Copyright Siemens

● pour 50 °C	28,8 A
● pour 55 °C	28,2 A
● pour 60 °C	27,6 A
● pour 65 °C	27 A
● pour 70 °C	26,4 A
Capacité de commutation IEC 60947	
classe de pouvoir de coupure du disjoncteur	M
pouvoir de coupure courant de court-circuit limite (Icu)	
● pour 240 V	85 kA
● pour 415 V	55 kA
● pour 690 V	7 kA
pouvoir de coupure courant de court-circuit d'emploi (Ics)	
● pour 240 V	85 kA
● pour 415 V	55 kA
● pour 690 V	7 kA
pouvoir de fermeture en court-circuit (Icm)	
● pour 240 V	187 kA
● pour 415 V	121 kA
● pour 690 V	11,9 kA
version de la protection contre les courts-circuits	pour les valeurs de pouvoir de coupure dans les réseaux CC, voir le manuel du disjoncteur boîtier moulé 3VA ; lien disponible sous Service & Support dans le dernier chapitre
Capacité de commutation UL 489	
pouvoir de coupure courant	
● pour 240 V	85 kA
● pour 480 V	35 kA
● pour 600 V	18 kA
Paramètres réglables	
valeur de réponse réglable courant de réglage (Ir) / du déclencheur L / pour caractéristique I2t	
● min.	30 A
● max.	30 A
valeur de réponse réglable de temps de retard (tr) / pour déclenchement L / pour caractéristique I2t	
● min.	1 s
● max.	1 s
valeur de réponse réglable courant de réglage (Ii) / pour déclenchement I	
● min.	400 A
● max.	400 A
fonction produit / protection contre les défauts à la terre	Non
Conception mécanique	
constituant du produit	
● déclencheur à minimum de tension	Non
● déclencheur de tension	Non
● indicateur de déclenchement	Non
hauteur [in]	7,28 in
hauteur	185 mm
largeur [in]	4,13 in
largeur	105 mm
profondeur [in]	3,27 in
profondeur	83 mm
Liens	
disposition du raccordement électrique / pour circuit principal	sans raccordement
version du raccordement électrique / pour circuit principal	sans
Circuit auxiliaire	
nombre d'inverseurs / pour contacts auxiliaires	0
Accessoires	
extension produit / en option / commande motorisée	Oui
Conditions environnementales	

Sous réserve de modifications
© Copyright Siemens

degré de protection IP / face avant	IP40
température ambiante	
● en service / min.	-25 °C
● en service / max.	70 °C
● à l'entreposage / min.	-40 °C
● à l'entreposage / max.	80 °C
désignation du matériel / selon IEC 81346-2:2009	Q

Homologations / Certificats

General Product Approval

Miscellaneous

Miscellaneous

Confirmation

General Product Approval	EMV	Test Certificates	Maritime application	other	
EG-Konf.	RCM	Miscellaneous	ABS	Miscellaneous	Confirmation

Environment

Environmental Confirmations

Siemens EcoTech

Autres informations

Informations sur l'emballage
https://support.industry.siemens.com/cs/ww/fr/view/109813875
Information for data generation and storage
https://support.industry.siemens.com/cs/ww/en/view/109995012
Information- and Downloadcenter (Catalogues, Brochures,…)
https://www.siemens.com/lowvoltage/catalogs
Industry Mall (système de commande en ligne)
https://mall.industry.siemens.com/mall/fr/fr/Catalog/product?mlfb=3VA5230-5ED31-1AA0
Service&Support (manuels, certificats, caractéristiques, questions fréquentes FAQ, etc.)
https://support.industry.siemens.com/cs/ww/fr/ps/3VA5230-5ED31-1AA0
Banque de données images (photos des produits, schémas cotés 2D, modèles 3D, schémas des connexions, …)
https://www.automation.siemens.com/bilddb/cax_en.aspx?mlfb=3VA5230-5ED31-1AA0
CAx-Online-Generator
https://www.siemens.com/cax
Tender specifications
https://www.siemens.com/specifications
Kennlinien
https://curves.simaris.siemens.com/curves/3VA5230-5ED31-1AA0

Sous réserve de modifications
© Copyright Siemens

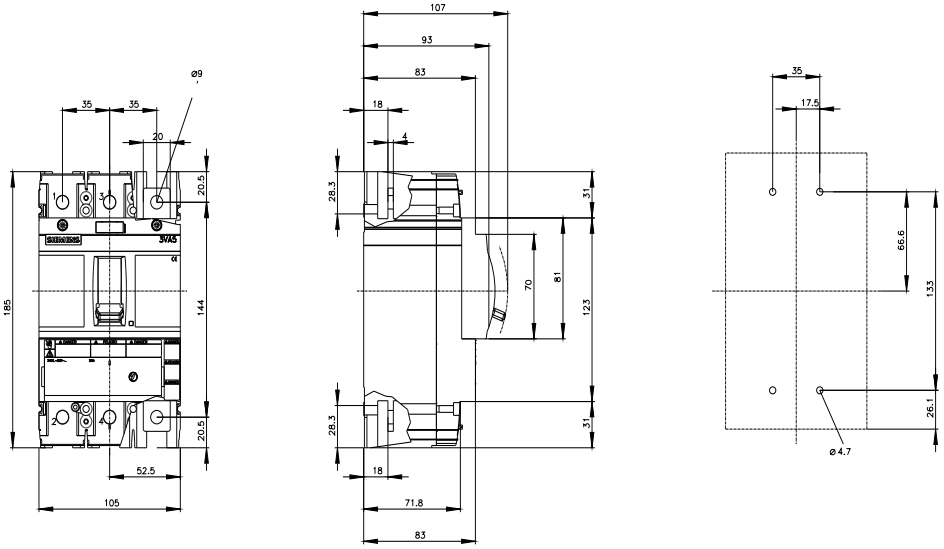

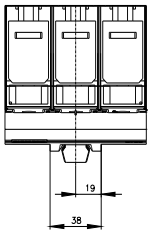

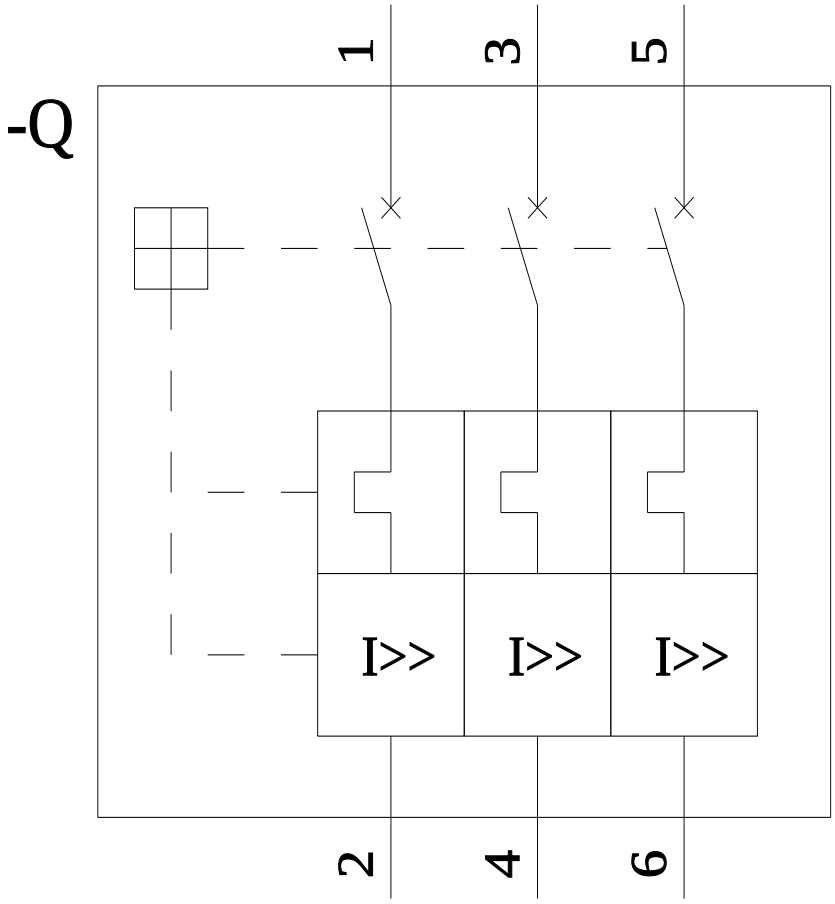

Sous réserve de modifications
© Copyright Siemens

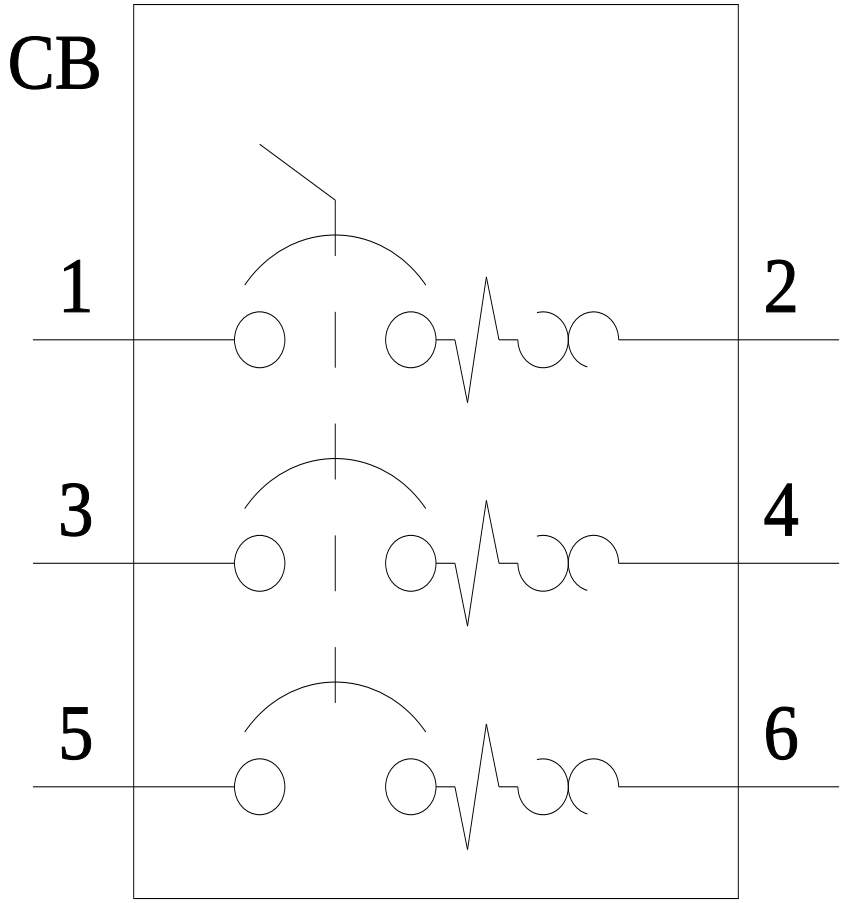

dernière modification : 09/05/2025

Sous réserve de modifications
© Copyright Siemens

Sous réserve de modifications
© Copyright Siemens