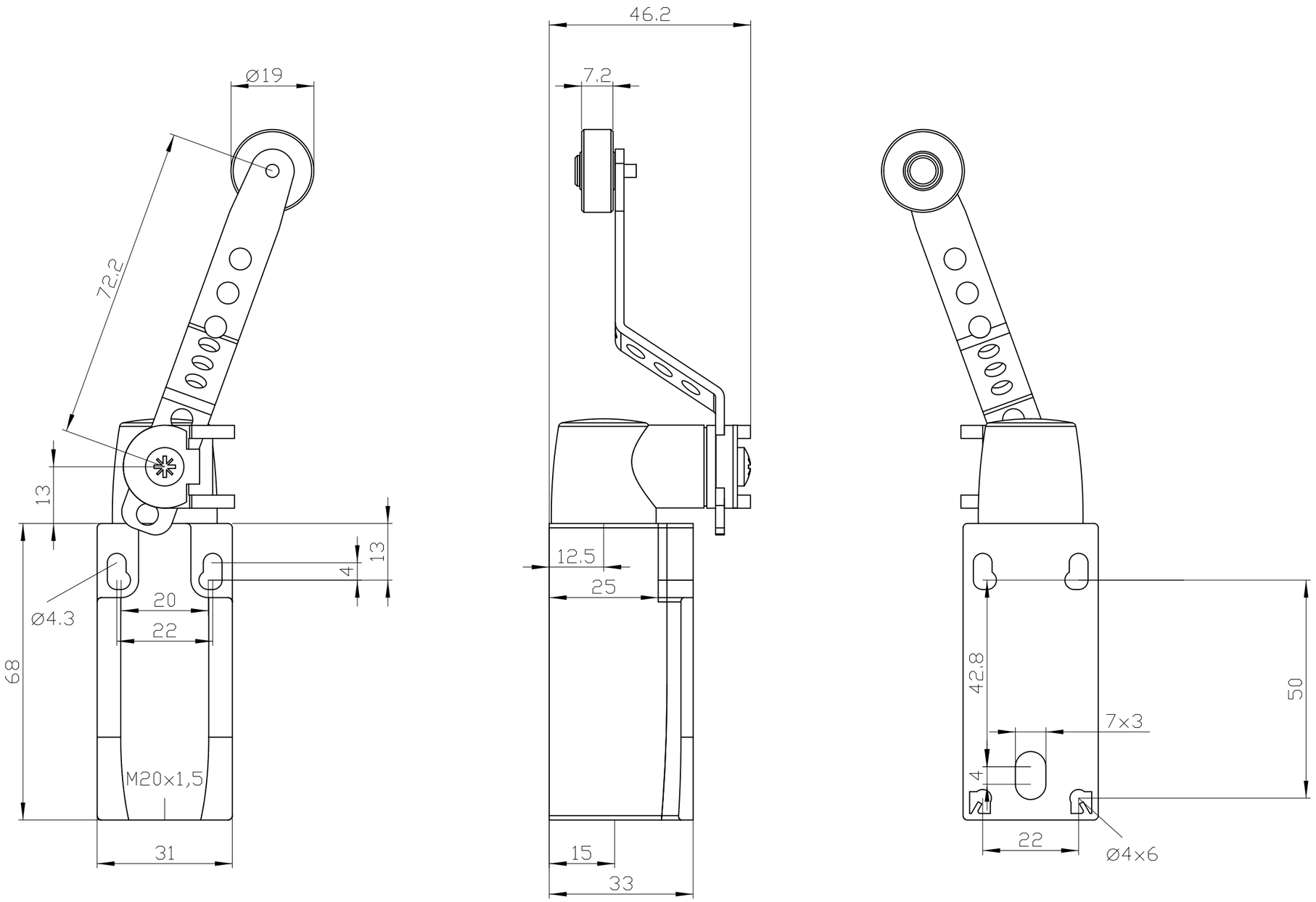

Alle Bemassungswerte sind in Millimeter (mm) angegeben.
All dimensions are in millimeters (mm)

SIEMENS	3SE5232-0(A,B,C,G,K,L,M,P,Q,R)K64-1AL8	
	Format/Size: DIN A3	Massstab/Scale: 1:1