novalux
ITALIAN LIGHTING DESIGN SINCE 1948
via Marzabotto, 2 - 40050 Funo di Argelato - Bologna - Italy

85 Ta 25°C CE

ISTRUZIONI DI MONTAGGIO
L-09 - CORNER

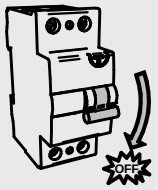

In caso di manutenzione togliere tensione.
Always switch-off the power supply before carrying out any maintenance.

Si consiglia di effettuare l'installazione a cura di personale qualificato.
The installation should be done by qualified personnel.

Alimentazione 220-240V 50/60 Hz
Power supply 220-240V 50/60 Hz

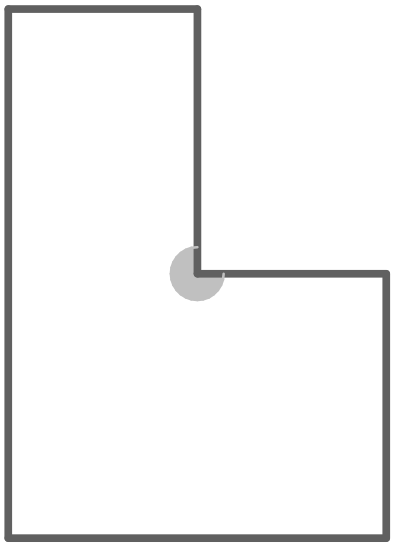

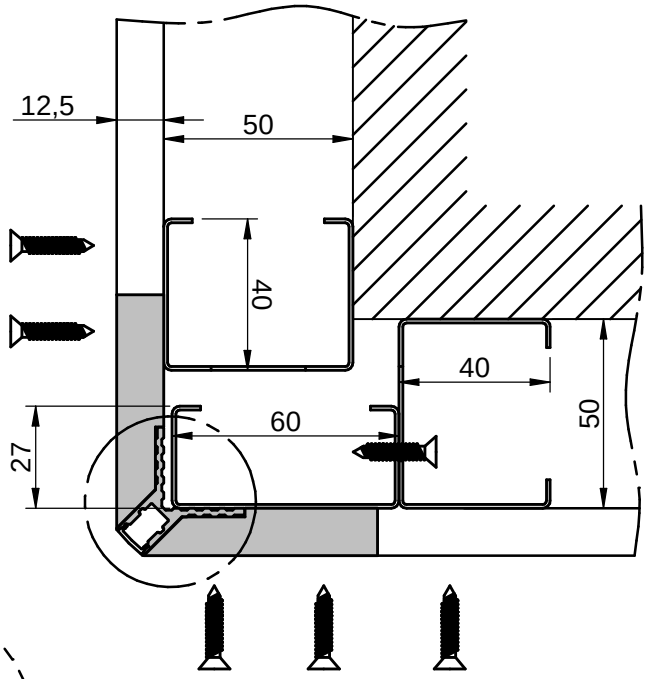

IL DRIVER DEVE ESSERE INSTALLATO
SECONDO LE SPECIFICHE ISTRUZIONI
IN ZONA ACCESSIBILE PER MANUTENZIONE
STRAORDINARIA O SOSTITUZIONE

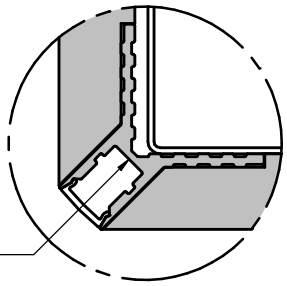
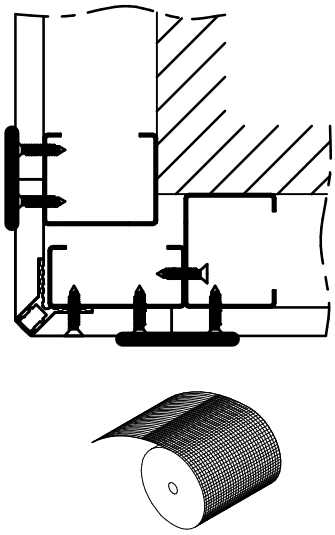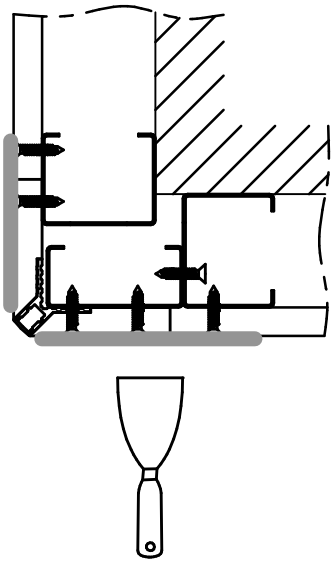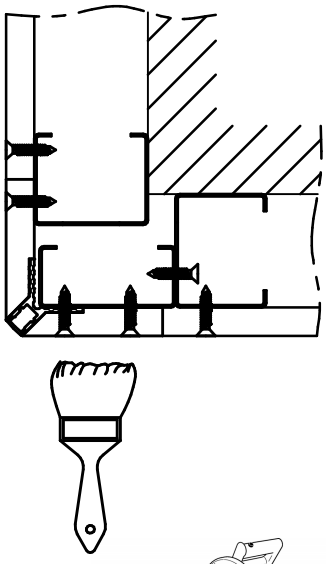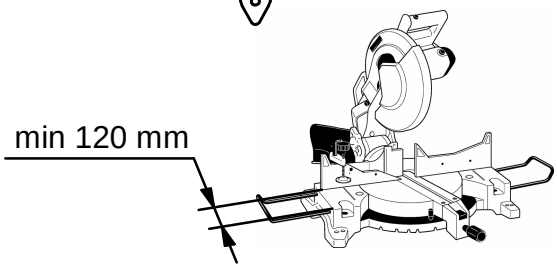
CANALE DI ALLOGGIAMENTO
STRIP LED
PROTEGGERE DA
STUCCO E PITTURA