FICHE TECHNIQUE

BM2-230490 BM2 230W 4000K 90° noir



Projecteur industriel Brightmaster 2 avec lentille 90°. Boîtier IP65 en aluminium noir. Revêtement Interpon pour environnements corrosifs. Modules LED directionnels avec Lumileds 3030/5050 et driver Meanwell HLG. Certification ENEC. Équipé d'une boîte de jonction et d'un câble de 1,3 m H05RN-F.

IP	IK		Garantie	lm/W	PF		Flicker-Free		CCT	DIM			ENEC	STOCK
IP66	IK08	90	5 ANS	jusqu'à 155	0,95	50.000 L80B20	OUI	>80	4000	NON	LUMILEDS 5050	30	NON	NON

Specifications technique

Reference	BM2-230490
EAN code	5420076223823
ETIM code	EC001744

Specifications électrique

Puissance système (W)	242
Puissance led (W)	221
Tension (Vac)	100-240VAC
Fréquence (Hz)	50/60
Contrôleur inclus	oui
Contrôleur in/externe	externe
Driver marque	Meanwell
Driver référence	ELG-240-48
Dimmable	non
Flicker free	oui
Power factor	0,95
Taux d'harmonique	
Driver output (V)	48
Driver output (mA)	5000
Classe d'isolation	I
Classe d'énergie	D
N° sur disj. 16A type B	
N° sur disj. 16A type C	6
N° sur disj. 16A type D	8
Inrusch current driver	60A

Garantie et certification

Durée de vie (h)	50.000 L80B20
Garantie (ans)	5
ENEC	non

Propriétés photométriques

Angle rayonnement (°)	90
Temp. de couleur (K)	4000
Rendu de couleurs CRI	>80
UGR	30
Solidité de couleurs	3
Sortie de lumen (Lm)	36300
Lm/W	155
Flux code	51 84 98 98 100
Puce led	LUMILEDS 5050
Fournisseur led	Lumileds
Nombre de puce led	273
Classe photobiologique	RG1

Dimensions et caractéristiques du matériau

Dimensions (LxlxH)	320x275x324mm
Poids (kg)	6,4
Couleur	noir
Temp. de travail (°C)	-20~+50
Valeur IP	IP66
Valeur IK	IK08
Résistant aux UV	oui
Résistant à l'eau de mer	no
UL94	
Nombre en vrac	2
Nombre sur palette	
Quantité minimum	1
Article en stock	no
EPA	0,132m²

Visitez notre site pour tous les rapports LM-79 / LM-80 / TM-21. Sous réserve de modifications sans préavis.
Sur batteries rechargeables (plomb ou NiCd) qui font partie d'un appareil d'éclairage, le garantie est toujours un an!

FICHE TECHNIQUE

BM2-230490 BM2 230W 4000K 90° noir

Lumen distribution

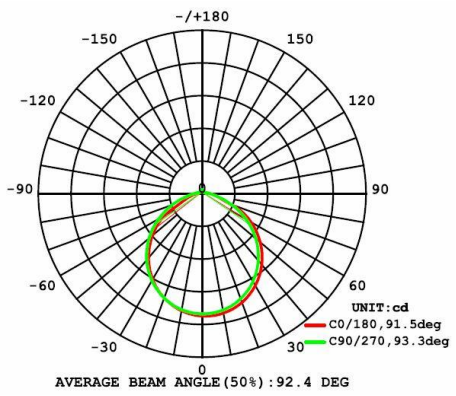

Distance curve:

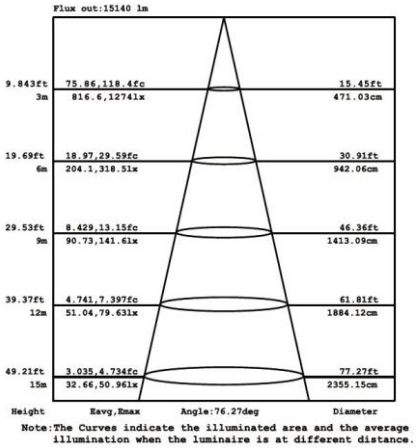

Spectrum distribution

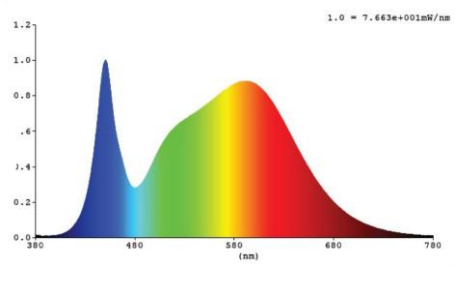

Lumendrop

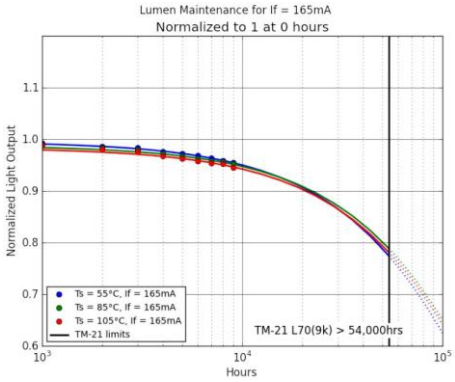

Accessoires

INTS110	Détecteur lumière du jour avec sortie 1-10V IP20	
IP68-connect	Kit de connexion 3 poles 2,5mm² male/female	

Visitez notre site pour tous les rapports LM-79 / LM-80 / TM-21. Sous réserve de modifications sans préavis.
Sur batteries rechargeables (plomb ou NiCd) qui font partie d'un appareil d'éclairage, le garantie est toujours un an!

FICHE TECHNIQUE

BM2-230490 BM2 230W 4000K 90° noir

Dimensions

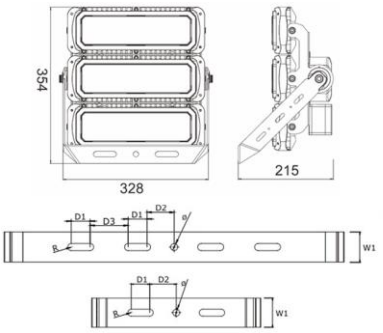

Unit: mm

power	H1	H2	L1	L2	D1	D2	D3	W1	R	ø
75W	320	130	85	225	40	48	/	55	6.5	13
150W	320	215	85	275	40	48	/	55	6.5	13
230W	320	324	85	275	40	48	/	55	6.5	13
300W	320	433	85	330	40	48	/	55	6.5	13
450W	628	324	85	275	40	50	60	55	6.5	13
600W	628	433	85	275	40	50	60	55	6.5	13
900W	628	690	85	390	40	50	60	55	6.5	13
1200W	628	910	85	390	40	50	60	55	6.5	13

Schèma de cablage



Visitez notre site pour tous les rapports LM-79 / LM-80 / TM-21. Sous réserve de modifications sans préavis.
Sur batteries rechargeables (plomb ou NiCd) qui font partie d'un appareil d'éclairage, le garantie est toujours un an!