FICHE TECHNIQUE

BM3-450315GRDB BM3 450W 3000K 15° gris driver box B



Power floodlight BM3 est un luminaire extrêmement efficace avec une très longue durée de vie, équipé avec convertiseurs Meanwell et de puces Lumileds 3030/5050 LED, efficacité jusqu'à 150lm/W. Boîtier avec convertiseurs entièrement fermé avec borne de connexion interne. Unité de contrôle intégrée, si un alimentation tombe en panne, les autres alimentations prennent le puissance. Indication en cas de convertiseur défectueuse = aucune intervention urgente requise. Protection intégrée contre les surtensions 10kV. Support de fixation multifonctionnel adapté à toutes les positions d'installation. Particulièrement adapté aux applications haut de gamme telles que les terrains de sport où beaucoup de lumière est nécessaire avec peu de luminaires.Options 1-10V/DALI dimmable, Boîtier avec convertiseurs séparé, protection contre les chutes, outil laser pour un réglage de précision.

IP	IK		Garantie	lm/W	PF		Flicker-Free		CCT	DIM			ENEC	STOCK
IP66	IK08	15	5 ANS	usqu'à 130	>0,95	155.000 L70B50	OUI	>70	3000	NON	MILEDS 5(	>30	OUI	NON

Specifications technique

Reference	BM3-450315GRDB
EAN code	5420076272739
ETIM code	EC001744

Specifications électrique

Puissance système (W)	406~442
Puissance led (W)	378~412
Tension (Vac)	100~240
Fréquence (Hz)	50/60
Contrôleur inclus	oui
Contrôleur in/externe	interne
Driver marque	Meanwell
Driver référence	2x ELG-240-C1050
Dimmable	non
Flicker free	oui
Power factor	>0,95
Taux d'harmonique	<20%
Driver output (V)	114-228V
Driver output (mA)	525-1050mA
Classe d'isolation	I
Classe d'énergie	E
N° sur disj. 16A type B	
N° sur disj. 16A type C	2
N° sur disj. 16A type D	6
Inrusch current driver	150A 450µs

Garantie et certification

Durée de vie (h)	155.000 L70B50	
Garantie (ans)	5	(hors batteries)
ENEC	oui	

Propriétés photométriques

Angle rayonnement (°)	15
Temp. de couleur (K)	3000
Rendu de couleurs CRI	>70
UGR	>30
Solidité de couleurs	3
Sortie de lumen (Lm)	54700~57500
Lm/W	130
Flux code	90 94 97 99 100
Puce led	LUMILEDS 5050
Fournisseur led	Lumileds
Nombre de puce led	128
Classe photobiologique	RG1

Dimensions et caractéristiques du matériau

Dimensions (LxlxH)	685x390x240mm
Poids (kg)	19,2
Couleur	gris RAL7044
Temp. de travail (°C)	-25~+55
Valeur IP	IP66
Valeur IK	IK08
Résistant aux UV	oui
Résistant à l'eau de mer	no
UL94	
Nombre en vrac	1
Nombre sur palette	0
Quantité minimum	1
Article en stock	no
EPA	0,1908m²

Visitez notre site pour tous les rapports LM-79 / LM-80 / TM-21. Sous réserve de modifications sans préavis.
Sur batteries rechargeables (plomb ou NiCd) qui font partie d'un appareil d'éclairage, le garantie est toujours un an!

FICHE TECHNIQUE

BM3-450315GRDB BM3 450W 3000K 15° gris driver box B

Lumen distribution

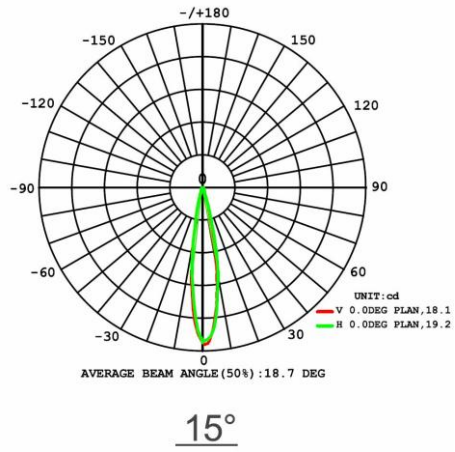

15°

Distance curve:

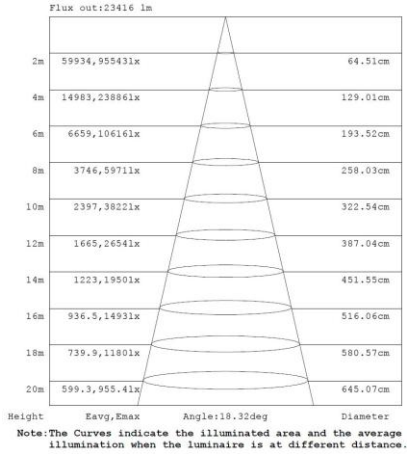

Spectrum distribution

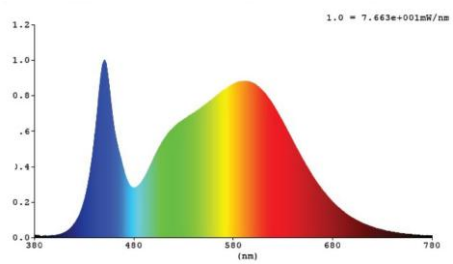

Lumendrop

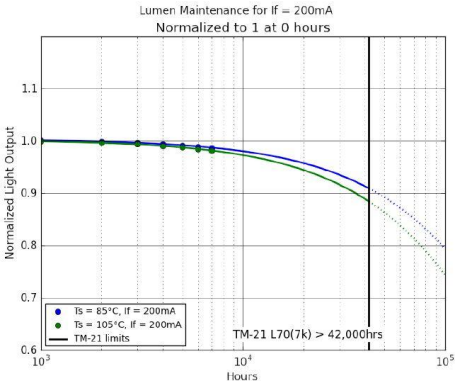

Visitez notre site pour tous les rapports LM-79 / LM-80 / TM-21. Sous réserve de modifications sans préavis.
Sur batteries rechargeables (plomb ou NiCd) qui font partie d'un appareil d'éclairage, le garantie est toujours un an!

FICHE TECHNIQUE

BM3-450315GRDB BM3 450W 3000K 15° gris driver box B

Dimensions

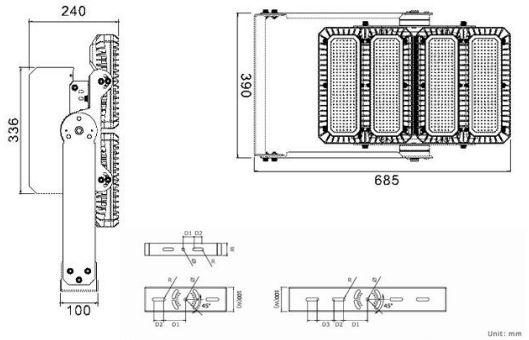

Unit: mm

power	L1	L2	L3	L4	H	W	D1	D2	D3	R	Ø
230W	340	373	310	250	185	55	50	35	/	6.25	12.5
450W	390	685	310	512	240	100	90	40	/	6.25	12.5
650W	390	890	310	775	240	100	90	40	/	6.25	12.5
900W	700	685	620	512	240	100	100	40	70	6.25	12.5
1350W	700	890	620	775	240	100	100	40	70	6.25	12.5



Schèma de cablage

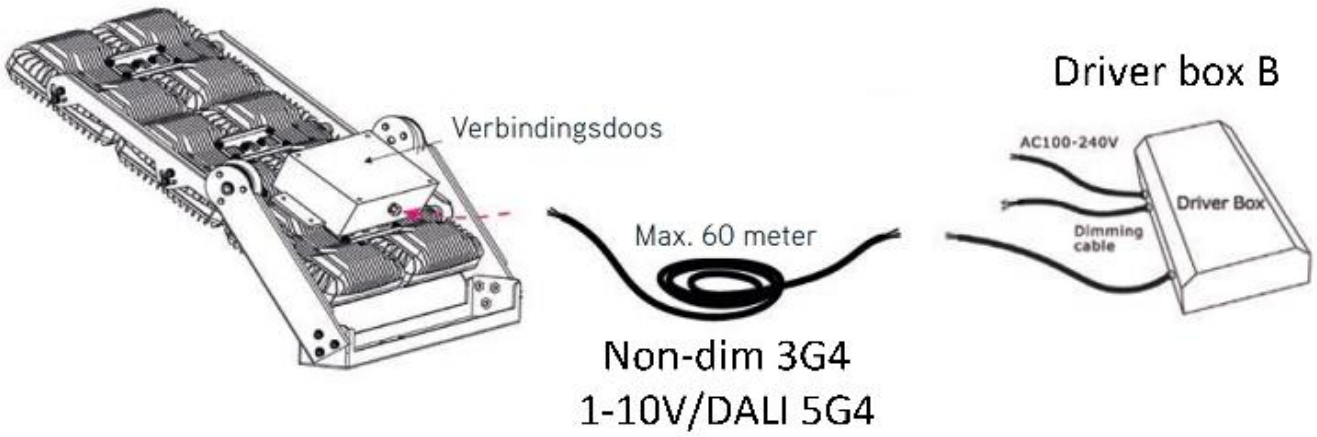

Visitez notre site pour tous les rapports LM-79 / LM-80 / TM-21. Sous réserve de modifications sans préavis.
Sur batteries rechargeables (plomb ou NiCd) qui font partie d'un appareil d'éclairage, le garantie est toujours un an!