FICHE TECHNIQUE

BM4-4505715GR BM4 450W 5700K 15° GRIS



Power floodlight BM4 est un luminaire extrêmement efficace avec une très longue durée de vie, équipé avec convertiseurs et de puces LED ultra performantes, efficacité jusqu'à 160lm/W. Boîtier avec convertiseurs entièrement fermé avec borne de connexion interne. La combinaison du verre et du polycarbonate rend ce luminaire extrêmement résistant à la corrosion et convient parfaitement aux applications dans des environnements exigeants. Protection intégrée contre les surtensions.Options 1-10V/DALI dimmable, Boîtier avec convertiseurs séparé, protection contre les chutes, outil laser pour un réglage de précision.

IP	IK		Garantie	lm/W	PF		Flicker-Free		CCT	DIM			ENEC	STOCK
IP66	IK08	15	5 ANS	usqu'à 145	>0,95	100.000 L80B50	NO	>70	5700	NON	SMD3535		OUI	NON

Specifications technique

Reference	BM4-4505715GR
EAN code	5404042503584
ETIM code	

Specifications électrique

Puissance système (W)	442-474
Puissance led (W)	416-446
Tension (Vac)	100-240VAC
Fréquence (Hz)	50/60
Contrôleur inclus	oui
Contrôleur in/externe	externe
Driver marque	Inventronics
Driver référence	
Dimmable	non
Flicker free	no
Power factor	>0,95
Taux d'harmonique	<20%
Driver output (V)	
Driver output (mA)	
Classe d'isolation	
Classe d'énergie	D
N° sur disj. 16A type B	3
N° sur disj. 16A type C	4
N° sur disj. 16A type D	4
Inrusch current driver	

Garantie et certification

Durée de vie (h)	100.000 L80B50	
Garantie (ans)	5	(hors batteries)
ENEC	oui	

Propriétés photométriques

Angle rayonnement (°)	15
Temp. de couleur (K)	5700
Rendu de couleurs CRI	>70
UGR	
Solidité de couleurs	3
Sortie de lumen (Lm)	65200
Lm/W	145
Flux code	
Puce led	SMD3535
Fournisseur led	
Nombre de puce led	
Classe photobiologique	

Dimensions et caractéristiques du matériau

Dimensions (LxlxH)	495x518x286mm
Poids (kg)	13,9
Couleur	gris RAL7044
Temp. de travail (°C)	-20~+50
Valeur IP	IP66
Valeur IK	IK08
Résistant aux UV	no
Résistant à l'eau de mer	oui
UL94	
Nombre en vrac	1
Nombre sur palette	
Quantité minimum	1
Article en stock	no
EPA	

Visitez notre site pour tous les rapports LM-79 / LM-80 / TM-21. Sous réserve de modifications sans préavis.
Sur batteries rechargeables (plomb ou NiCd) qui font partie d'un appareil d'éclairage, le garantie est toujours un an!

FICHE TECHNIQUE

BM4-4505715GR BM4 450W 5700K 15° GRIS

Lumen distributio

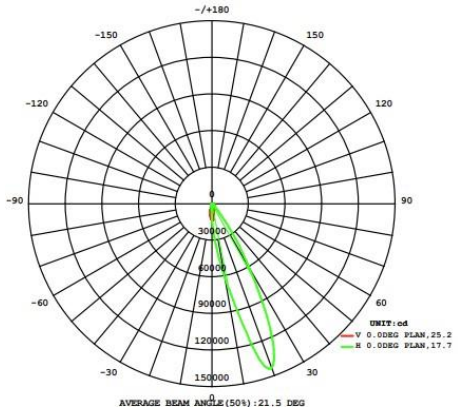

Distance curve:

Spectrum distributio

Lumendrop

Visitez notre site pour tous les rapports LM-79 / LM-80 / TM-21. Sous réserve de modifications sans préavis.
Sur batteries rechargeables (plomb ou NiCd) qui font partie d'un appareil d'éclairage, le garantie est toujours un an!

FICHE TECHNIQUE

BM4-4505715GR BM4 450W 5700K 15° GRIS

Dimensions

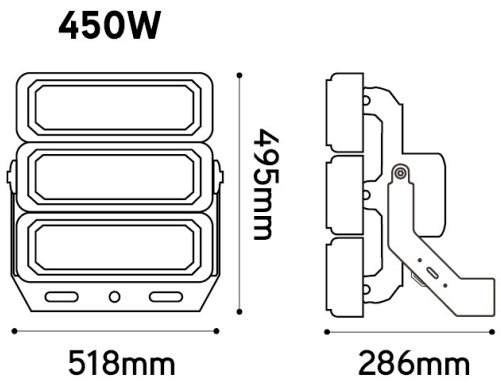

Schèma de cablage

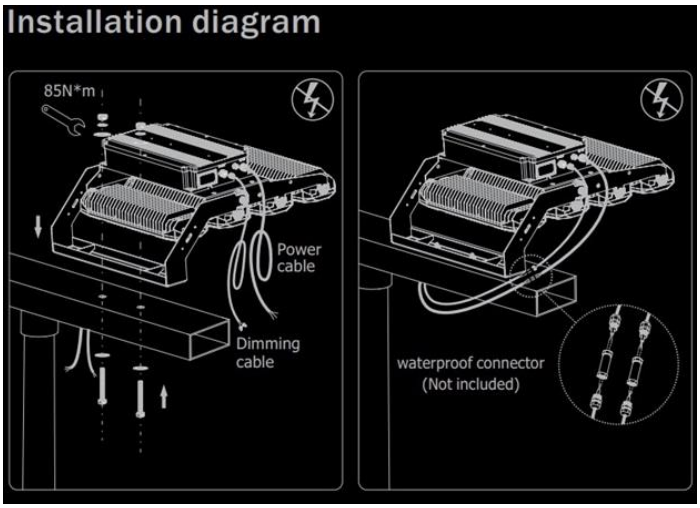

Visitez notre site pour tous les rapports LM-79 / LM-80 / TM-21. Sous réserve de modifications sans préavis.
Sur batteries rechargeables (plomb ou NiCd) qui font partie d'un appareil d'éclairage, le garantie est toujours un an!