FICHE TECHNIQUE

EVLOV200240B Louvre floodlight Evolve 200/240W noir



Grille pour projecteurs Evolve versions 200/240W noir

IP66

2 ANS

OUI

Specifications technique

Référence	EVLOV200240B
EAN code	5420076288402
ETIM code	EC002558

Dimensions et caractéristiques du matériau

Dimensions (LxlxH)	345x282x38mm
Diam. extérieur (mm)	
Diam. trou (mm)	
Poids (kg)	0,78
Couleur	
Valeur IP	IP66
Nombre en vrac	20
Nombre sur palette	0
Quantité minimum	1

Garantie et certification

Garantie (ans)	2	(hors batteries)

Dimensions

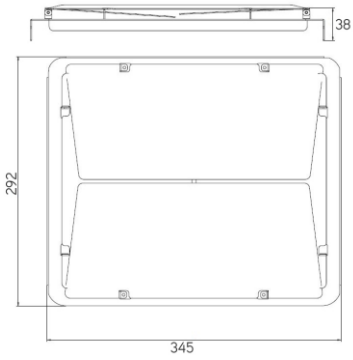

Visitez notre site pour tous les rapports LM-79 / LM-80 / TM-21. Sous réserve de modifications sans préavis.
Sur batteries rechargeables (plomb ou NiCd) qui font partie d'un appareil d'éclairage, le garantie est toujours un an!