FICHE TECHNIQUE

PSCC-040PS30PR-0A Alimentation panneau PS 14-40

Alimentation à courant constant, réglable de 500mA à 1000mA avec power switch de 14W à 40W. Préréglé à 750mA, 30W.

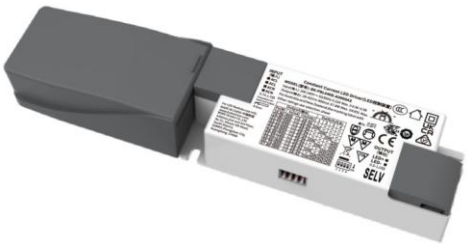

IP	Garantie	PF	Flicker-Free	DIM	ENEC	STOCK
IP20	5 ANS	0,98	OUI	NON	JA	JA

Caractéristiques techniques

Référence	PSCC-040PS30PR-0A
EAN code	5404042517727
ETIM code	EC002710

Caractéristiques électrique

Puissance système (W	33,71
Tension (Vac)	200-240Vac
Fréquence (Hz)	50/60
Dimmable	non
Flicker free	oui
Power factor	0,98
Câble de connexion	
Driver output (V)	28-42V
Driver output (mA)	500-1000mA
Classe d'isolation	II
Classe d'énergie	
Driver marque	Boke
Driver type	BK-PBL040E-A1000AS
Inrush current	20;214µs
Nombre sur B16A	26
Nombre sur C16A	44
Nombre sur D16A	68

Dimensions et caractéristiques du matériau

Dimensions (LxlxH)	210x46x30mm
Poids (kg)	0,11
Temp. de travail (°C)	-20~+45
Valeur IP	IP20
Nombre en vrac	50
Nombre sur palette	1200
Quantité minimum	1
Article en stock	oui

Garantie et certification

Durée de vie (h)	100.000
Garantie (jaar)	5
ENEC	oui

Visitez notre site pour tous les rapports LM-79 / LM-80 / TM-21. Sous réserve de modifications sans préavis.
Sur batteries rechargeables (plomb ou NiCd) qui font partie d'un appareil d'éclairage, le garantie est toujours un an!

Dimensions:

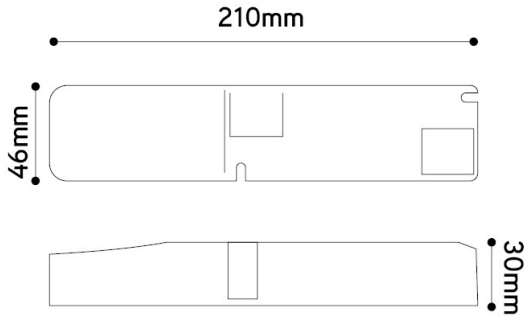

Output			Switch			
Po(W)	Io(mA)	Uo(Vdc)	1	2	3	4
21.00	500 ▭	28-42	–	–	–	–
23.10	550 ▭	28-42	ON	–	–	–
25.20	600 ▭	28-42	–	ON	–	–
27.30	650 ▭	28-42	–	–	ON	–
29.40	700 ▭	28-42	–	–	–	ON
31.50	750 ▭	28-42	ON	–	–	ON
33.60	800 ▭	28-42	–	ON	–	ON
35.70	850 ▭	28-42	–	–	ON	ON
37.80	900 ▭	28-42	ON	–	ON	ON
39.90	950 ▭	28-42	–	ON	ON	ON
40.00	1000 ▭	28-40	ON	ON	ON	ON



Schéma de câblage:

Visitez notre site pour tous les rapports LM-79 / LM-80 / TM-21. Sous réserve de modifications sans préavis.
Sur batteries rechargeables (plomb ou NiCd) qui font partie d'un appareil d'éclairage, le garantie est toujours un an!