FICHE TECHNIQUE

QTFL104

integratech
less energy, more light



Description:

Led floodlight QT 10W 4000K noir

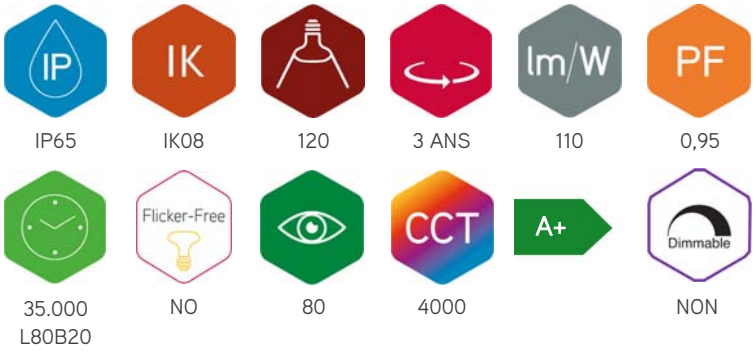

IP65 | IK08 | 120 | 3 ANS | 110 | 0,95

35.000 L80B20 | NO | 80 | 4000 | NON

QT Floodlight blanc neutral 4000K 10W dans un boîtier noir en aluminium avec protection Interpon pour des environnements corrosifs. Equipé avec une verre de sécurité transparent et un réflecteur de 120°. Livré avec un presse étoupe M16 et un boîtier de raccordement intégré pour le raccordement de câbles jusqu'à 3G1,5 mm².

Specifications technique	
Reference	QTFL104
EAN code	5420076231156
ETIM code	EC001744
Specifications électrique	
Puissance système (W)	10,5
Puissance led (W)	10
Tension (Vac)	220-240
Fréquence (Hz)	50
Contrôleur inclus	oui
Contrôleur in/externe	interne
Dimmable	non
Flicker free	no
Power factor	0,95
Câble de connexion	/
Driver output (V)	Driver on board
Driver output (mA)	Driver on board
Classe d'isolation	I
Classe d'énergie	A+
Dimensions et caractéristiques du matériau	
Dimensions (LxlxH)	115x32x156mm
Poids (kg)	0,6
Couleur	noir
Temp. de travail (°C)	-20~+40
Valeur IP	IP65
Valeur IK	IK08
Résistant aux UV	oui
Résistant à l'eau de mer	oui
Nombre en vrac	12
Nombre sur palette	
Quantité minimum	1
Article en stock	oui

Garantie et certification	
Durée de vie (h)	35.000 L80B20
Garantie (ans)	3
ENEC	no
Propriétés photométriques	
Angle rayonnement (°)	120
Temp. de couleur (K)	4000
Rendu de couleurs CRI	80
UGR	22
Solidité de couleurs	4
Sortie de lumen (Lm)	1100
Lm/W	110
Flux code	52 86 99 99 100
Puce led	SMD3030
Fournisseur led	Edison
Nombre de puce led	28
N° sur disj. 16A type C	38
N° sur disj. 16A type D	58

Visitez notre site pour tous les rapports LM-79 / LM-80 / TM-21. Sous réserve de modifications sans préavis.

FICHE TECHNIQUE

QTFL104

Lumen distribution

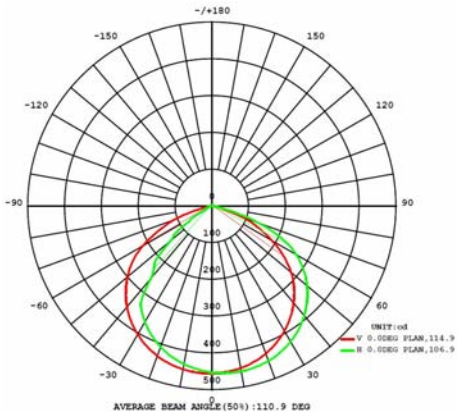

Distance curve:

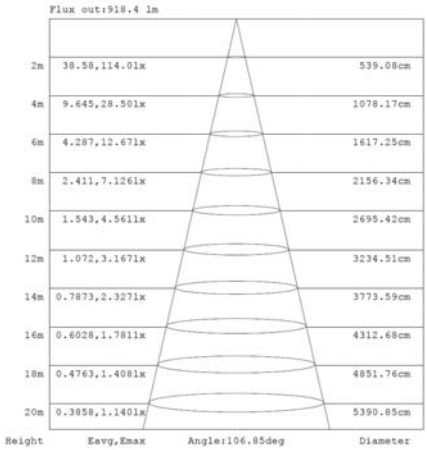

Spectrum distribution

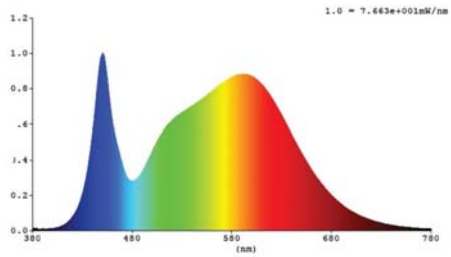

Lumendrop

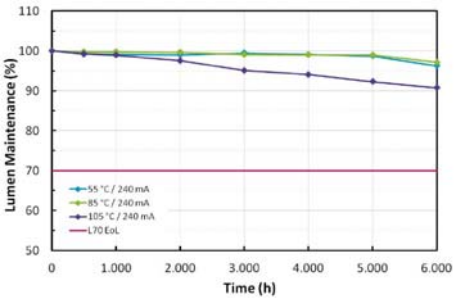

Accessoires		
FLSTANG-B	Tige 80cm noir pour led floodlight Evolve	
FLSTANGMINI-B	Tige mini 50cm noir pour led floodlight Evolve	
FLSPIKE-B	Piquet Evolve 25cm noir	
IP68-connect	Kit de connexion 3 poles 4mm² male/female	

Visitez notre site pour tous les rapports LM-79 / LM-80 / TM-21. Sous réserve de modifications sans préavis.

FICHE TECHNIQUE

QTFL104

Dimensions

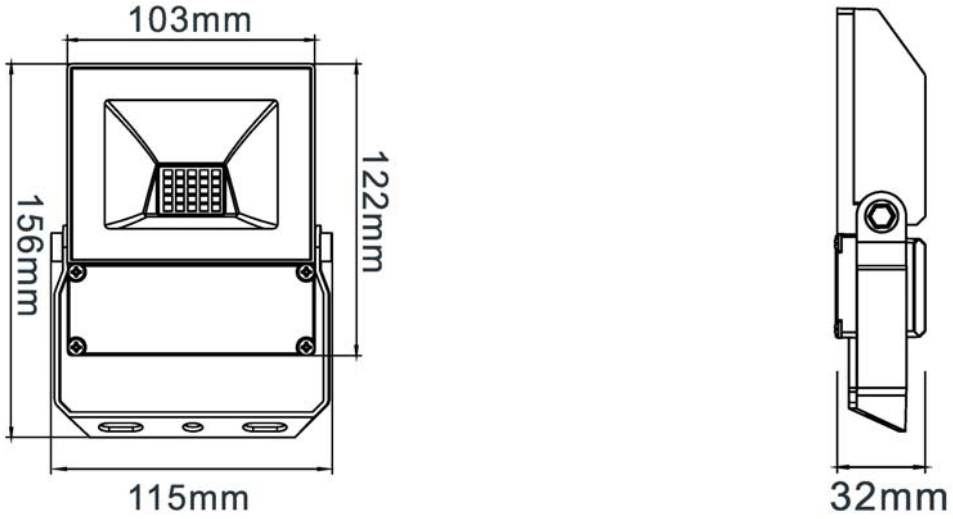

Schèma de cablage



CE / RoHS

Visitez notre site pour tous les rapports LM-79 / LM-80 / TM-21. Sous réserve de modifications sans préavis.