FICHE TECHNIQUE

QTFL204

integratech
less energy, more light



Description:

Led floodlight QT 20W 4000K noir

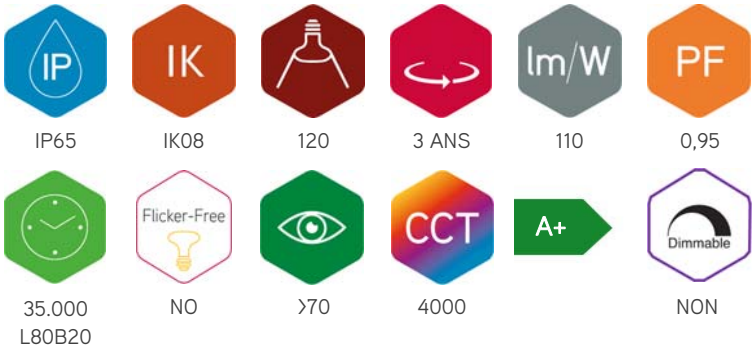

IP65 | IK08 | 120 | 3 ANS | 110 | 0,95

35.000 L80B20 | NO | >70 | 4000 | NON

Led floodlight QT blanc neutral 4000K 20W dans un boîtier noir en aluminium avec protection Interpon pour des environnements corrosifs. Equipé avec une verre trempé transparent et un réflecteur de 120°. Livré avec un câble H05RN-F de 1m pré-assemblé et avec boîtier de raccordement intégré pour le raccordement de câbles jusqu'à 3G1,5 mm².

Specifications technique	
Reference	QTFL204
EAN code	5420076231118
ETIM code	EC001744
Specifications électrique	
Puissance système (W)	20,7
Puissance led (W)	20
Tension (Vac)	220-240
Fréquence (Hz)	50
Contrôleur inclus	oui
Contrôleur in/externe	interne
Dimmable	non
Flicker free	no
Power factor	0,95
Câble de connexion	/
Driver output (V)	Driver on board
Driver output (mA)	Driver on board
Classe d'isolation	I
Classe d'énergie	A+
Dimensions et caractéristiques du matériau	
Dimensions (LxlxH)	145x40x200mm
Poids (kg)	1
Couleur	noir
Temp. de travail (°C)	-20~+40
Valeur IP	IP65
Valeur IK	IK08
Résistant aux UV	oui
Résistant à l'eau de mer	oui
Nombre en vrac	12
Nombre sur palette	
Quantité minimum	1
Article en stock	oui

Garantie et certification	
Durée de vie (h)	35.000 L80B20
Garantie (ans)	3
ENEC	no
Propriétés photométriques	
Angle rayonnement (°)	120
Temp. de couleur (K)	4000
Rendu de couleurs CRI	>70
UGR	22
Solidité de couleurs	4
Sortie de lumen (Lm)	2200
Lm/W	110
Flux code	50 84 98 99 100
Puce led	SMD3030
Fournisseur led	Edison
Nombre de puce led	56
N° sur disj. 16A type C	32
N° sur disj. 16A type D	50

Visitez notre site pour tous les rapports LM-79 / LM-80 / TM-21. Sous réserve de modifications sans préavis.

FICHE TECHNIQUE

QTFL204

Lumen distribution

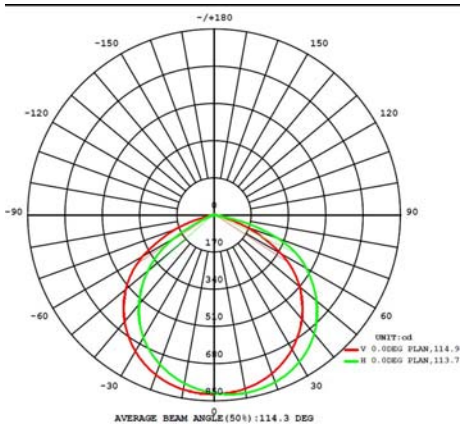

Distance curve:

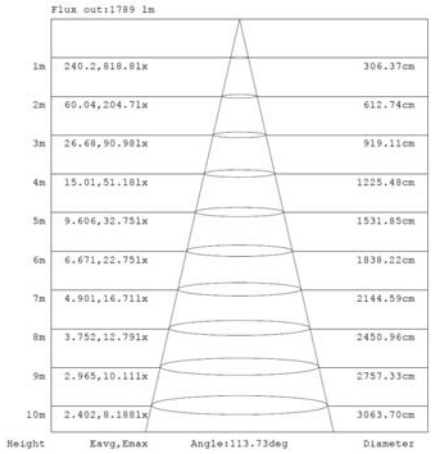

Spectrum distribution

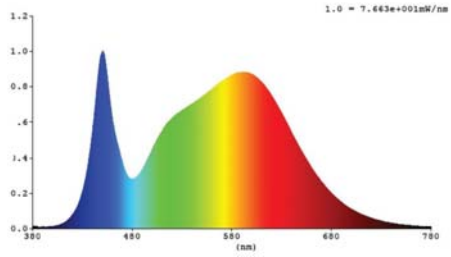

Lumendrop

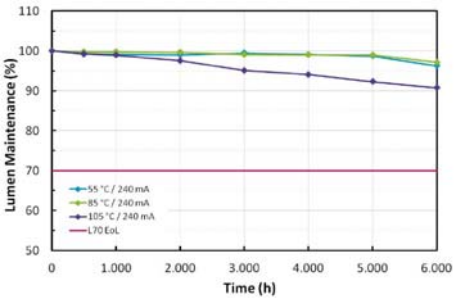

Accessoires		
FLSTANG-B	Tige 80cm noir pour led floodlight Evolve	
FLSTANGMINI-B	Tige mini 50cm noir pour led floodlight Evolve	
FLSPIKE-B	Piquet Evolve 25cm noir	
IP68-connect	Kit de connexion 3 poles 4mm² male/female	

Visitez notre site pour tous les rapports LM-79 / LM-80 / TM-21. Sous réserve de modifications sans préavis.

FICHE TECHNIQUE

QTFL204

Dimensions

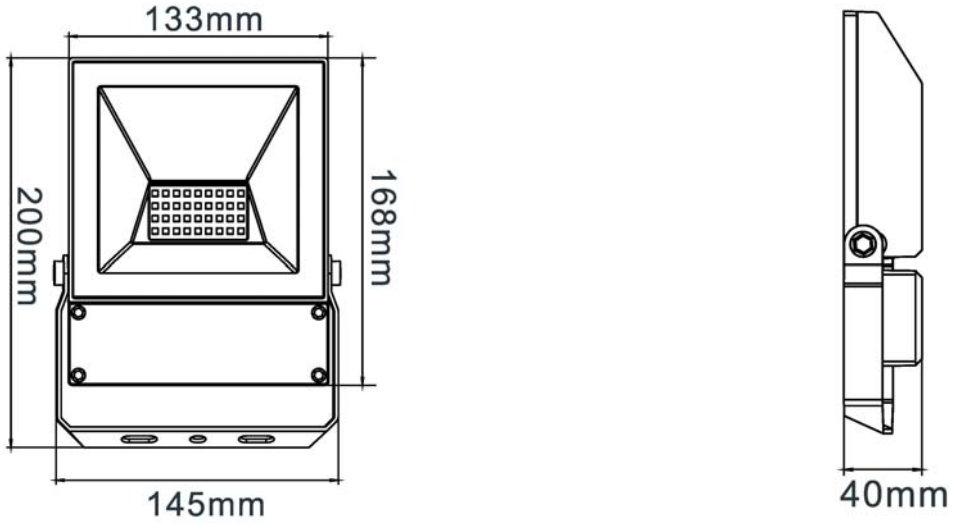

Schèma de cablage



CE / RoHS

Visitez notre site pour tous les rapports LM-79 / LM-80 / TM-21. Sous réserve de modifications sans préavis.