FICHE TECHNIQUE

RSL15A-K2



Description:

Profil RSL15 alu 2m plexi clair accessoires inclus

IP20

2 ANS

Profile led encastré RSL15 en aluminium anodisé AL6063. Kit complet avec profile led de 2m, couvercle transparent en PC, 2 embouts sans entrée de câble, 2 embouts avec entrée de câble dans un tube en carton robuste et résistant.

Specifications technique	
Référence	RSL15A-K2
EAN code	5420076249083
ETIM code	EC002707

Dimensions et caractéristiques du matériau	
Dimensions (LxlxH)	2000x17,5x15mm
Diam. extérieur (mm)	
Diam. trou (mm)	
Poids (kg)	0,5
Cap. refroidissement	25W/m
Couleur	alu
Valeur IP	IP20
Nombre en vrac	12
Nombre sur palette	0
Quantité minimum	1

Garantie et certification	
Garantie (ans)	2

Dimensions

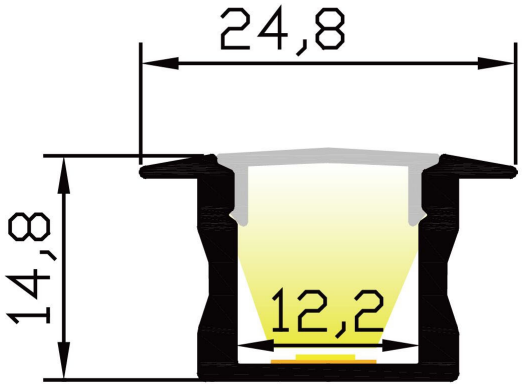

Visitez notre site pour tous les rapports LM-79 / LM-80 / TM-21. Sous réserve de modifications sans préavis.