FICHE TECHNIQUE

SL15W-M2

integratech
less energy, more light



Description:

Profil SL15 blanc 2m plexi mat accessoires inclus



IP20



2 ANS

Profile led SL15 en aluminium anodisé AL6063 en finition blanche RAL9016. Kit complet avec profile led de 2m, couvercle opale en PC, 2 embouts sans entrée de câble, 2 embouts avec entrée de câble et 4 supports de montage en acier inoxydable L304 dans un tube en carton robuste et résistant.

Specifications technique	
Référence	SL15W-M2
EAN code	5420076248888
ETIM code	EC002707

Dimensions et caractéristiques du matériau	
Dimensions (LxlxH)	2000x17,5x15mm
Diam. extérieur (mm)	
Diam. trou (mm)	
Poids (kg)	0,35
Cap. refroidissement	20W/m
Couleur	blanc RAL9016
Valeur IP	IP20
Nombre en vrac	12
Nombre sur palette	0
Quantité minimum	1

Garantie et certification	
Garantie (ans)	2

Dimensions

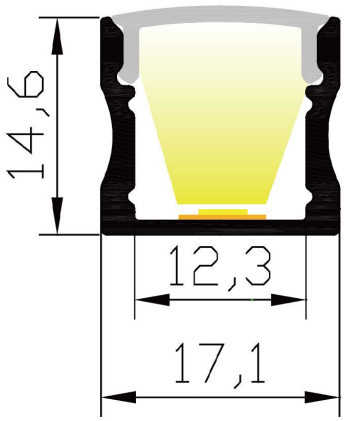

Visitez notre site pour tous les rapports LM-79 / LM-80 / TM-21. Sous réserve de modifications sans préavis.