FICHE TECHNIQUE

SO284 Luminaire led Sola 28W 4000K IP65 IK10



Luminaire LED SOLA pour montage mural ou plafond. Boîtier en polycarbonate IP65 résistant aux chocs IK10. Equipé de bornes de connexion sans vis pour une installation rapide et facile. Avec des entrées de câbles sur le dessus et sur les côtés.

IP	IK		Garantie	lm/W	PF		Flicker-Free		CCT	DIM			ENEC	STOCK
IP65	IK10	120	5 ANS	jusqu'à 85	0,95	54.000 L80B50	OUI	82	4000	NON	SMD2835	21	NON	OUI

Specifications technique

Reference	SO284
EAN code	5420076217075
ETIM code	EC002892

Specifications électrique

Puissance système (W)	29,5
Puissance led (W)	26,5
Tension (Vac)	200-240
Fréquence (Hz)	50
Contrôleur inclus	oui
Contrôleur in/externe	externe
Driver marque	Lifud
Driver référence	CC
Dimmable	non
Flicker free	oui
Power factor	0,95
Taux d'harmonique	<=20
Driver output (V)	25-40
Driver output (mA)	500-750
Classe d'isolation	II
Classe d'énergie	F
N° sur disj. 16A type B	
N° sur disj. 16A type C	34
N° sur disj. 16A type D	54
Inrusch current driver	24

Garantie et certification

Durée de vie (h)	54.000 L80B50	
Garantie (ans)	5	(hors batteries)
ENEC	no	

Propriétés photométriques

Angle rayonnement (°)	120
Temp. de couleur (K)	4000
Rendu de couleurs CRI	82
UGR	21
Solidité de couleurs	3
Sortie de lumen (Lm)	2400
Lm/W	85
Flux code	46 77 94 100 100
Puce led	SMD2835
Fournisseur led	Hongli
Nombre de puce led	156
Classe photobiologique	

Dimensions et caractéristiques du matériau

Dimensions (LxlxH)	350x350x105mm
Poids (kg)	1,595
Couleur	blanc
Temp. de travail (°C)	-20~+50
Valeur IP	IP65
Valeur IK	IK10
Résistant aux UV	oui
Résistant à l'eau de mer	no
UL94	
Nombre en vrac	4
Nombre sur palette	80
Quantité minimum	1
Article en stock	oui
EPA	
glow wire test (C°)	

Visitez notre site pour tous les rapports LM-79 / LM-80 / TM-21. Sous réserve de modifications sans préavis.
Sur batteries rechargeables (plomb ou NiCd) qui font partie d'un appareil d'éclairage, le garantie est toujours un an!

FICHE TECHNIQUE

SO284 Luminaire led Sola 28W 4000K IP65 IK10

Lumen distribution

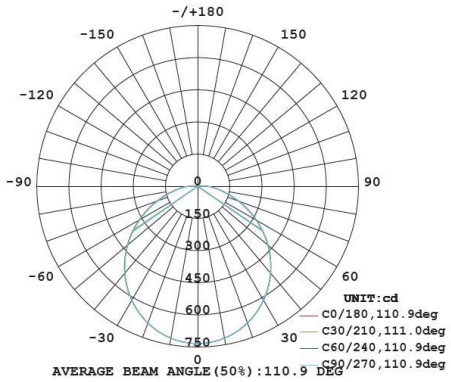

Distance curve:

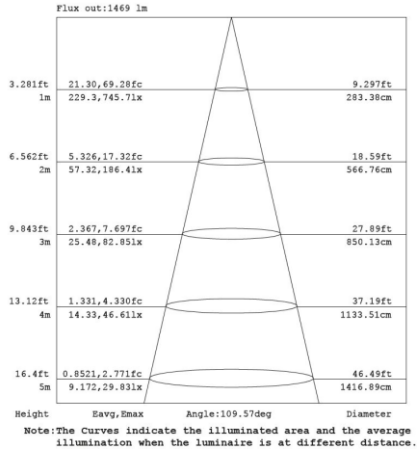

Spectrum distribution

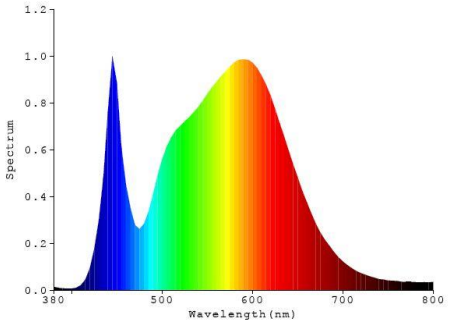

Lumendrop

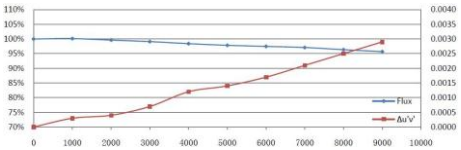

Visitez notre site pour tous les rapports LM-79 / LM-80 / TM-21. Sous réserve de modifications sans préavis.
Sur batteries rechargeables (plomb ou NiCd) qui font partie d'un appareil d'éclairage, le garantie est toujours un an!

FICHE TECHNIQUE

SO284 Luminaire led Sola 28W 4000K IP65 IK10

Dimensions

Schèma de cablage

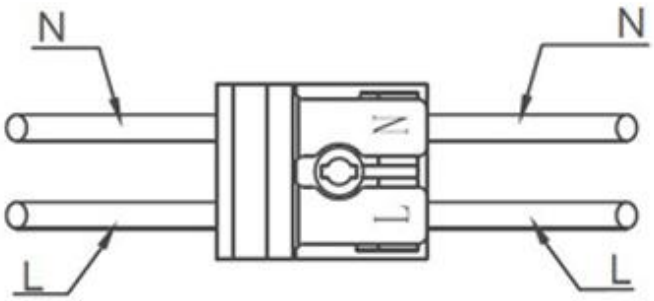

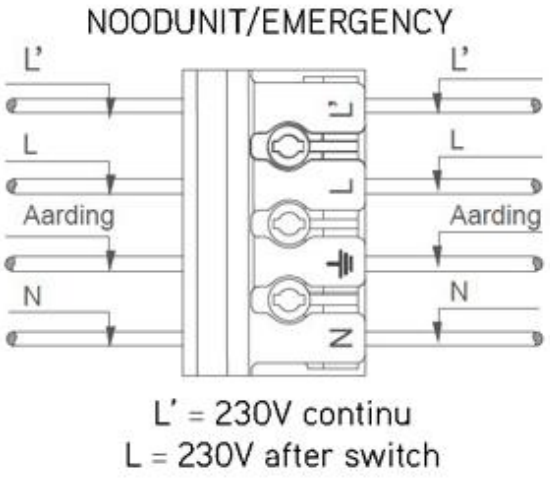

Visitez notre site pour tous les rapports LM-79 / LM-80 / TM-21. Sous réserve de modifications sans préavis.
Sur batteries rechargeables (plomb ou NiCd) qui font partie d'un appareil d'éclairage, le garantie est toujours un an!