# FICHE TECHNIQUE

Émetteur RF supplémentaire pour kit DIM-CCT

Émetteur rf supplémentaire pour kit DIM-CCT, alimenté avec 3 piles AAA. (non fourni)




Specifications technique

| | |
|---|---|
| Réference | SR-2819S-CCT |
| Puissance totale (W) | / |
| Alimentation recepteur (VDC) | / |
| Alimentation emetteur | 3x AAA |
| Type de control | RF 434MHz/868MHz |
| Voltage sortie controleur (VDC) | / |
| Courant sortie controleur (mA) | / |
| Type de signal sortie | / |
| Distance emetteur/controleur | 25~30m |
| Température de travail (°C) | -20~+45 |
| Degré de protection IP | IP20 |
| Dimensions (LxBxH) | 120x55x17mm |
| Poids (kg) | 0,1 |
| EAN | 5420076208028 |
| Garantie (ans) | 2 |

IP20

garantie 2

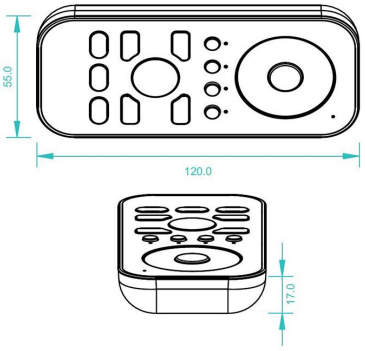


Maximum 8 emetteur par controleur.