# LONGLIGHT POSTER - L. 1506mm

# E9023-LBI

ESTERNI > LINEARI TERRA - PARETE > LONGLIGHT POSTER

## CARATTERISTICHE

| | |
|---|---|
| Destinazione d'uso: | Esterni |
| Installazione: | Fissaggio a Parete |
| Fissaggio: | Staffa per fissaggio a muro regolabile |
| Corpo/Struttura: | Corpo in estruso di alluminio |
| Verniciatura: | Anodizzato |
| Finitura: | Alluminio satinato |
| Riflettore/Ottica: | Lente LED in metacrilato |
| Vetro/Schermo: | Vetro chiaro serigrafato temprato |
| Driver: | Driver integrato per LED, uscita 24Vdc |

## DATI TECNICI

| | |
|---|---|
| Tensione: | 220-240V 50/60Hz |
| Fascio: | Simmetrico concentrante 10° |
| Classe isolamento: | 1 |
| Peso: | 8.7 kg |
| Grado IP: | 65 |
| Grado IK: | 9 |
| Filo incandescente: | 850 °C |
| Lampada inclusa: | Si |
| Tipo LED: | Power LED |
| Potenza complessiva: | 74 W |
| Flusso apparecchio: | 4725 lm |
| Durata nominale: | 50000 (h) L80 B20 |
| Temperatura di colore: | 6000 K |
| Indice resa cromatica: | >90 |
| Consistenza cromatica: | 3 SDCM |

Sorgente luminosa: 1 x LED 14.00W 1200lm

IP 65 · 180° · 850° C · A

## NOTE

A richiesta: versione LBC

Temperatura massima ambiente notturno ad apparecchio acceso non superiore a 50°C
Temperatura minima ambiente notturno ad apparecchio acceso non inferiore a -20°C
Temperatura massima ambiente diurno ad apparecchio spento non superiore a 60°C

SIDE S.P.A. SOCIO UNICO. Via C. Cattaneo, 90 - 20851 Lissone (MB)
tel +39 039 2449001 - www.sidespa.it - info@sidespa.it
p. iva 00827650961 - Cap. Soc. int. vers 3.000.000,00 - Reg. Soc. Trib. di Monza (MB) n.22645 - C.C.I.A. n 1102034
© Copyright Side 2010 tutti i diritti riservati

# LONGLIGHT POSTER - L. 1506mm

# E9023-LBI

ESTERNI > LINEARI TERRA - PARETE > LONGLIGHT POSTER

## DISEGNO TECNICO

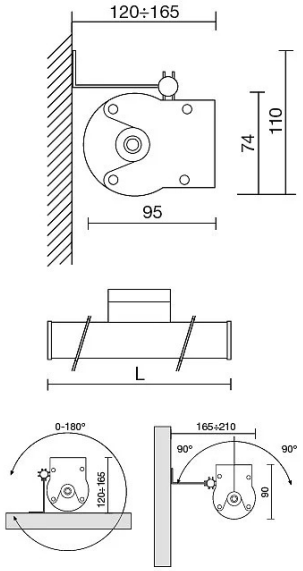


## CURVE FOTOMETRICHE

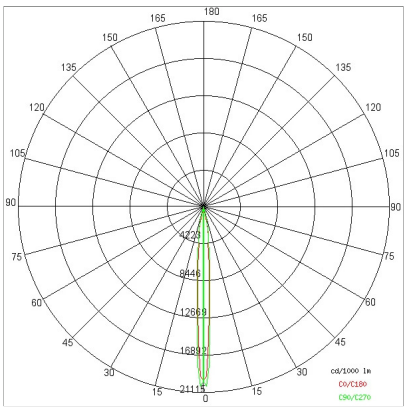


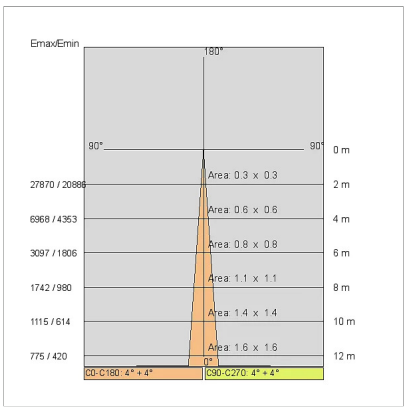


## AZIENDA

Side Spa è da sempre un punto di riferimento nel settore manifatturiero per la sua costante attenzione alla qualità del prodotto, all'assemblaggio e alla sostenibilità dei suoi articoli. L'azienda si distingue per la sua dedizione nell'offrire ai clienti prodotti di altissima qualità che soddisfino le esigenze e superino le aspettative.

Side Spa pone la massima attenzione alla qualità dei suoi prodotti. Ogni fase della produzione è sottoposta a rigorosi controlli di qualità per garantire che solo articoli di prima classe raggiungano il mercato. Utilizzando materiali di alta qualità e adottando processi di produzione all'avanguardia, l'azienda è in grado di offrire prodotti che resistono al tempo e mantengono le loro prestazioni nel corso degli anni. La qualità è una priorità assoluta per Side Spa, che si impegna a soddisfare i più elevati standard di eccellenza.


SIDE S.P.A. SOCIO UNICO. Via C. Cattaneo, 90 - 20851 Lissone (MB)
tel +39 039 2449001 - www.sidespa.it - info@sidespa.it
p. iva 00827650961 - Cap. Soc. int. vers 3.000.000,00 - Reg. Soc. Trib. di Monza (MB) n.22645 - C.C.I.A. n 1102034


© Copyright Side 2010 tutti i diritti riservati